VKC-1324B/W3

Home I Security I Kameras I Plug & Play

VKC-1324B/W3
1/3´´Kamera, Farbe, F1,2/3,8-9,5mm, 540TVL, 12VDC,

Art-Nr. 96102

Hauptmerkmale

Wettergeschützte Ausführung mit Montagehalterung
1/3´´CCD Farbkamera mit Varifokal-Objektiv
Objektiv F1,2/3,8-9,5mm mit DC-Blende
Lichtempfindlichkeit: 0,5Lux bei F1,2 (Farbe)
Horizontale Auflösung: 540 TV-Linien
Digitale Signalverarbeitung (DSP)
Gegenlichtkompensation (BLC)
Automatische Shutterregelung (ESC)
Erweiterte Schärfekorrektur
Betriebsspannung: 12VDC
Verdeckte Kabelführung
Schutzart: IP67

Spezifikationen

Serie	eneo W3 Plug & Play
System	Farbe
Videonorm	CCIR/PAL
Chipgröße	1/3´´
Aufnahmesensor	CCD, Sony Super HAD II Interline Transfer
Aktive Bildelemente	440.000, (H) 752 x (V) 582 Pixels
Synchronisation	intern
Signal-/Rauschabstand	50dB (AGC ausgeschaltet)
Horizontale Auflösung	540 TVL
Lichtempfindlichkeit (bei 50% Videosignal)	0,2 Lux, bei F1,2 (gemessen)
Automatischer Elektronischer Shutter (ESC)	1/50 ~1/100.000Sek.
Low Speed Shutter	nein
Automatische Verstärkungsregelung (AGC)	28dB

© Copyright VIDEOR E. Hartig GmbH, Mai 2012- Technische Änderungen vorbehalten

VKC-1324B/W3

(Fortsetzung Spezifikationen)

Digitale Rauschunterdrückung (DNR)	nein
Flickerless Function	Ein/Aus schaltbar
Weißabgleich	automatisch (2000K - 8000K)
Gegenlichtkompensation	BLC, gewichtet im Zentrum
Wide Dynamic Range (WDR)	nein
Apertur-Korrektur (APC)	Horizontal und Vertikal
IR-Sperrfilter	Standard
Videoausgänge	Composite (FBAS)
Objektiv Typ	Varifokal
Objektiv	F1,2/F2,0 ~360/3,8 ~9,5mm mit Galvanometer gesteuerter Blende
Brennweite	3,8 mm - 9,5 mm
e-PTZ Unterstützung	nein
Digital Zoom	nein
Bildwinkel horizontal	74,2° - 30°
Blendensteuerung	DC
MOD (Minimum Object Distance)	0,15 m
Beleuchtung	nein
Bewegungsmelder	nein
Steuer-Schnittstellen	nein
Einstellungen	DIP Switch-Schalter für: ALC/ESC, BLC Ein/Aus, Flackerfrei Ein/Aus. Videopegel-Einstellung
Kabelanschluss	Video/Spannungsversorgung vorverkabelt und nach außen geführt (1,5m lang, Video: BNC-Kupplung; 12VDC-Eingang: DC-Hohlkupplung)
Befestigungsart	Integrierter Wandmontagearm mit Kugelgelenk
Montageart	Wandmontage, Deckenmontage, Wand oder Decke*)
Temperaturbereich (Betrieb)	-20°C ~+50°C
Gehäusematerial	Aluminium
Gehäuse	Außen
Integrierte Wandhalterung	ja
Verdeckte Kabelführung	ja
Ausblickscheibe	Polycarbonat
Sonnenschutzdach	nein
Scheibenheizung	nein
Farbe (Gehäuse)	Pantone 7541
Vandalismusgeschützt	nein
Schutzart	IP67
Alarmeingänge	nein
Alarmausgänge	nein
Betriebsspannung	12VDC, (9 ~18VDC)
Leistungsaufnahme	1,5W

© Copyright VIDEOR E. Hartig GmbH, Mai 2012- Technische Änderungen vorbehalten

VKC-1324B/W3

(Fortsetzung Spezifikationen)

Gewicht	620g
Lieferumfang	Kamera, Betriebsanleitung, ˝Easy-Installation˝Adapterkabel, Schrumpfschlauch
Zertifizierungen	CE

Optionales Zubehör

70536	**VT-PS12DC-9**	Stecker-Netzgerät 100-240VAC/1 2VDC (1,0A), stabilisiert, mit offenen Enden
73179	**PM-42**	Mastmontageadapter, für eneo Serie Candid, W3, VKC-1378, -79, -82
88148	**W3 INST-KIT1**	Gehäusekit für Montage von W3-Gehäusen auf UP-Dosen

© Copyright VIDEOR E. Hartig GmbH, Mai 2012- Technische Änderungen vorbehalten

Produktinformationen

*) Die Anpassung für Deckenmontage erfolgt bei Videor. Bitte bei Bestellung angeben wenn, anstelle an der Wand, eine hängende Montage erfolgen soll.

© Copyright VIDEOR E. Hartig GmbH, Mai 2012- Technische Änderungen vorbehalten

VKC-1324B/W3

Technische Zeichnung

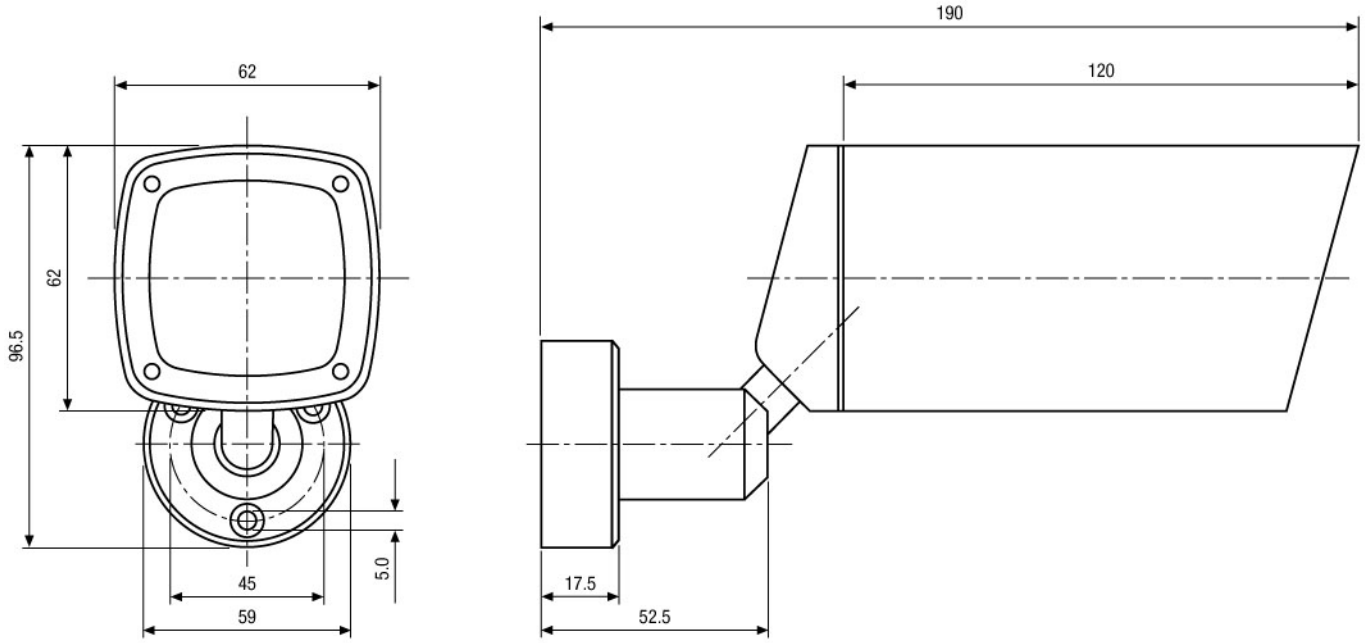

Maße/Dimensions: mm

© Copyright VIDEOR E. Hartig GmbH, Mai 2012- Technische Änderungen vorbehalten