CANDID C-07

Home I Security I Kameras I Plug & Play

CANDID C-07
1/3´´Tag/Nacht Kamera, F1,0/3-8mm,
Candid Gehäuse, 540TVL, 12VDC

Art-Nr. 96097

Hauptmerkmale

- **Tag/Nachtkamera im wetterfesten Gehäuse**
- **Empfindlichkeit: 0,05Lux bei F1,2 (S/W)**
- **Automatische Verstärkungsregelung (AGC)**
- **Schwenkbarer IR-Sperrfilter**
- **Schaltbare Gegenlichtkompensation (BLC)**
- **Blenden/Shutterregelung (ALC/ESC)**
- **Schaltbare Flackerfrei-Funktion**
- **Automatischer Weißabgleich (AWB/ATW)**
- **Schaltbare Schärfekorrektur**
- **DC-Iris Blendensteuerung**
- **Betriebsspannung: 12VDC**
- **Schutzart: IP66/67**

Spezifikationen

Serie	eneo Candid
System	Tag/Nacht
Videonorm	CCIR/PAL
Chipgröße	1/3´´
Aufnahmesensor	CCD, Sony Super HAD Interline Transfer (SS-1M)
Aktive Bildelemente	440.000, 752(H) x 582(V)
Synchronisation	Intern
Signal-/Rauschabstand	50dB (AGC Aus)
Horizontale Auflösung	540 TVL
Lichtempfindlichkeit (bei 50% Videosignal)	0,16 Lux, (Farbe); 0,05Lux (SW) bei F1,2 (gemessen)
Automatischer Elektronischer Shutter (ESC)	1/2 ~1/100.000Sek.
Low Speed Shutter	nein
Digitale Rauschunterdrückung (DNR)	nein

© Copyright ISG mbH Intern.tätige Sicherheitsges. , April 2010- Technische Änderungen vorbehalten

CANDID C-07

(Fortsetzung Spezifikationen)

Flickerless Function	Vorhanden
Weißabgleich	Automatisch/manuell (2000K - 8000K)
Gegenlichtkompensation	BLC, Ein/Aus schaltbar
Wide Dynamic Range (WDR)	nein
Apertur-Korrektur (APC)	Horizontal und Vertikal
Schärfekorrektur	Ein/Aus schaltbar
IR-Sperrfilter	schaltbar
Videoausgänge	Composite (FBAS)
Objektiv Typ	Varifokal
Objektiv	F1,0 ~240/3 ~8mm mit DC-Iris
Brennweite	3 mm - 8 mm
Bildwinkel horizontal	90,8° - 36,2°
Blendensteuerung	DC
MOD (Minimum Object Distance)	0,2 m
Filtergewinde	nicht vorhanden
Beleuchtung	nein
Steuer-Schnittstellen	nein
Externe Einstellungen	8 DIP Switch-Schalter für: ALC/ESC, BLC Ein/Aus, Flackerfrei Ein/Aus, Turbo-AGC Ein/Aus, Schärfekorrektur Ein/Aus; Tag/Nacht, IR-Modus Ein/Aus. Pegel für DC-Spannungsgesteuerte Objektive, Auflagemaß
Kabelanschluss	Video/Spannungsversorgung nach außen geführt
Schutzart	IP66/67
Betriebsspannung	12VDC, (+/-20%)
Leistungsaufnahme	ca. 9W
Temperaturbereich (Betrieb)	-30°C ~+40°C
Gehäusematerial	Aluminium, Kunststoff
Gehäuse	Außen
Integrierte Wandhalterung	ja
Verdeckte Kabelführung	ja
Sonnenschutzdach	ja
Scheibenheizung	ja, 12V
Clear Shield	nein
Farbe (Gehäuse)	RAL9016
Abmessungen (HxBxT)	Siehe Maßzeichnung
Gewicht	1,2kg
Lieferumfang	Inbusschlüssel 3mm, Befestigungsbeipack
Bemerkung	Farbe: RAL9016 (Mittelteil und Sonnenschutzdach), RAL7035 (Front- und Rückteil), RAL7037 (Kugelkopf/Klemmring)
Zertifizierungen	CE

Optionales Zubehör

© Copyright ISG mbH Intern.tätige Sicherheitsges. , April 2010- Technische Änderungen vorbehalten

73146	**PM-41**	Mastmontageset für Gehäuseserie Candid, RAL7035
79494	**VHU-NT1**	Netzgerätefuß für Candid Gehäuseserie 230VAC/12VDC-14VAC (Kamera/Heizung)

© Copyright ISG mbH Intern.tätige Sicherheitsges. , April 2010- Technische Änderungen vorbehalten

Technische Zeichnung

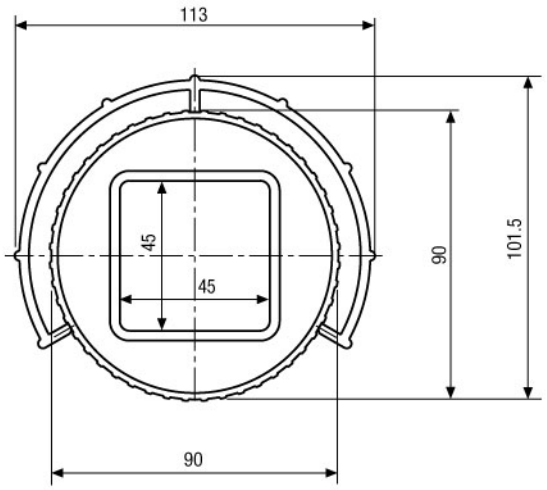

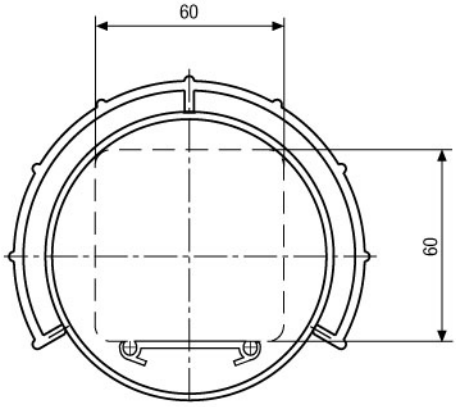

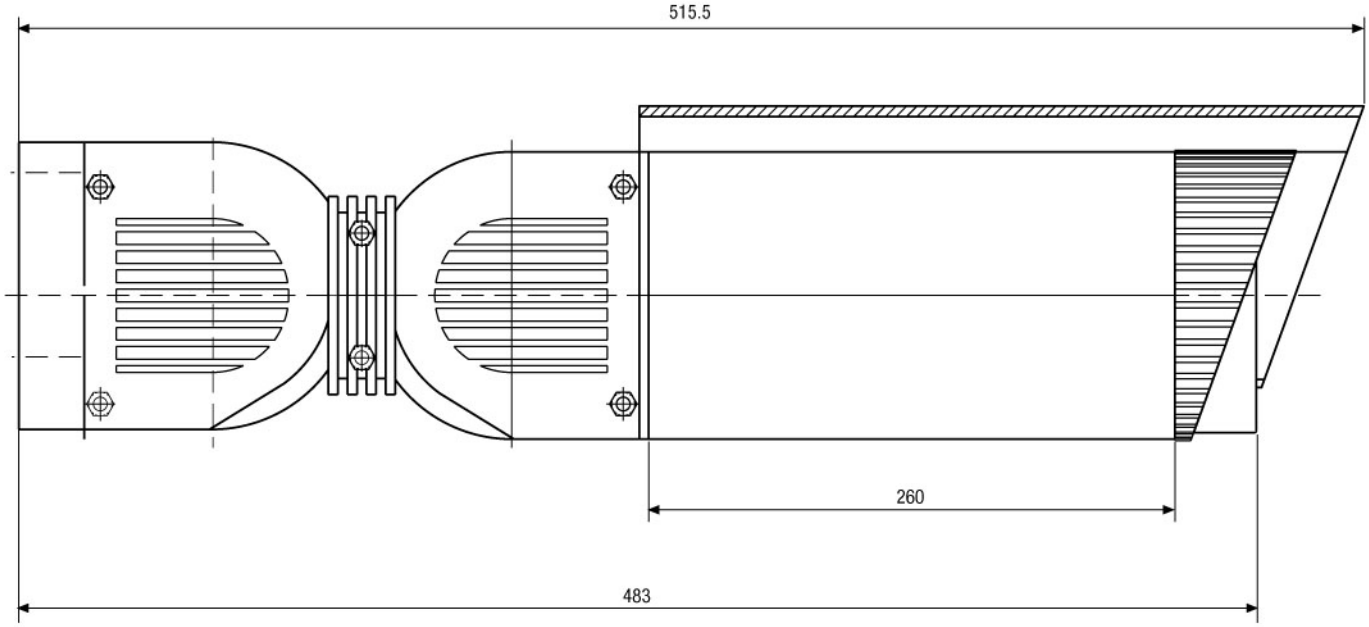

Maße/Dimensions: mm

© Copyright ISG mbH Intern.tätige Sicherheitsges. , April 2010- Technische Änderungen vorbehalten