VKC-1368-WL/W3

VKC-1368-WL/W3
1/3´´Kamera, Farbe, F1,2/3,8-9,5mm, 540TVL,
Beleuchtung, 12VDC/24VAC

Art-Nr. 96096

Hauptmerkmale

Wettergeschützte Ausführung mit Montagehalterung
1/3´´CCD Farb-Kamera mit Varifokal-Objektiv
Empfindlichkeit: 0,2Lux bei F1,2
Erweiterte Schärfekorrektur
Gegenlichtkompensation (BLC)
Automatische Shutterregelung (ESC)
Beleuchtung: 17 integrierte Weißlicht-LEDs
10m Beleuchtungsreichweite (30° LEDs)
Dynamische (Licht) Intensitäts-Regelung (DIC)
Verdeckte Kabelführung
Schutzart: IP67
Betriebsspannung: 12VDC/24VAC

Spezifikationen

Serie	eneo W3 Plug & Play
System	Farbe
Videonorm	CCIR/PAL
Chipgröße	1/3´´
Aufnahmesensor	CCD, Sony Super HAD Interline Transfer
Aktive Bildelemente	440.000, (H) 752 x (V) 582 Pixels
Synchronisation	intern
Signal-/Rauschabstand	48dB (AGC Aus)
Horizontale Auflösung	540 TVL
Lichtempfindlichkeit (bei 50% Videosignal)	0,2 Lux, bei F1,2 (gemessen)
Automatischer Elektronischer Shutter (ESC)	1/50 ~1/100.000Sek.
Low Speed Shutter	nein
Automatische Verstärkungsregelung (AGC)	28dB

© Copyright VIDEOR E. Hartig GmbH, Mai 2012- Technische Änderungen vorbehalten

VKC-1368-WL/W3

(Fortsetzung Spezifikationen)

Digitale Rauschunterdrückung (DNR)	nein
Flickerless Function	ja
Weißabgleich	automatisch (2000K - 8000K)
Gegenlichtkompensation	BLC, gewichtet im Zentrum
Wide Dynamic Range (WDR)	nein
IR-Sperrfilter	Standard
Videoausgänge	Composite (FBAS)
Objektiv Typ	Varifokal
Objektiv	F1,2/F2,0 ~360/3,8 ~9,5mm mit Galvanometer gesteuerter Blende
Brennweite	3,8 mm - 9,5 mm
e-PTZ Unterstützung	nein
Digital Zoom	nein
Bildwinkel horizontal	74,2° - 30°
Blendensteuerung	DC
MOD (Minimum Object Distance)	0,15 m
Beleuchtung	Weißlicht, 17x weiße LEDs mit 30° Abstrahlwinkel. 13.000mcd (max)
Beleuchtungsreichweite	ca. 10m
Dynamische Licht-Intensitätsregelung (DIC)	ja
Bewegungsmelder	nein
Steuer-Schnittstellen	nein
Einstellungen	DIP Switch-Schalter für: ALC/ESC, BLC Ein/Aus, Flackerfrei Ein/Aus
Kabelanschluss	Video/Spannungsversorgung vorverkabelt und nach außen geführt (1,5m lang, Video: BNC-Kupplung; 12/24V-Eingang: 2-pol. Schraub/Steckklemme)
Befestigungsart	Integrierter Wandmontagearm mit Kugelgelenk
Montageart	Wandmontage, Deckenmontage, Wand oder Decke*)
Temperaturbereich (Betrieb)	-20°C ~+50°C
Gehäusematerial	Aluminium
Gehäuse	Außen
Integrierte Wandhalterung	ja
Verdeckte Kabelführung	ja
Ausblickscheibe	Polycarbonat
Sonnenschutzdach	nein
Scheibenheizung	nein
Farbe (Gehäuse)	Pantone 7541
Vandalismusgeschützt	nein
Schutzart	IP67
Alarmeingänge	nein
Alarmausgänge	nein
Betriebsspannung	12VDC, 24VAC, (10,5~30VDC, 18~28,8VAC)

© Copyright VIDEOR E. Hartig GmbH, Mai 2012- Technische Änderungen vorbehalten

VKC-1368-WL/W3

(Fortsetzung Spezifikationen)

Leistungsaufnahme	5W
Abmessungen (HxBxT)	siehe Maßzeichnung
Gewicht	680g
Lieferumfang	Kamera, Betriebsanleitung, ˝Easy-Installation˝Adapterkabel, Schrumpfschlauch
Zertifizierungen	CE

Optionales Zubehör

70536	**VT-PS12DC-9**	Stecker-Netzgerät 100-240VAC/1 2VDC (1,0A), stabilisiert, mit offenen Enden
73179	**PM-42**	Mastmontageadapter, für eneo Serie Candid, W3, VKC-1378, -79, -82
88148	**W3 INST-KIT1**	Gehäusekit für Montage von W3-Gehäusen auf UP-Dosen

© Copyright VIDEOR E. Hartig GmbH, Mai 2012- Technische Änderungen vorbehalten

VKC-1368-WL/W3

Produktinformationen

*) Die Anpassung für Deckenmontage erfolgt bei Videor. Bitte bei Bestellung angeben wenn, anstelle an der Wand, eine hängende Montage erfolgen soll.
eneo erweitert seine für Außeninstallationen geeignete W3 Serie um die hochauflösende Plug&Play Kamera mit der Bezeichnung VKC-1368. Damit ergänzt der Hersteller sein Portfolio an wettergeschützten Farbkameras mit einer Weißlichtversion. 17 integrierte Weißlicht LEDs sorgen für eine Beleuchtungsreichweite von etwa zehn Metern. Doch auch bei ausgeschaltetem Weißlicht besitzt die VKC-1368 bei Blende F1,2 eine hohe Lichtempfindlichkeit von 0,2 Lux. Ihre erstklassige Bildqualität bei allen Lichtverhältnissen verdankt sie unter anderem ihrem 1/3“ Super HADII Color CCD Bildsensor der Firma Sony und dem integrierten Varifokal Objektiv. Darüber hinaus wartet sie mit einer erweiterten Schärfekorrektur und Gegenlichtkompensation auf.
Herausragendes Merkmal ist die Dynamic Light Intensity Control (DIC), die die Beleuchtungsstärke des Weißlichts automatisch an die Lichtverhältnisse anpasst. Unerwähnt sollten auch nicht die erweiterte Schärfekorrektur, Gegenlichtkompensation (BLC) und die flexible Spannungsversorgung (Dual Voltage) 12VDC oder 24VAC bleiben.

Die speziell für diese Plug&Play Kameras konstruierte W3-Wetterschutzgehäuseserie, nach Schutzart IP67 klassifiziert, besteht aus Aluminium und einer Polycarbonat-Ausblickscheibe. Mit ihren kompakten Abmessungen von 62x97x188 Millimetern wiegt sie lediglich 900 Gramm und kann dank ihres kugelgelenkten Montagearms flexibel an Wand oder Decke montiert werden. Das „Easy Installation Cable“ Video/Spannungsversorgung vorverkabelt und nach außen geführt (1,5m lang, Video: BNC-Kupplung; 12/24V-Eingang: 2-pol. Schraub-/Steckklemme) erleichtert sowohl Installation als auch Wartung, da das Kabel bequem von der Unterseite gesteckt werden kann. Zudem schützt die verdeckte Kabelführung vor Manipulation und Sabotage. Abgerundet werden die genannten Spezifikationen von einem überzeugenden Preis-/Leistungsverhältnis.

© Copyright VIDEOR E. Hartig GmbH, Mai 2012- Technische Änderungen vorbehalten

Technische Zeichnung

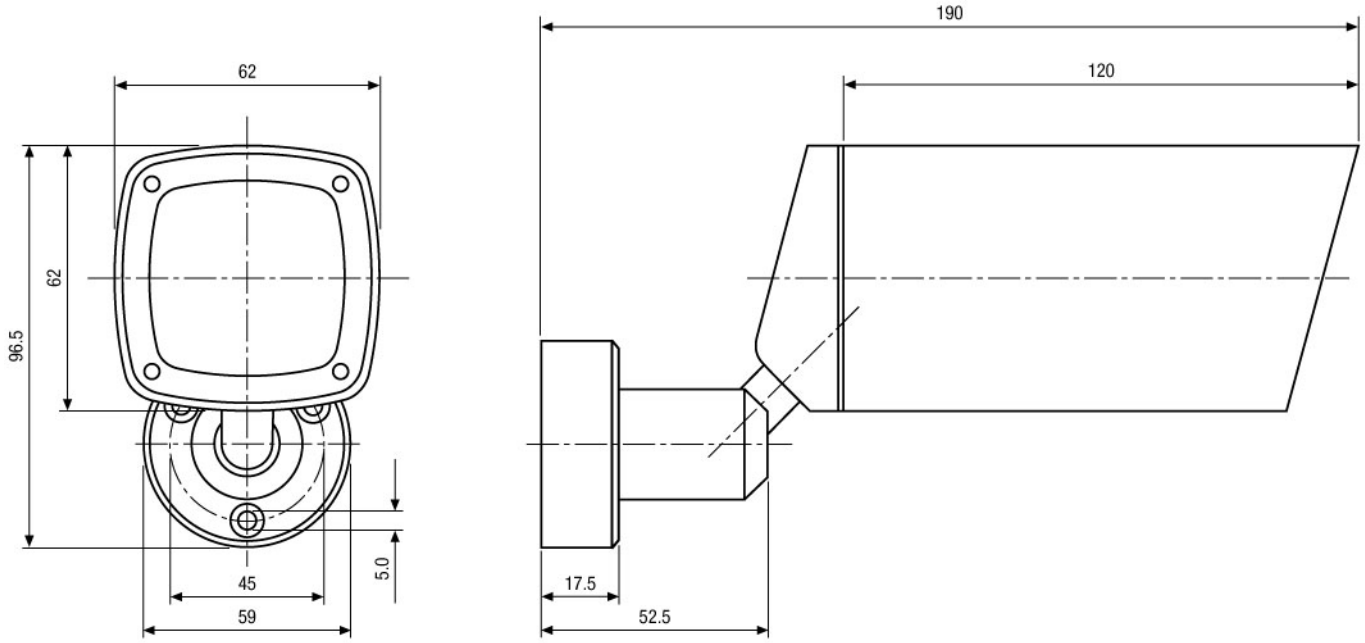

Maße/Dimensions: mm

© Copyright VIDEOR E. Hartig GmbH, Mai 2012- Technische Änderungen vorbehalten