VKC-1359IR/W3P

VKC-1359IR/W3P
1/3´´Tag/Nacht Kamera, Pixim, IR-LED, F1,2/3,8-9,
5mm, 540TVL, 12VDC/24VAC

Art-Nr. 96090

Hauptmerkmale

Wettergeschützte Ausführung mit Montagehalterung
Digital Pixel System (DPS)
Dynamik-Bereich: 102dB, max. 120dB
Objektiv F1,2/3,8-9,5mm mit DC-Blende
Lichtempfindlichkeit: 1,6Lux (F1,2 / Farbe)
Schwenkbarer IR-Sperrfilter
Digitale Rauschunterdrückung (DNR)
Einstellbarer Low-Speed Shutter (DSS)
Automatischer Weißabgleich (ATW)
IR Beleuchtung: 17 integrierte 850nm LEDs
Verdeckte Kabelführung / Schutzart: IP67
Betriebsspannung: 12VDC/24VAC

Spezifikationen

System	Tag/Nacht
Videonorm	NTSC/PAL
Chipgröße	1/3´´
Aufnahmesensor	DPS (Pixim)
Beleuchtung	infrarot
Aktive Bildelemente	400.000, (H) 720 x (V) 540 (eff.)
Synchronisation	Intern, Netzverkoppelt
Signal-/Rauschabstand	48dB (AGC ausgeschaltet)
Gamma-Korrektur	0,45
Horizontale Auflösung	540 TVL
Lichtempfindlichkeit (bei 50% Videosignal)	1,4Lux (Farbe); 0,38Lux (SW). Gemessene Werte bei F1,2
Low Speed Shutter	ja
Low Speed Shutter (DSS)	2 ~32 B/Sec.

© Copyright ISG mbH Intern.tätige Sicherheitsges. , Dezember 2009- Technische Änderungen vorbehalten

VKC-1359IR/W3P

(Fortsetzung Spezifikationen)

Automatische Verstärkungsregelung (AGC)	Abschaltbar
Digitale Rauschunterdrückung (DNR)	ja, Ein/Ausschaltbar
Flackerfrei-Funktion	Ein-/Ausschaltbar
Weißabgleich (ATW)	2000K ~8000K
Weißabgleich	Automatisch und Manuell (ATW/AWB)
Gegenlichtkompensation	BLC, WDR
Wide Dynamic Range (WDR)	ja
Gegenlichtkompensation	4 Modi: Niedrig/Mittel/Hoch/Benutzerdefiniert / BLC: 4 Zonen: Mitte 1/3, Oben 1/3, Unten 1/3, Zentrum
Apertur-Korrektur (APC)	Horizontal und Vertikal
Schärfekorrektur	einstellbar
IR-Sperrfilter	schaltbar
Videoausgänge	FBAS
Videoausgang	1 Vss (F)BAS PAL/NTSC, 75Ohm, BNC
Objektiv Typ	Varifokal
Objektiv	F1,2/F2,0~360 / 3,8~9,5mm mit Galvanometer gesteuerter Blende, manuelle Zoom/Fokusverstellung
Objektiv-Mount	Objektiv integriert
Asphärische Technologie	ja
Brennweite	3,8 mm - 9,5 mm
Bildwinkel horizontal	30° - 74,2°
Blendensteuerung	DC
Fokusbereich	0,15m ~∞
Filtergewinde	nicht vorhanden
MOD (Minimum Object Distance)	0,15 m
Beleuchtung	17x LED 850nm. Durch den integrierten Lichtsensor wird die LED-Beleuchtung Ein/Aus geschaltet, in Abhängigkeit von der Umgebungsbeleuchtung
Beleuchtungsreichweite	ca. 35m (bei guter Lichtreflexion und 40% Videosignal)
Menüeinstellungen	Betriebsmodi (Presets), Belichtung, Tag/Nachtfunktion, Bildeinstellungen, Blendensteuerung (Manuell/DC), Spiegelbild (hor. und vert.), Sync, Shutter Modus
Steuer-Schnittstellen	nein
Kabelanschluss	Video (BNC-Kupplung), 12VDC- oder 24VAC-Eingang (2-pol. Klemmbuchse)
Befestigungsart	Integrierter Wandmontagearm mit Kugelgelenk
Montageart	Wand oder Decke*)
Schutzart	IP67
Betriebsspannung	12VDC, 24VAC, (10,5 ~30VDC, 12 ~29VAC)
Leistungsaufnahme	Max. 10,0W
Temperaturbereich (Betrieb)	-20°C ~+50°C

© Copyright ISG mbH Intern.tätige Sicherheitsges. , Dezember 2009- Technische Änderungen vorbehalten

VKC-1359IR/W3P

(Fortsetzung Spezifikationen)

Gehäusematerial	Aluminium
Gehäuse	Außen, Aluminium mit Polycarbonat-Ausblickscheibe (VHP-3 Serie)
Integrierte Wandhalterung	ja
Verdeckte Kabelführung	ja
Sonnenschutzdach	nein
Scheibenheizung	nein
Clear Shield	nein
Farbe (Gehäuse)	Pantone 7541
Abmessungen (HxBxT)	Siehe Maßzeichnung
Gewicht	ca. 1kg
Lieferumfang	Kamera, Betriebsanleitung, ˝Easy-Installation˝Adapterkabel, Schrumpfschlauch
Zertifizierungen	CE

Optionales Zubehör

70543	**VT-PS12DC-10**	Stecker-Netzgerät 100-240V/12VDC-2,5A stab., Kontinent & UK Netzsteckeinsatz
70495	**VT-PS12DC-7**	Stecker-Netzgerät, 100-240V/12VDC-1,25A, stab, Kontinent & UK-Netzstecker-Einsatz
77773	**VT-PS12DCDT1**	Netzgerät 12VDC/1,0A, stab., Tischpult Version, 1,8m DC-Kabel m. offenen Enden
70527	**NE-132/AC24V**	Netzgerät 230VAC/24VAC (1,0A)
88148	**W3 INST-KIT1**	Gehäusekit für Montage von W3-Gehäusen auf UP-Dosen

© Copyright ISG mbH Intern.tätige Sicherheitsges. , Dezember 2009- Technische Änderungen vorbehalten

VKC-1359IR/W3P

Produktinformationen

*) Die Anpassung für Deckenmontage erfolgt bei Videor. Bitte bei Bestellung angeben wenn, anstelle an der Wand, eine hängende Montage erfolgen soll.

© Copyright ISG mbH Intern.tätige Sicherheitsges. , Dezember 2009- Technische Änderungen vorbehalten

VKC-1359IR/W3P

Technische Zeichnung

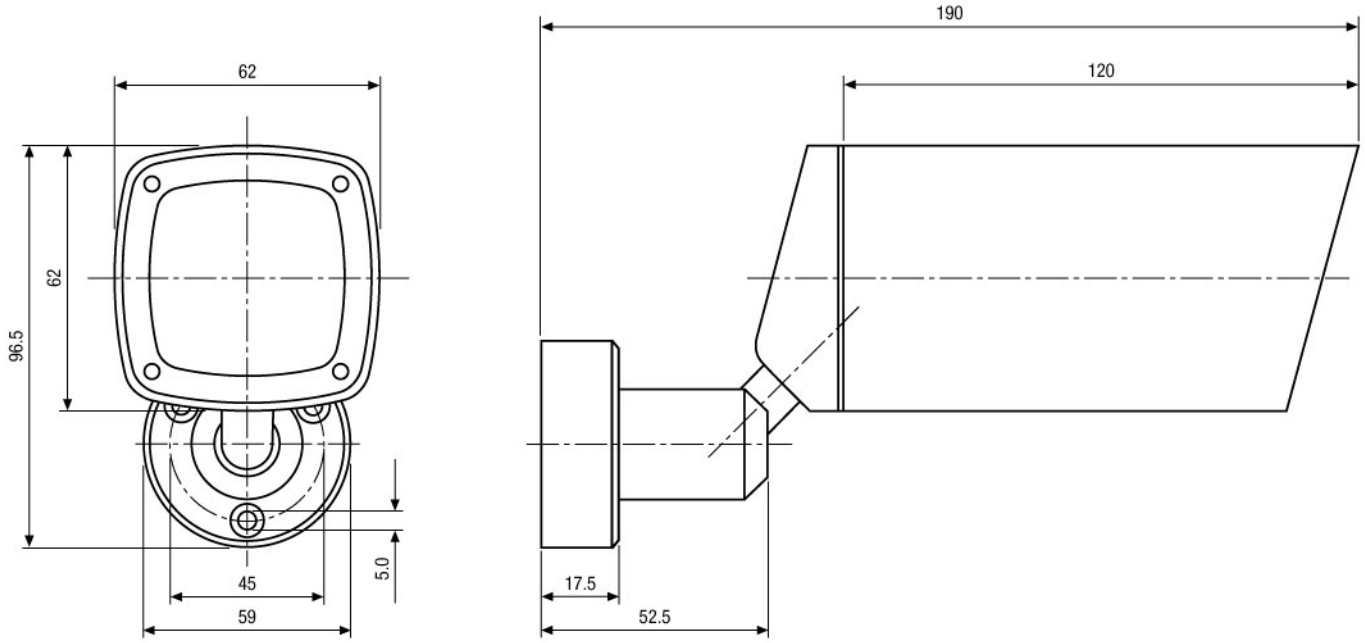

Maße/Dimensions: mm

© Copyright ISG mbH Intern.tätige Sicherheitsges. , Dezember 2009- Technische Änderungen vorbehalten