GLC-1401/PP38

GLC-1401/PP38
1/3˝Netzwerk Farbkamera, F1,0/3-8mm, DC, 704x576,

VHM Wetterschutzgehäuse

Art-Nr. 96080

Hauptmerkmale

1/3˝CCD Farbkamera mit MJPEG/MPEG-4 Kompression
Objektiv F1,0/3-8mm mit DC-gesteuerter Blende
Übertragungsrate bis zu 25 Bilder/Sek.
Ereignis-Bildübertragung per E-Mail und FTP
Integrierter Bewegungsmelder
Ethernet-Schnittstelle: 10/100Base-T
Zugriff über Standard Web Browser
Wetterschutzgehäuse VHM mit 24V-Scheibenheizung
Zentralstecker mit 3m Kabelanschluss
Ausblickscheibe mit ˝Clear-Shield˝Technologie
Oberfläche RAL7032
Wandmontagearm WD-16

Spezifikationen

Serie	eneo GL
System	Farbe
Videonorm	PAL
Chipgröße	1/3˝
Aufnahmesensor	CCD, Sony Super HAD Interline Transfer (mit HQ1 DSP)
Lichtempfindlichkeit (bei 50% Videosignal)	0,5Lux bei F1,2 und 24dB AGC (gemessen)
Horizontale Auflösung	480 TVL
Aktive Bildelemente	440.000, (H) 752 x (V) 582 Pixels
Automatische Verstärkungsregelung (AGC)	24/30dB einstellbar
Linearer elektronischer Shutter (ESC)	1/50 ~1/100.000Sek.
Digitale Rauschunterdrückung (DNR)	nein
Low Speed Shutter	nein
Manueller elektronischer Shutter (MES)	1/1000Sek. (fest)

© Copyright ISG mbH Intern.tätige Sicherheitsges. , Januar 2010- Technische Änderungen vorbehalten

GLC-1401/PP38

(Fortsetzung Spezifikationen)

Weißabgleich (AWB)	2500 ~9500K
Gegenlichtkompensation	BLC
Wide Dynamic Range (WDR)	nein
Flackerfrei-Funktion	Vorhanden
IR-Sperrfilter	Standard
Spiegelbild-Wiedergabe	Vorhanden
Privacy Zone	3 Felder max.
Bewegungsmelder	ja, 96 Zonen / 5 Empfindlichkeitsstufen (MJPEG)
Bildeinstellung	Max. Verstärkung, Kontrast, Helligkeit, BLC, Schärfe, Farbsättigung, Fluoreszenslicht
Videoausgänge	FBAS, 1Vss, FBAS, 75Ohm, BNC
Digitale Kennzeichnung	Wasserzeichen (MJPEG)
Audiounterstützung	ja
Alarmeingänge	ja, 1 (Softwareunterstützt)
Alarmausgänge	Open Collector (5V / 0,02A max.)
Alarm-Weiterleitung	Automatischer Verbindungsaufbau zu einer IP-Adresse (FTP)
Interner Speicher	nein
Kompressionsverfahren	MJPEG, MPEG4
Bildauflösung max.	704 x 576
Auflösung	704x288 (1/2 D1), 352x288 (CIF)
Übertragungsrate (Netzwerk)	30(25), 24, 15 Bilder/Sek. (MPEG4, bei allen Auflösungsstufen); 2,4MBit/Sek. über Netzwerk
Bildübertragungsrate max.	25 B./Sek.
Bildrate	Max. 25 Bilder/Sek., PAL (Aufzeichnungs-Modus), Bildgröße 4 - 64KB (MJPEG)
Wiedergabe	Über Browser auf PC oder Lan-Cam-Viewer Software
Ethernet-Schnittstelle	10Base-T, 100Base-TX, RJ45, MDIX Protokoll-Unterstützung
Netzwerkprotokolle	TCP/IP, ICMP, FTP, DHCP, HTTP, DNS, DDNS, UDP, SNTP, UpnP, SMTP
Objektiv Typ	Varifokal
Objektiv	F1,0 ~F360/3 ~8mm, Varifocal-Typ mit DC-Spannungsgesteuerter Blende
Objektiv-Mount	Objektiv integriert
Asphärische Technologie	ja
Brennweite	3 mm - 8 mm
Bildwinkel horizontal	91° - 36°
Blendensteuerung	DC
Fokus-Konstantbereich	+0,02mm (Veränderung des Fokuspunkts bei Umschaltung auf IR-Beleuchtung, 850nm)
MOD (Minimum Object Distance)	0,2 m
Filtergewinde	nicht vorhanden

© Copyright ISG mbH Intern.tätige Sicherheitsges. , Januar 2010- Technische Änderungen vorbehalten

GLC-1401/PP38

(Fortsetzung Spezifikationen)

Kabeleinführung	Metall-Verschraubung M20x1,5mm
Kabelanschluss	3m Kompaktkabel mit offenen Enden
Aufzeichnung	Über auf den PC (Viewer-Software) oder auf SD-Karte (Kameraseitig).
Export von Bilddaten	Über SD-Karte
Steuer-Schnittstellen	RS-485, RS-232
Zugriff	max. 10 Nutzer gleichzeitig
Software-Upgrade	SD-Karte, RS-232, USB oder FTP
Schutz gegen unbefugte Bedienung	Password geschützt einstellbar in 3 Ebenen.
Passwortschutz	ja
PTZ Unterstützung	ja
Drehbereich	360°
Neigebereich	ca. 50°
Betriebsspannung	230VAC
Power over Ethernet	nein
Temperaturbereich (Betrieb)	-10°C ~+50°C
Gehäuse	Aluminium
Farbe	RAL7032
Farbe (Gehäuse)	RAL7032
Gehäusematerial	Aluminium
Gehäuse	Außen
Schutzart	IP66
Integrierte Wandhalterung	nein
Verdeckte Kabelführung	optional
Sonnenschutzdach	ja
Scheibenheizung	ja, 24V, ca. 6W mit Thermostat (Ein: +16°C, Aus: +20°C)
Clear Shield	ja
Ausblickscheibe	Glas, beschichtet mit ˝Clear Shield˝Technologie. Die Anwendung dieser Technologie verhindert Korrosion, hervorgerufen durch Umwelteinflüsse und verlängert die Reiningungszyklen der Scheibe. Die Beschichtung ist UV-beständig, farbneutral und bewirkt keinen Transmissionsverlust
Abmessungen (HxBxT)	Siehe Maßzeichnung
Gewicht	ca. 3,5kg
Lieferumfang	LAN-Kamera GLC-1401 mit Objektiv, LanCam - Viewer Software, VHM-Z Gehäuse mit Netzgerät 230VAC/50Hz, Befestigungsschrauben-Satz, Zentralsteckergehäuse mit eingebauter 30-pol. Messerleiste und 3m Kabelanschluss, Wandmontagearm
Management-Software-Unterstützung	Aimetis - Symphony, Zelaris IP, NetAvis, GL-Manager, Milestone XProtect Corporate
Zertifizierungen	CE

Optionales Zubehör

© Copyright ISG mbH Intern.tätige Sicherheitsges. , Januar 2010- Technische Änderungen vorbehalten

70456	**AK-2**	Anschluss/Kabelverteilerkasten für Standard und Netzwerk-Kameras
70457	**AK-3**	Kameraanschlusskasten, 230VAC Eingang, 24VAC-3,2A, 12VDC-1A Ausgänge

© Copyright ISG mbH Intern.tätige Sicherheitsges. , Januar 2010- Technische Änderungen vorbehalten

GLC-1401/PP38

Produktinformationen

Viewer-Software mit Aufzeichnungsmöglichkeit von bis zu 16 GLC-1401. Systemanforderungen der Viewer-Software:- Standard PC mit P-IV Prozessor und >1,8 GHz Systemtakt- Windows 2000 oder Win XP- Netzwerkanschluss 10/100 Base-Tx- Internet - Explorer 5 oder höher- Festplatte 80 Gbyte je nach Aufzeichnungsbedarf- Arbeitsspeicher 512 Mbyte (empfohlen)

© Copyright ISG mbH Intern.tätige Sicherheitsges. , Januar 2010- Technische Änderungen vorbehalten

Technische Zeichnung

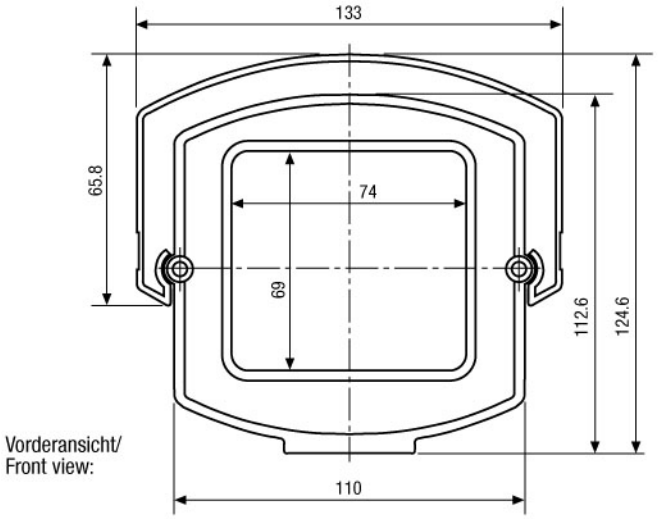

Vorderansicht/
Front view:

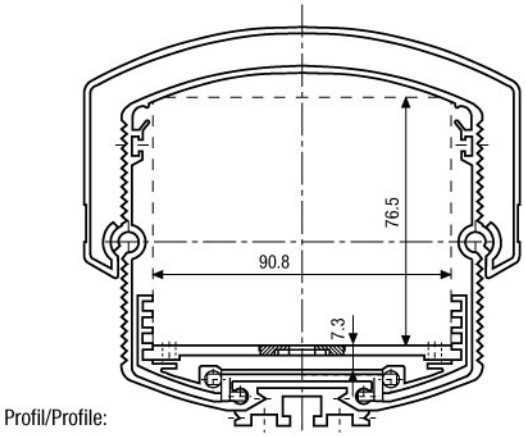

Profil/Profile:

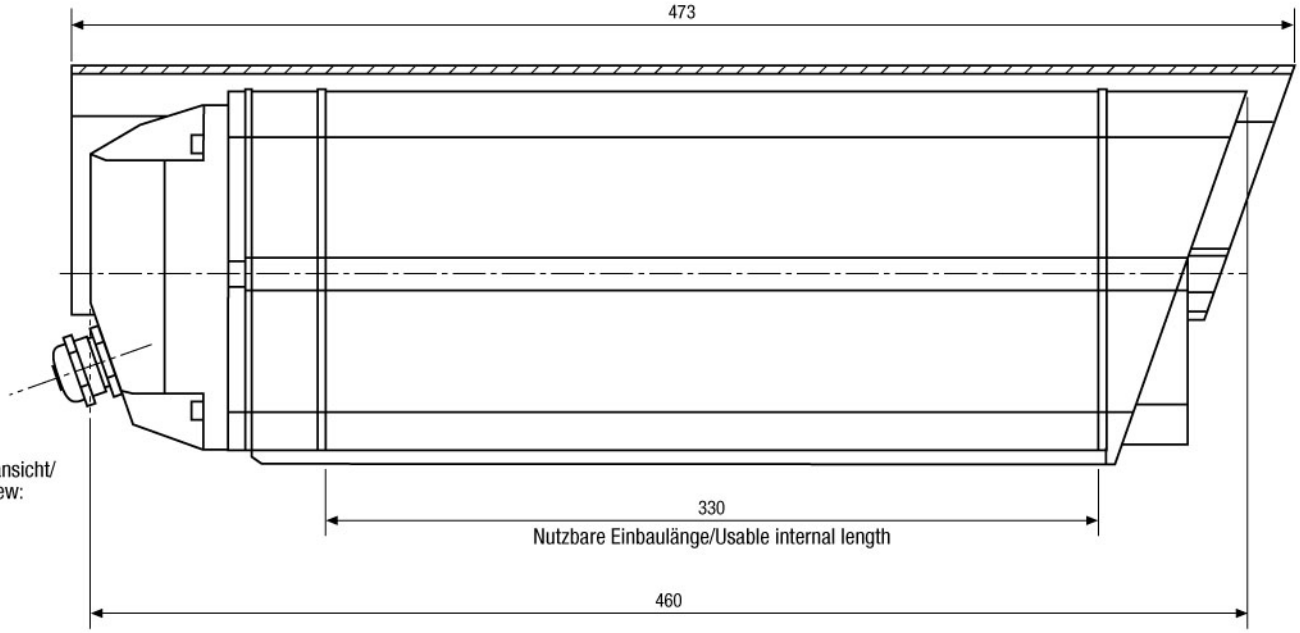

Seitenansicht/
Side view:

Maße/Dimensions: mm

© Copyright ISG mbH Intern.tätige Sicherheitsges. , Januar 2010- Technische Änderungen vorbehalten