NLC-1401

NLC-1401
1/3´´Netzwerk Kamera, Tag/Nacht, H.264,
MJPEG/MPEG4, 704x576, PoE, 12/24V, ONVIF

Art-Nr. 93160

Objektiv nicht enthalten

Hauptmerkmale

1/3´´Sony Super HAD CCD
Empfindlichkeit: 0,1Lux bei F1,2 (Farbe)
Schwenkbarer IR-Sperrfilter (ICR)
3D-DNR leistungsstarke Rauschunterdrückung
Geschützte Bereiche/Spiegelbild/Bewegungsmelder
ONVIF-Konformität
H.264, MPEG4 und MJPEG-Komprimierung
Integrierter Web-Server: 10Base-T/100Base-TX
Übertragungsrate: Bis zu 25B/Sek. (bei 4CIF)
Auflösung: 4CIF, VGA, QVGA, 2CIF, CIF, SIF, QCIF
Bi-direktionale Audioübertragung
16-Kanal Video Client Software

Spezifikationen

Serie	eneo NL
Auflösungsstandard	SD
System	Tag/Nacht
Videonorm	CCIR/PAL
Chipgröße	1/3´´
Aufnahmesensor	CCD, Sony Super HAD Interline Transfer
Lichtempfindlichkeit (bei 50% Videosignal)	0,1 Lux, (Farbe); 0,06Lux (SW) bei F1,2 (gemessen)
Horizontale Auflösung	560 TVL
Automatische Verstärkungsregelung (AGC)	Ein/Aus schaltbar
Automatischer Elektronischer Shutter (ESC)	1/50 ~1/100.000Sek.
Manueller elektronischer Shutter (MES)	1/50 ~1/100.000Sek.
Digitale Rauschunterdrückung (DNR)	ja
Low Speed Shutter	ja, Automatisch: 2 ~256 HB/Sek., Ein-/Aus schaltbar

© Copyright VIDEOR E. Hartig GmbH, Mai 2012- Technische Änderungen vorbehalten

NLC-1401

(Fortsetzung Spezifikationen)

Weißabgleich	AWB, einstellbar für Innen und Außen
Wide Dynamic Range (WDR)	D-WDR
Gegenlichtkompensation	BLC, HSBLC (Highlight Suppress Back Light Compensation, Eclipser), Ein/Aus schaltbar. Einstellbare Feldgröße und Verstärkung
Flickerless Function	ja
IR-Sperrfilter	schaltbar
Mirror Function	H/V-Spiegelbild, Rotation (180°)
Privacy Zones	Ein-/Aus schaltbar
Bewegungsmelder	ja, 9 Zonen, Ein-/Aus schaltbar
Texteinblendung	15 Stellen, Ein/Aus schaltbar
Menüsprachen	Deutsch, Englisch, Französisch, Spanisch, Italienisch, Russisch
Menüeinstellungen	H/V-Spiegelbild, Rotation, Positiv/Negativ, Bildeinfrieren, Tag/Nacht (Automatik/Manuell), Shuttereinstellung, Schärfe- und Helligkeitskorrektur, Belichtung, Weißabgleich, Privacy Zones, Motion Detection, Text, Digital Cropping
Externe Einstellungen	Menü, Cursor Hoch/Tief/Links/Rechts, Auflagemaß
Externe Anschlüsse	Video (BNC), Audio, Netzwerk (RJ-45), Alarm Ein/Ausgänge, RS-485, Factory Reset (Taste), 4-pol. DC-Blendensteuerung, Spannungseingang
Videoausgänge	Composite (FBAS), 1Vss (F)BAS, 75Ohm, BNC
Audiounterstützung	ja
Audio	1/1 Line Ein- und Ausgang (Eingang wahlweise mit Mikrofon-Vorverstärker)
Alarmeingänge	1, 1x TTL
Alarmausgänge	1
Alarm-Weiterleitung	Uploading per FTP und HTTP. Alarmweiterleitung per E-Mail, HTTP und TCP. Alarm-Ausgangsaktivierung
Interner Speicher	nein
Kompressionsverfahren	H.264, M-JPEG, MPEG-4
Bildauflösung max.	704x576
Auflösung	704x576 (4:3), 640x480 (4:3), 320x240 (4:3), 704x288 (4:3), 352x288 (4:3), 176x144 (4:3), 160x120 (4:3)
Bildübertragungsrate max.	25 fps
Bildrate	max. 25 Bilder/Sek. bei 704x576 Px. (H.264, MJPEG, MPEG-4, PAL), einstellbar
Datenstromarten (Stream types)	Standard, ROI (Region of Interest)
Wiedergabe	über Browser auf PC oder Viewer-Software
Ethernet-Schnittstelle	10Base-T, 100Base-TX
Web Browser	MS Internet Explorer ab Vers. 7.0 oder höher, Google Chrome (Java), Mozilla Firefox (Java, Quick time), Safari (Java)
Netzwerkprotokolle	IPv4/v6, SMTP, DDNS, HTTP, HTTPS, DNS, FTP, DHCP, QoS, UPnP, NTP, RTSP, RTP, TCP, UDP, SNMP, RTCP, ARP

© Copyright VIDEOR E. Hartig GmbH, Mai 2012- Technische Änderungen vorbehalten

NLC-1401

(Fortsetzung Spezifikationen)

Fernzugriff	16-Kanal Remote Client Software (Live, Aufzeichnung, Wiedergabe, Archivierung, e-Map, Ereignisuche)
Konfiguration	über Smart Setup Software
Multicast-fähig	ja
Objektiv-Mount	CS-Mount
Digital Zoom	2 ~32-fach
Blendensteuerung	Manuell, Auto-Iris, DC
Voralarm-Aufzeichnung	bis zu 30Sek.
Nachalarm-Aufzeichnung	bis zu 30Sek.
e-PTZ Unterstützung	ja
Suchfunktion	nach Zeit, Alarm und Ereignis
Steuer-Schnittstellen	RS-485, Steuerprotokolle: eneo Fastrax IIE und Pelco D&P
Zugriff	max. 10 Nutzer gleichzeitig
Firmware-Update	über Remote Software
Passwortschutz	ja
Management-Software-Unterstützung	Nimra, Numina, Aimetis - Symphony, Zelaris
SDK	verfügbar, SDK inkl. HTTP-API und Active-X
ONVIF	ja, Core Specifications 1.01
Kamerabefestigung	1/4´´- 20 UNC Gewinde an der Gehäuseober- und -unterseite
Leistungsaufnahme	6,5W
Temperaturbereich (Betrieb)	0°C ~+45°C
Farbe	Pantone Cool Gray 1C
Betriebsspannung	12VDC, 24VAC, PoE
Power over Ethernet	ja, IEEE 802.3af
Schutzart	keine Angabe
Zertifizierungen	CE
Lieferumfang	Nimra; Video Management Software
Gewicht	360g
Abmessungen (HxBxT)	siehe Maßzeichnung

Optionales Zubehör

70536	**VT-PS12DC-9**	Stecker-Netzgerät 100-240VAC/1 2VDC (1,0A), stabilisiert, mit offenen Enden
43274	**F03Z2.6DC-NFSHR**	F1,0/3-8mm DC-Objektiv, varifo kal, Fokus Konstanthaltung, ho chauflösend, 1/3´´CS
70771	**WD-23**	Wandmontagearm, Kugelkopf, 1/4´´Befestigungsschraube, Pantone 877
200803	**ZELARIS ELEMENTS**	Video Management Software, für eneo IP Kameras
170038	**POE125U-8C**	PoE Midspan, 8 Ports, 15,4W, Gigabit, 100-240VAC
170006	**POE20U-560(G)**	High PoE Midspan, 1 Port, 19,6W, Gigabit, 100-240VAC

© Copyright VIDEOR E. Hartig GmbH, Mai 2012- Technische Änderungen vorbehalten

79722	**VHM/ECLIP-W**	Wetterschutzgehäuse (330mm), Heizung, Thermostat, Lüfter, RAL9016/7035, 12VDC

© Copyright VIDEOR E. Hartig GmbH, Mai 2012- Technische Änderungen vorbehalten

Technische Zeichnung

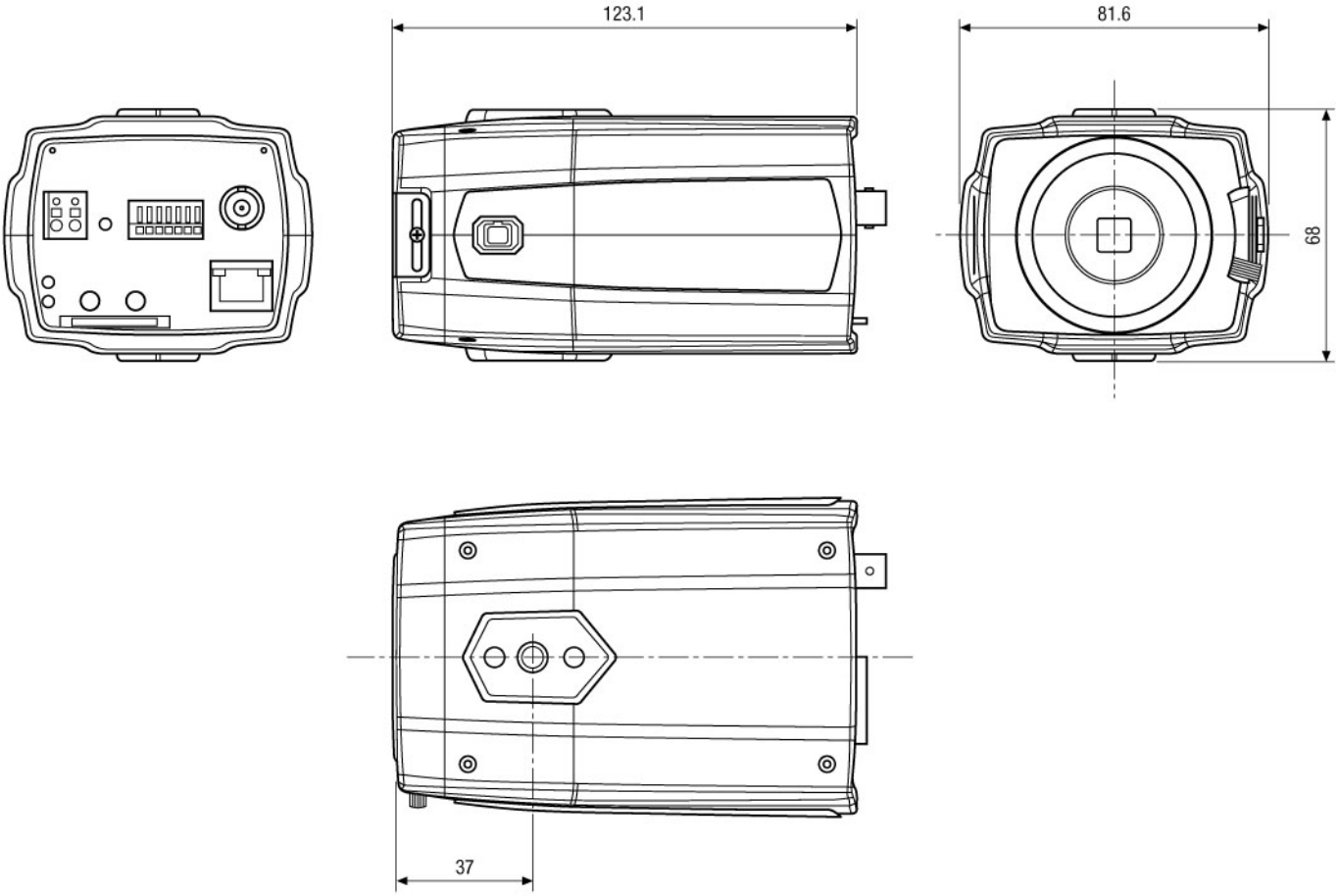

Maße/Dimensions: mm

© Copyright VIDEOR E. Hartig GmbH, Mai 2012- Technische Änderungen vorbehalten