NTD-2101

Home I Security I IP Domekameras I Fest

NTD-2101
1/3´´Netzwerk Farb-Mini-Fixdome, 720x576, F1,
6/4-9mm, 12VDC

Art-Nr. 93154

Hauptmerkmale

- **1/3´´Vandalismus-geschützte IP Farb-Domekamera**
- **Integriertes Objektiv: F1,6/4-9mm**
- **Empfindlichkeit: 0,3Lux (F1,2)**
- **Digitale Rauschunterdrückung (DNR)**
- **High- und Low-Speed Shutterregelung (MES/ESC/DSS)**
- **Bildschirm-Menüführung / Kameratitel-Einblendung**
- **MPEG-4 Kompression**
- **Übertragungsrate: Bis zu 25 B./Sek. (720x576 Px)**
- **Viewer für Live / Aufzeichnung und Konfiguration**
- **Vor- und Nachalarm-Aufzeichnung (im Client PC)**
- **Integrierter Web Server: 10Base-T/100Base-TX**
- **Ereignis-Bildübertragung per E-Mail**

Spezifikationen

Serie	eneo NT
System	Farbe
Videonorm	CCIR/PAL
Chipgröße	1/3´´
Aufnahmesensor	CCD, Sony Super HAD Interline Transfer
Synchronisation	Intern
Fremdsynchronisation	Nein
Signal/Rauschabstand	50dB (AGC ausgeschaltet)
Lichtempfindlichkeit (bei 50% Videosignal)	0,3 Lux
Horizontale Auflösung	540 TVL
Automatische Verstärkungsregelung (AGC)	Aus/Niedrig/Mittel/Hoch wählbar
Linearer elektronischer Shutter (ESC)	1/50 ~1/120.000Sek.
Digitale Rauschunterdrückung (DNR)	ja

© Copyright ISG mbH Intern.tätige Sicherheitsges. , Januar 2010- Technische Änderungen vorbehalten

NTD-2101

(Fortsetzung Spezifikationen)

Low Speed Shutter	ja
Low Speed Shutter (DSS)	Aus, Automatisch: 2 ~128 HB/Sek.
Apertur-Korrektur (APC)	Horizontal und Vertikal
Weißabgleich	Automatisch und Manuell (ATW/AWB)
Gegenlichtkompensation	BLC
Wide Dynamic Range (WDR)	nein
Gegenlichtkompensation	Aus/Niedrig/Mittel/Hoch wählbar
IR-Sperrfilter	Standard
Spiegelbild-Wiedergabe	Ein/Aus schaltbar
Privacy Zone	4 Zonen einstellbar
Bewegungsmelder	ja
Texteinblendung	Titel und Kamera-Nr.
Menüsteuerung	Ein/Ausschaltbar
Menüsprachen	Englisch
Bildeinstellung	Farbe, Helligkeit und Kontrast (über Netzwerk)
Videoausgänge	FBAS, 1Vss, FBAS, 75Ohm
Audiounterstützung	ja
Audio	Bidirektional (Mikrofon / Lautsprecher-Anschluss)
Alarmeingänge	nein
Alarmverarbeitung	über eingebaute Bewegungs-Detektion, Empfindlichkeits- und Umschalteinstellung. E-Mail Versand
Interner Speicher	ja
Systemvoraussetzungen	Windows 2000/XP, Intel Pentium IV 2GHz oder höher, 512MB RAM oder höher, Festplatte min. 80GB je nach Aufzeichnungsbedarf
Kompressionsverfahren	MPEG4, Teil 2 (ISO/IEC 14496-2), Profil SP und ASP
Bildauflösung max.	720 x 576
Auflösung	Netzwerk: 720x576 (D1), 640x480, 320x240, 160x120 Px.
Bildübertragungsrate max.	25 B./Sek.
Bildrate	Max. 25 Bilder/Sek. bei 720x576 Px. (PAL)
Wiedergabe	Über Browser auf PC oder Viewer-Software
Ethernet-Schnittstelle	10Base-T, 100Base-TX, RJ-45
Web browser	MS Internet Explorer mind. Vers. 6.0
Netzwerkprotokolle	TCP/IP, DHCP, HTTP, DDNS, UDP, RTP, RTSP, SMTP
Bandbreite	Einstellbar
Objektiv Typ	Varifokal
Objektiv	F1,5 ~340/4 ~9mm mit Galvanometer gesteuerter Blende, manuelle Zoom/Fokusverstellung
Objektiv-Mount	Objektiv integriert
Asphärische Technologie	nein
Brennweite	4 mm - 9 mm

© Copyright ISG mbH Intern.tätige Sicherheitsges. , Januar 2010- Technische Änderungen vorbehalten

NTD-2101

(Fortsetzung Spezifikationen)

Bildwinkel horizontal	71° - 31,6°
Blendensteuerung	DC, Manuell/DC
MOD (Minimum Object Distance)	0,1 m
Filtergewinde	nicht vorhanden
Voralarm-Aufzeichnung	180Sek. max.
Nachalarm-Aufzeichnung	180Sek. max.
Suchfunktion	über Zeit, Datum, Ereignis
Adressen	Bis zu 63 Adressen einstellbar
Steuer-Schnittstellen	nein
Konfiguration	Über WebBrowser und eingebautem WebServer
Zugriff	max. 10 Nutzer gleichzeitig
Passwortschutz	ja
PTZ Unterstützung	nein
Drehbereich	359°
Betriebsspannung	12VDC
Power over Ethernet	nein
Leistungsaufnahme	6,0W
Kamerabefestigung	Deckenanbau, oder Einbau in die Wand- oder Deckenhalterung EDMC/CWB(1)
Temperaturbereich (Betrieb)	0 ~+40°C
Vandalismusgeschützt	ja
Gehäuse	Außen, Wetterfeste Aluminium-Ausführung
Farbe (Gehäuse)	Pantone Cool Gray 1C
Farbe (Kuppel)	klar
Schutzart	IP66, bei sachgerechter Montage gemäß Betriebsanleitung
Abmessungen (HxBxT)	siehe Maßzeichnung
Gewicht	1,1kg
Lieferumfang	Netzgerät 230V/12VDC, RS-485 & Alarm-Anschlusskabel, Viewer Software, Konfigurations- und Client CD-R
Management-Software-Unterstützung	NT-Manager, Zelaris IP, Aimetis - Symphony, NetAvis
Zertifizierungen	CE

Optionales Zubehör

74155	**EDMC/CWB-1**	Wand- oder Deckenmontage-Halterung für Domekameraserie EDMC und NTD

© Copyright ISG mbH Intern.tätige Sicherheitsges. , Januar 2010- Technische Änderungen vorbehalten

Technische Zeichnung

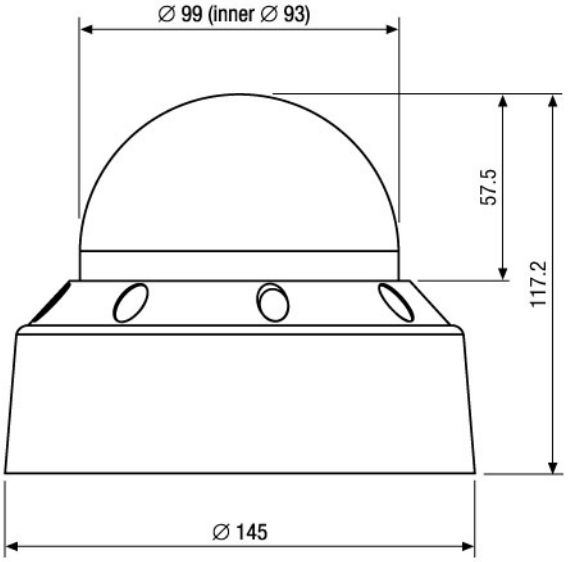

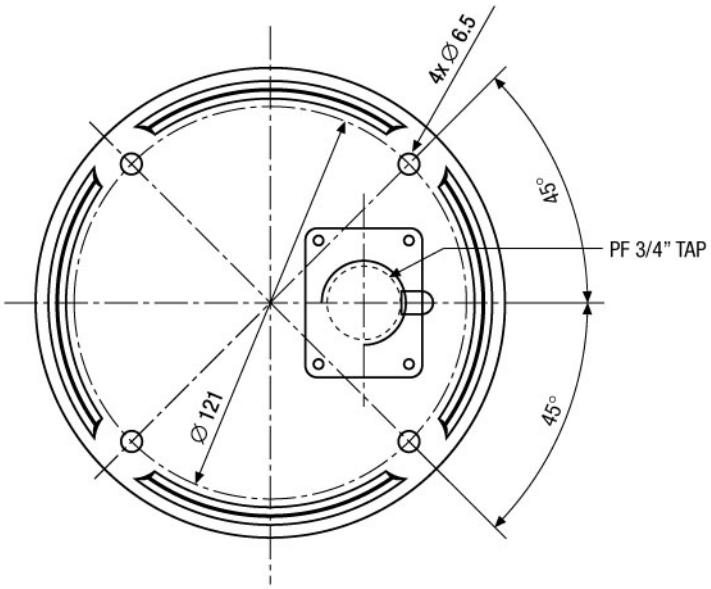

Maße/Dimensions: mm

© Copyright ISG mbH Intern.tätige Sicherheitsges. , Januar 2010- Technische Änderungen vorbehalten