NTC-2101

NTC-2101
1/3´´Netzwerk Tag/Nacht Kamera, 720x576, 12VDC,

Art-Nr. 93152

Objektiv nicht enthalten

Hauptmerkmale

1/3´´Super HAD Farb/SW CCD Sensor
Empfindlichkeit: 0,2Lux bei F1,2 (Farbe)
Digitale Rauschunterdrückung (DNR)
High- und Low-Speed Shutterregelung (MES/ESC/DSS)
Bildschirm-Menüführung / Kameratitel-Einblendung
Geschützte Bereiche / Spiegelbild /Bewegungsmelder
MPEG-4 Kompression
Übertragungsrate: Bis zu 25 B./Sek. (720x576 Px)
Viewer für Live / Aufzeichnung und Konfiguration
Vor- und Nachalarm-Aufzeichnung (im Client PC)
Integrierter Web Server: 10Base-T/100Base-TX
Ereignis-Bildübertragung per E-Mail

Spezifikationen

Serie	eneo NT
System	Tag/Nacht
Videonorm	CCIR/PAL
Chipgröße	1/3´´
Aufnahmesensor	CCD, Sony Super HAD Interline Transfer
Synchronisation	Netzverkoppelt/Intern (über Menü einstellbar)
Fremdsynchronisation	-
Signal/Rauschabstand	50dB (AGC ausgeschaltet)
Umschaltung Farb/SW-Betrieb	über Menü
Belichtungsautomatik	Automatisch/Manueller Shutter/AGC/Flackerfrei
Lichtempfindlichkeit (bei 50% Videosignal)	0,13Lux (Farbe); 0,07Lux (SW) bei AGC-High (gemessen bei F1,2)
Horizontale Auflösung	540 TVL
Aktive Bildelemente	480.000, 795(H) x 596(V)

© Copyright ISG mbH Intern.tätige Sicherheitsges. , Januar 2010- Technische Änderungen vorbehalten

NTC-2101

(Fortsetzung Spezifikationen)

Gamma-Korrektur	0,45
Automatische Verstärkungsregelung (AGC)	31dB max. (Aus/Niedrig/Mittel/Hoch wählbar)
Linearer elektronischer Shutter (ESC)	1/50 ~1/120.000Sek.
Digitale Rauschunterdrückung (DNR)	ja
Low Speed Shutter	ja
Low Speed Shutter (DSS)	Aus, Automatisch: 2 ~128 HB/Sek.
Manueller elektronischer Shutter (MES)	1/50 ~1/120.000Sek.
Apertur-Korrektur (APC)	Horizontal und Vertikal
Weißabgleich	Automatisch (AWB/ATW) oder Manuell: Abgleichbarer Rot- und Blauanteil; Farbtemperatur: 1.800 ~10.500K (ATW)
Gegenlichtkompensation	BLC
Wide Dynamic Range (WDR)	nein
Gegenlichtkompensation	Aus/Niedrig/Mittel/Hoch wählbar
Flackerfrei-Funktion	1/120Sek., Ein/Ausschaltbar
IR-Sperrfilter	schaltbar
Privacy Zone	Ein/Ausschaltbar
Bewegungsmelder (Motion Detector)	4 Felder, Ein/Aus schaltbar
Bewegungsmelder	ja
Texteinblendung	Kamera-Titel Ein/Ausschaltbar
Kamera-Identifikation	Mittels ID-Nr. (Alphanummerisch 001~255)
Schärfekorrektur	In Stufen von 0 ~31 einstellbar
Menüsteuerung	Ein-/Ausschaltbar
Bildeinstellung	Farbe, Helligkeit und Kontrast (über Netzwerk)
Menüeinstellungen	Farbe/SW, AGC, Spiegelbild (hor.), Schärfe, Auto/DC gesteuerte Blende, BLC, Weißabgleich, High/Low Speed Shutter, Shuttergeschwindigkeit, digitale Rauschunterdrückung, Farbflackerunterdrückung Ein/Aus, Geschützte Bereiche Ein/Aus, Bewegungserkennung, Kamera-Nr. Einstellung, Speicherung oder Werkeinstellung
Externe Einstellungen	Menü, Cursor Hoch/Tief/Links/Rechts, Auflagemaß
Externe Anschlüsse	Video (BNC), Auto-Iris/DC-Objektive (4-pol.), Spannungseingang (2-pol.)
Videoausgänge	FBAS, BAS, 1Vss, FBAS oder BAS, 75Ohm, BNC
Audiounterstützung	nein
Alarmeingänge	nein
Alarmverarbeitung	über eingebaute Bewegungs-Detektion, Empfindlichkeits- und Umschalteinstellung. E-Mail Versand
Interner Speicher	ja
Systemvoraussetzungen	Windows 2000/XP, Intel Pentium IV 2GHz oder höher, 512MB RAM oder höher, Festplatte min. 80GB je nach Aufzeichnungsbedarf
Kompressionsverfahren	MPEG4, Teil 2 (ISO/IEC 14496-2), Profil SP und ASP
Audio Standards	PCM 16/8 Bit

© Copyright ISG mbH Intern.tätige Sicherheitsges. , Januar 2010- Technische Änderungen vorbehalten

NTC-2101

(Fortsetzung Spezifikationen)

Bildauflösung max.	720 x 576
Auflösung	Netzwerk: 720x576 (D1), 640x480, 320x240, 160x120 Px.
Bildübertragungsrate max.	25 B./Sek.
Bildrate	Max. 25 Bilder/Sek. bei 720x576 Px. (PAL)
Wiedergabe	Über Browser auf PC oder Viewer-Software
Ethernet-Schnittstelle	10Base-T, 100Base-TX, RJ-45
Web browser	MS Internet Explorer mind. Vers. 6.0
Netzwerkprotokolle	TCP/IP, DHCP, HTTP, DDNS, UDP, RTP, RTSP, SMTP
Bandbreite	Einstellbar
Objektiv Typ	keine Angabe
Objektiv-Mount	CS
Nutzbare Blendensteuerungen	Manuell, Videosignalgesteuert, DC-Spannungsgesteuert
Voralarm-Aufzeichnung	180Sek. max.
Nachalarm-Aufzeichnung	180Sek. max.
Suchfunktion	nach Zeit, Alarm und Ereignis
Steuer-Schnittstellen	nein
Konfiguration	Über WebBrowser und eingebautem WebServer
Zugriff	max. 10 Nutzer gleichzeitig
Software-Upgrade	über Netzwerk-Schnittstelle, inkl. Viewer setup
Schutz gegen unbefugte Bedienung	Password geschützt einstellbar in 3 Ebenen.
Passwortschutz	ja
PTZ Unterstützung	nein
Kamerabefestigung	1/4´´- 20 UNC Gewinde an der Gehäuseober- und -unterseite
Betriebsspannung	12VDC
Power over Ethernet	nein
Leistungsaufnahme	6,0W
Temperaturbereich (Betrieb)	0 ~+40°C
Farbe	Gehäuse: Pantone 877C, Front- und rückseitiger Deckel: 8400C
Abmessungen (HxBxT)	siehe Maßzeichnung
Gewicht	ca. 300g
Lieferumfang	Viewer-Software mit Aufzeichnungsmöglichkeit, Konfigurations- und Client CD-R, 4-pol. Objektiv-Stecker; C-Mount Adapterring
Management-Software-Unterstützung	NT-Manager, Zelaris IP, Aimetis - Symphony, NetAvis
Zertifizierungen	CE

Optionales Zubehör

77773	**VT-PS12DCDT1**	Netzgerät 12VDC/1,0A, stab., Tischpult Version, 1,8m DC-Kabel m. offenen Enden
70495	**VT-PS12DC-7**	Stecker-Netzgerät, 100-240V/12VDC-1,25A, stab, Kontinent & UK-Netzstecker-Einsatz

© Copyright ISG mbH Intern.tätige Sicherheitsges. , Januar 2010- Technische Änderungen vorbehalten

NTC-2101

43239	**A10Z04NDDC-NFS**	F1,4/10-40mm DC-Objektiv/var. Brennweite mit Fokus-Konstanthaltung, 1/2´´C
43249	**F07Z07NDDC-NFS**	F1,3/7,5-50mm DC-Objektiv/var. Brennw. mit Fokus-Konstanthaltung, 1/3´´CS
45251	**YV10X5HR4A-SA2L**	F1,6/5-50mm Megapixel DC-Objektiv, 1/3´´, varifokal, Fokus-Konstanthaltung, CS
45246	**YV5X2.7R4B-SA2L**	F1,3/2,7-13,5mm DC-Objektiv/var. Brennw. Fokus-Konstanthaltung, 1/3´´CS
43237	**F03Z04NDDC-NFS**	F1,4/2,8-11mm DC-Objektiv/var. Brennw. Fokus-Konstanthaltung, 1/3´´CS
43238	**F03Z2.710DC-NFS**	F1,0/3-8mm DC-Objektiv/var. Brennweite mit Fokus-Konstanthaltung, 1/3´´CS
43251	**G04Z03NDDC-NFS**	F1,2/4,5-12,5mm DC-Objektiv/var. Brennw. mit Fokus-Konstanthaltung, 1/2´´CS
43252	**G04Z03M-NFS**	F1,2/4,5-12,5mm Objektiv/var. Brennweite mit Fokus-Konstanthaltung, 1/2´´, CS
47154	**F0812NDDC-NFS**	F1,2/8mm DC-Objektiv mit Fokus Konstanthaltung, 1/3´´CS
47149	**F0612NDDC-NFS**	F1,2/6mm DC-Objektiv mit Fokus Konstanthaltung, 1/3´´CS
47148	**F0412NDDC-NFS**	F1,2/4mm DC-Objektiv mit Fokus Konstanthaltung, 1/3´´CS
47147	**F0312NDDC-NFS**	F1,2/2,8mm DC-Objektiv mit Fokus Konstanthaltung, 1/3´´CS
47161	**F0212NDDC-NFS**	F1,2/2,2mm DC-Objektiv mit Fokus Konstanthaltung, 1/3´´CS
47159	**F0812M-NFS**	F1,2/8mm Normalobjektiv mit Fokus Konstanthaltung, 1/3´´CS
47158	**F0612M-NFS**	F1,2/6mm Normalobjektiv mit Fokus Konstanthaltung, 1/3´´CS
47157	**F0412M-NFS**	F1,2/4mm Normalobjektiv mit Fokus Konstanthaltung, 1/3´´CS
47156	**F0312M-NFS**	F1,2/2,8mm Weitwinkelobjektiv mit Fokus Konstanthaltung, 1/3´´CS
47162	**F0212M-NFS**	F1,2/2,2mm Weitwinkelobjektiv mit Fokus Konstanthaltung, 1/3´´CS
70771	**WD-23**	Wandmontagearm mit Kugelkopf, 1/4´´Befestigungsschraube, Pantone 877
70769	**WD-22**	Wandmontagearm mit Kugelkopf, 1/4´´Kamerabefestigungsschraube, Beige
70536	**VT-PS12DC-9**	Stecker-Netzgerät 100-240VAC/12VDC (1,0A), stabilisiert, mit offenen Enden

© Copyright ISG mbH Intern.tätige Sicherheitsges. , Januar 2010- Technische Änderungen vorbehalten

Technische Zeichnung

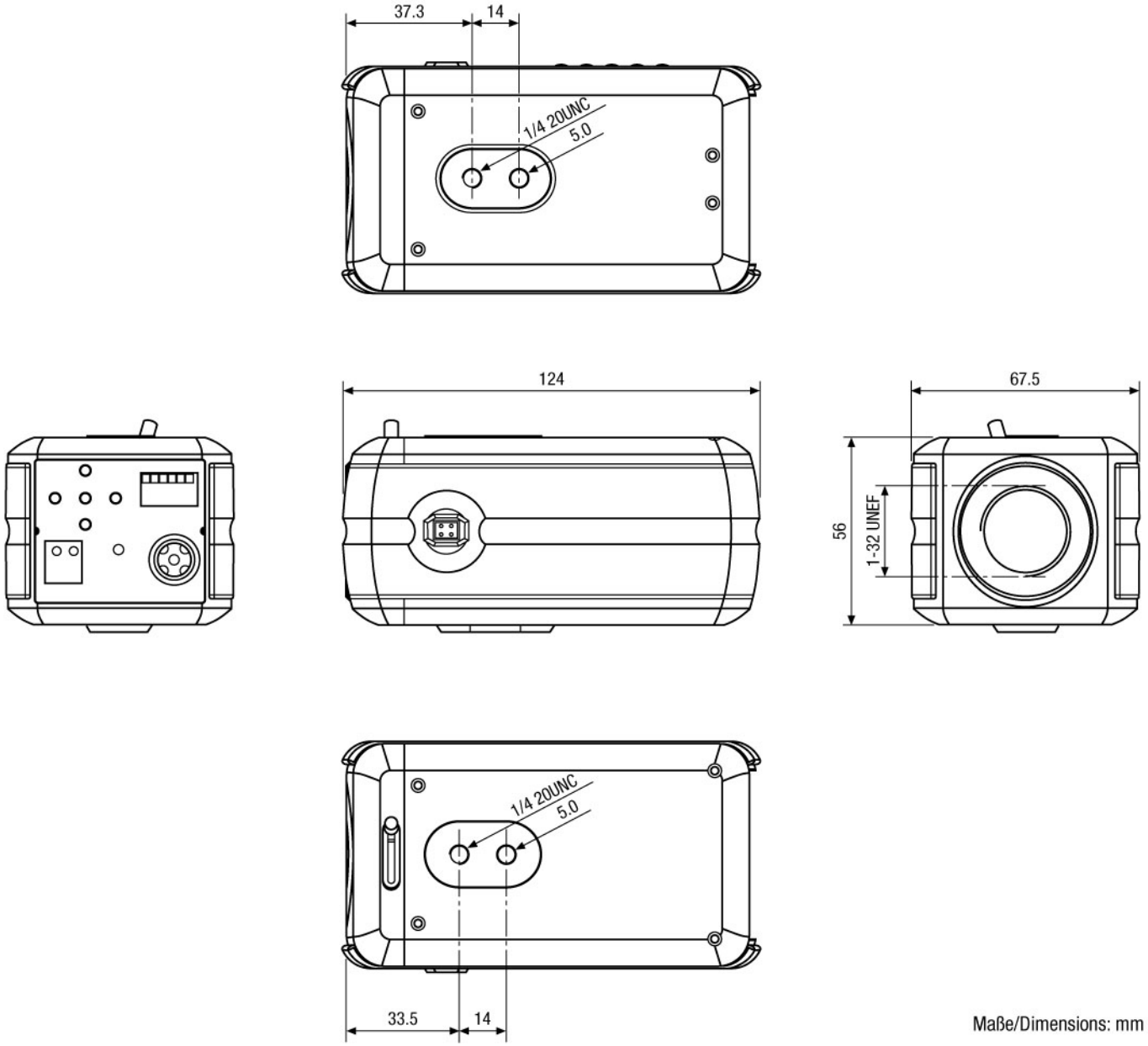

Maße/Dimensions: mm

© Copyright ISG mbH Intern.tätige Sicherheitsges. , Januar 2010- Technische Änderungen vorbehalten