# CG-901PA1V



CG-901PA1V
1/3´´Tag/Nacht Multifunktions-Kamera mit WDR, AGC,
OSD, DSS, 12VDC/24VAC, 650TVL

**Art-Nr. 92549**

Objektiv nicht enthalten

## Hauptmerkmale

**Dynamic Bereich (WDR): 60dB**
**Bildschirm-Menüführung, Kameratitel-Einblendung**
**IR-Schwenkfilter mit Schalthäufigkeits-Überwachung**
**Lichtempfindlichkeit: 0,3Lux/F1,2 (Farbe)**
**2D & 3D Digitale Rauschunterdrückung (DNR)**
**Motion Detektion und Gesichtserkennungs-Funktion**
**High- und Low-Speed Shutter-Regelung (ESC/DSS)**
**Kompensation von Pixelfehlern (Auto Blemish)**
**4x Elektronischer Zoom und Flackerfrei-Funktion**
**Automatischer Weißabgleich mit Hold Funktion (AWB)**
**RS-485 Schnittstelle/Externe Tag/Nachtumschaltung**
**Betriebsspannung: 12VDC oder 24VAC**

## Spezifikationen

| | |
|---|---|
| **System** | Tag/Nacht |
| **Videonorm** | CCIR/PAL |
| **Chipgröße** | 1/3´´ |
| **Aufnahmesensor** | CCD, Sony Super HAD II PS 960H Interline Transfer |
| **Aktive Bildelemente** | 570.000, 950(H) x 596(V) |
| **Horizontale Auflösung** | 650 TVL |
| **Synchronisation** | Intern/Netzverkoppelt (über Menü) |
| **Signal-/Rauschabstand** | 50dB (AGC ausgeschaltet) |
| **Gamma-Korrektur** | 0,45 (Röhrenmonitor); 0,6 (LCD); 1,0 (ausgeschaltet) |
| **Lichtempfindlichkeit (bei 50% Videosignal)** | 0,3 Lux, bei F1,2 (Farbe); 0,04 Lux bei F1,2 (SW) |
| **Automatische Verstärkungsregelung (AGC)** | Aus / Niedrig / Hoch wählbar |
| **Automatischer Elektronischer Shutter (ESC)** | nein |

© Copyright ISG mbH Intern.tätige Sicherheitsges. , April 2010- Technische Änderungen vorbehalten

# CG-901PA1V

(Fortsetzung Spezifikationen)

| | |
|---|---|
| **Manueller elektronischer Shutter (MES)** | 1/50 ~1/100.000Sek. |
| **Low Speed Shutter** | ja, Automatisch, 2 ~40HB, Aus |
| **Digitale Rauschunterdrückung (DNR)** | ja, 2D & 3D |
| **Gegenlichtkompensation** | BLC, WDR, Ein-/Ausschaltbar (über Menü) |
| **Wide Dynamic Range (WDR)** | ja, 60dB |
| **Weißabgleich** | Automatisch/manuell/Hold (2500K - 6500K) |
| **Pixelfehler Kompensation** | Automatische Erkennung und Kompensation von fehlerhaften Pixeln |
| **Apertur-Korrektur (APC)** | Horizontal und Vertikal |
| **Flickerless Function** | Ein/Ausschaltbar (über Menü) |
| **IR-Sperrfilter** | schaltbar |
| **Umschaltung Tag/Nachtbetrieb** | Automatisch und manuell |
| **Privacy Zones** | 8 Bereiche maskierbar |
| **Menüeinstellungen** | OSD Kamera Set-up: WDR, DSS, Shutter, Tag/Nacht, E-Zoom, BLC, AWB, DNR (2D&3D), AGC, Helligkeit, Schärfe, Flackerfrei, Masking (Fensterausblendung), Pixelfehler-Kompensation, Bewegungs- und Gesichtserkennung, Sync.-Selektion, 20-Stellen Kameratitel |
| **Bewegungsmelder** | Integrierte Motion Detektion Funktion |
| **Digital Zoom** | 1,0; 1,5; 2,0; 4,0-fach (Einstellung über Menü) |
| **Objektiv-Mount** | CS |
| **Blendensteuerung** | Manuell; DC-Spannungsgesteuert |
| **Beleuchtung** | nein |
| **Externe Einstellungen** | Auflagemaß, 4 Menü-Steuertasten, RS-485 Abschluss Ein/Aus-Schalter |
| **Videoausgänge** | Composite (FBAS), 1Vss, (F)BAS, 75Ohm, BNC |
| **Externe Anschlüsse** | Blendensteuerung (4-pol.), Video (BNC), Spannungseingang, RS-485 Schnittstelle |
| **Steuer-Schnittstellen** | RS-485 |
| **Kamerabefestigung** | 1/4´´- 20 UNC Gewinde an der Gehäuseober- und -unterseite |
| **Betriebsspannung** | 12VDC, 24VAC, (+/-15%) 50Hz |
| **Leistungsaufnahme** | ca. 4,7W bei 12VDC-Betrieb; 6,5W bei 24VAC |
| **Gehäuse** | Innen |
| **Farbe** | RAL7048 (ähnlich) |
| **Verdeckte Kabelführung** | nein |
| **Schutzart** | IP40 |
| **Temperaturbereich (Betrieb)** | -10°C ~+50°C |
| **Abmessungen (HxBxT)** | Siehe Maßzeichnung |
| **Gewicht** | 200g |
| **Lieferumfang** | 4-pol. Objektiv-Stecker, Inbusschlüssel, Steuer-Anschlusskabel mit offenen Enden, Betriebsanleitung auf CD und Kurzanleitung |
| **Zertifizierungen** | CE |

© Copyright ISG mbH Intern.tätige Sicherheitsges. , April 2010- Technische Änderungen vorbehalten

# CG-901PA1V

## Optionales Zubehör

| | | |
|---|---|---|
| **45246** | **YV5X2.7R4B-SA2L** | F1,3/2,7-13,5mm DC-Objektiv/var. Brennw. Fokus-Konstanthaltung, 1/3´´CS |
| **77773** | **VT-PS12DCDT1** | Netzgerät 12VDC/1,0A, stab., Tischpult Version, 1,8m DC-Kabel m. offenen Enden |
| **70536** | **VT-PS12DC-9** | Stecker-Netzgerät 100-240VAC/12VDC (1,0A), stabilisiert, mit offenen Enden |
| **43238** | **F03Z2.710DC-NFS** | F1,0/3-8mm DC-Objektiv/var. Brennweite mit Fokus-Konstanthaltung, 1/3´´CS |
| **74089** | **EDC-CR1** | Konverter RS-232/RS-485, Aufholverstärker RS-485 |
| **43249** | **F07Z07NDDC-NFS** | F1,3/7,5-50mm DC-Objektiv/var. Brennw. mit Fokus-Konstanthaltung, 1/3´´CS |
| **43239** | **A10Z04NDDC-NFS** | F1,4/10-40mm DC-Objektiv/var. Brennweite mit Fokus-Konstanthaltung, 1/2´´C |
| **70769** | **WD-22** | Wandmontagearm mit Kugelkopf, 1/4´´Kamerabefestigungsschraube, Beige |
| **70771** | **WD-23** | Wandmontagearm mit Kugelkopf, 1/4´´Befestigungsschraube, Pantone 877 |
| **70495** | **VT-PS12DC-7** | Stecker-Netzgerät, 100-240V/12VDC-1,25A, stab, Kontinent & UK-Netzstecker-Einsatz |
| **43252** | **G04Z03M-NFS** | F1,2/4,5-12,5mm Objektiv/var. Brennweite mit Fokus-Konstanthaltung, 1/2´´, CS |
| **43106** | **C/CS RING-AL** | Adapterring C/CS-Mount, Aluminium eloxiert |

© Copyright ISG mbH Intern.tätige Sicherheitsges. , April 2010- Technische Änderungen vorbehalten

# CG-901PA1V

## Produktinformationen

Basis der Fujitsu CG-901P Tag/Nacht-Kamera ist ein Sony SS4 DSP, sowie ein Double-Scan Interline-Transfer-CCD. Dieser CCD-Typ nimmt jedes Bild doppelt auf, zunächst mit normaler und dann mit schneller Verschlusszeit. Danach werden die mit unterschiedlichen Verschlusszeiten aufgenommenen dunklen und hellen Bildbereiche zu einem kontrastreichen Bild, mit großem Dynamikbereich (WDR), kombiniert. Durch diese Aufnahmetechnik wird eine Gegenlichtkompensation erreicht die es, im Gegensatz zu einer normalen BLC, ermöglicht, sowohl die hellen als auch die dunklen Bildteile optimal zu belichten. In vielen Praxistests konnten wir bislang keine Szene mit derart extremer Beleuchtungssituation nachstellen, der das Fujitsu WDR Modell CG-901P nicht gewachsen wäre. Weitere herausragende Merkmale dieser Kamera sind: integrierte Bewegungs- und Gesichtserkennung, Pixelfehler-Kompensation, Alarmkontakt-Ausgang, RS-485 Schnittstelle, 2D&3D Rauschunterdrückung, elektronische Zoom-Funktion, OSD-Menü, Titeleinblendung, Fensterausblendung (Masking), vordefinierte Preset-Parameter und Belichtungsprogramme.

© Copyright ISG mbH Intern.tätige Sicherheitsges. , April 2010- Technische Änderungen vorbehalten

## Technische Zeichnung

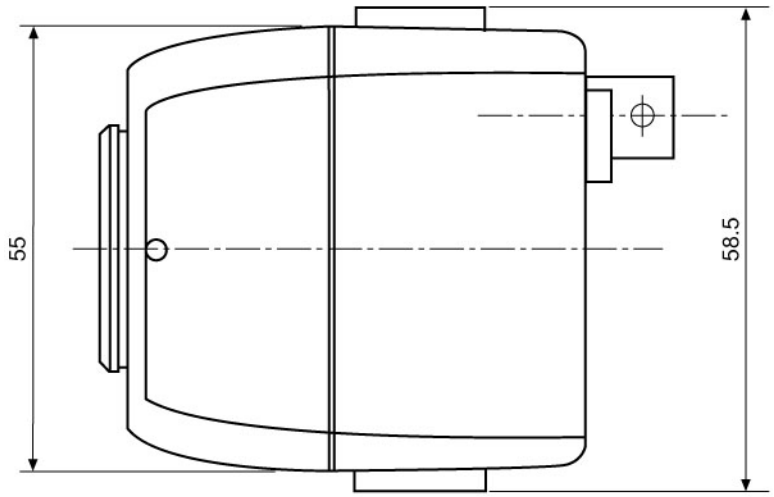


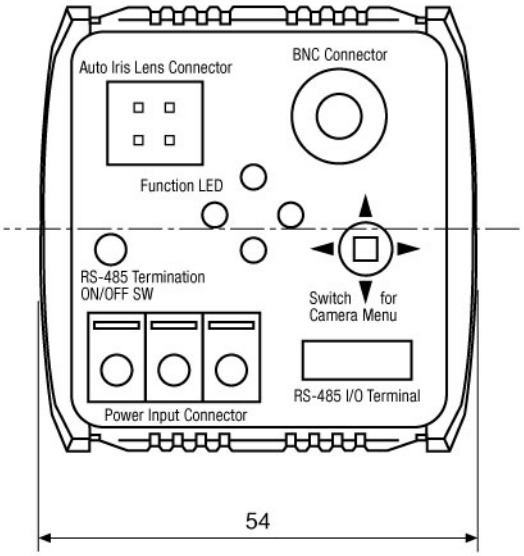


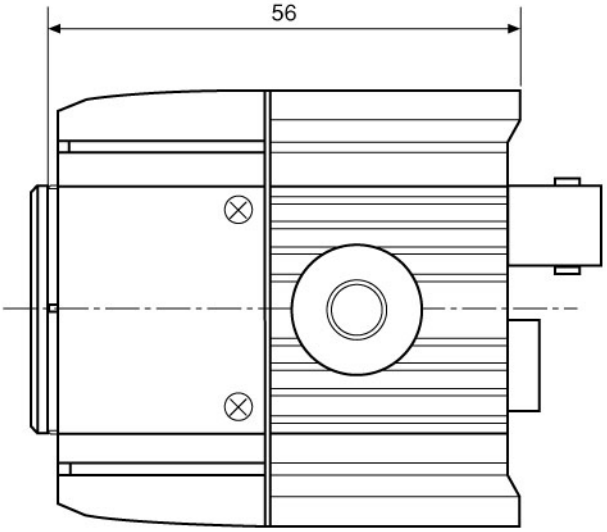


Maße/Dimensions: mm




© Copyright ISG mbH Intern.tätige Sicherheitsges. , April 2010- Technische Änderungen vorbehalten