VKC-1373/VAR210

VKC-1373/VAR210
1/3´´Platinenkamera, Tag/Nacht, WDR, DSS,
IR-Schwenkfilter, 2,8-10,5mm,560TVL

Art-Nr. 92545

Hauptmerkmale

Sony Progressive Scan Interline Transfer CCD
Weit-Dynamik-Funktion (WDR, 60dB)
Horizontale Auflösung: 560 TV-Linien (Farbbetrieb)
Lichtempfindlichkeit: 0,01Lux/F1,2 (16x DSS/sw)
Bildschirm-Menüführung, Kameratitel-Einblendung
Schwenkbarer IR-Sperrfilter
Automatischer Weißabgleich (ATW/AWB)
High und Low Speed Shutterregelung (ESC/DSS)
Digital Zoom 2x-16x
4 einstellbare Fensterausblendungen
Externe Tag/Nachtumschaltung/RS-485 Schnittstelle
Betriebsspannung: 12VDC

Spezifikationen

System	Tag/Nacht
Videonorm	CCIR/PAL
Chipgröße	1/3´´
Aufnahmesensor	CCD, Sony Progressive Scan Interline Transfer
Aktive Bildelemente	440.000, 752(H) x 582(V)
Synchronisation	Intern
Signal-/Rauschabstand	50dB (AGC Aus)
Horizontale Auflösung	560 TVL
Lichtempfindlichkeit (bei 50% Videosignal)	0,3 Lux, (Farbe); 0,15Lux (SW) bei F1,2 (gemessen)
Automatischer Elektronischer Shutter (ESC)	1/120 ~1/10.000Sek.
Low Speed Shutter	ja, DSS: Aus / 2 ~20HB / 40HB / 80HB / 160HB Modus
Automatische Verstärkungsregelung (AGC)	Aus/Niedrig/Mittel/Hoch wählbar
Digitale Rauschunterdrückung (DNR)	nein

© Copyright ISG mbH Intern.tätige Sicherheitsges. , April 2010- Technische Änderungen vorbehalten

VKC-1373/VAR210

(Fortsetzung Spezifikationen)

Flickerless Function	1/120Sek., Ein/Aus schaltbar
Weißabgleich	Automatisch/manuell/Hold
Gegenlichtkompensation	BLC
Wide Dynamic Range (WDR)	ja
Apertur-Korrektur (APC)	Horizontal und Vertikal
Helligkeit	Einstellbereich: 0 ~60
Schärfekorrektur	Einstellbereich: 0 ~15
IR-Sperrfilter	schaltbar
Videoausgänge	Composite (FBAS)
Objektiv Typ	Varifokal
Objektiv	F1,2 ~F140/2,8 ~10,5mm
Brennweite	2,8 mm - 10,5 mm
Digital Zoom	16-fach
Bildwinkel horizontal	81,2° - 25,8°
Blendensteuerung	DC
MOD (Minimum Object Distance)	0,15 m
Filtergewinde	nicht vorhanden
Beleuchtung	nein
Menüeinstellungen	Hauptmenü: Kamera-ID Nr., Kameratitel, Farbe/SW, Schärfe, Spiegelbild, Positiv/Negativ, Bild-Einfrieren. AWB: Weißabgleich Rot, Blau, Automatik. AE: Helligkeit, Flackerfrei, Shutter-Geschwindigkeit, DSS, AGC. Tag/Nacht: Modus (Auto, Tag, Nacht, extern), Filter-Schaltpunkt/Verzögerung, WDR: Modus, BLC. Privacy Zones: Bereich, Masking, X/Y Anfang/Ende. Display: Menü Ein/Aus, Funktioneneinblendung. Initial: Gespeicherte Einstellungen Ja/Nein
Texteinblendung	10-stellig
Privacy Zones	4 Zonen einstellbar
Steuer-Schnittstellen	RS-485, (Pelco D-Protokoll oder eneo Steuer S/W, Steuerprotokoll: auf Anfrage)
Externe Anschlüsse	7-pol. Kabel mit offenen Enden
Montageart	2 Bohrungen im Abstand: 48mm (diagonal)
Schutzart	IP40
Betriebsspannung	12VDC, (9 ~15VDC), 12VDC ±0,5V empfohlen
Leistungsaufnahme	3,0W
Temperaturbereich (Betrieb)	-10°C ~+50°C
Gehäuse	Innen
Verdeckte Kabelführung	nein
Abmessungen (HxBxT)	Siehe Maßzeichnung
Gewicht	60g
Lieferumfang	Kamera mit Objektiv, CDS-Sensor, Testplatine, Betriebsanleitung
Zertifizierungen	CE

© Copyright ISG mbH Intern.tätige Sicherheitsges. , April 2010- Technische Änderungen vorbehalten

VKC-1373/VAR210

Optionales Zubehör

70535	**VT-PS12DC-8**	Stecker-Netzgerät 100-240VAC/12VDC (1,0A), stabilisiert, mit Hohlstecker
77773	**VT-PS12DCDT1**	Netzgerät 12VDC/1,0A, stab., Tischpult Version, 1,8m DC-Kabel m. offenen Enden
70495	**VT-PS12DC-7**	Stecker-Netzgerät, 100-240V/12VDC-1,25A, stab, Kontinent & UK-Netzstecker-Einsatz

© Copyright ISG mbH Intern.tätige Sicherheitsges. , April 2010- Technische Änderungen vorbehalten

VKC-1373/VAR210

Produktinformationen

Die meisten CCD-Kameras sind unter starken Gegenlichtverhältnisse überfordert und liefern nur ein mäßig gutes bis hin zu einem übersteuerten Bild. Mit dem Sony CCD Sensor mit doppelter Auslesung (Progressive scan) konnte hierfür eine entscheidende Verbesserung erzielt werden. Bei der VKC-1373/VAR210 werden zur gleichen Zeit 2 Bilder, mit jeweils den hellen, bzw. dunklen Bildpartien, unabhängig voneinander ausgelesen und anschließend mit dem WDR Chip wieder zu einem Bild zusammengesetzt. Damit kann die Kamera, selbst bei sehr hellem Gegenlicht mit Spitzlichtern, Bild-Übersteuerungen und Smear Effekte vermeiden. Weiterhin, durch den eingebauten IR-Einschwenkfilter und in Verbindung mit einem für Tag/Nachtanwendungen korrigierten Objektiv, liefert die Kamera 24h/Tag einwandfreie Bilder, sofern sie auf den Einsatzzweck optimal abgeglichen wurde.

© Copyright ISG mbH Intern.tätige Sicherheitsges. , April 2010- Technische Änderungen vorbehalten

Technische Zeichnung

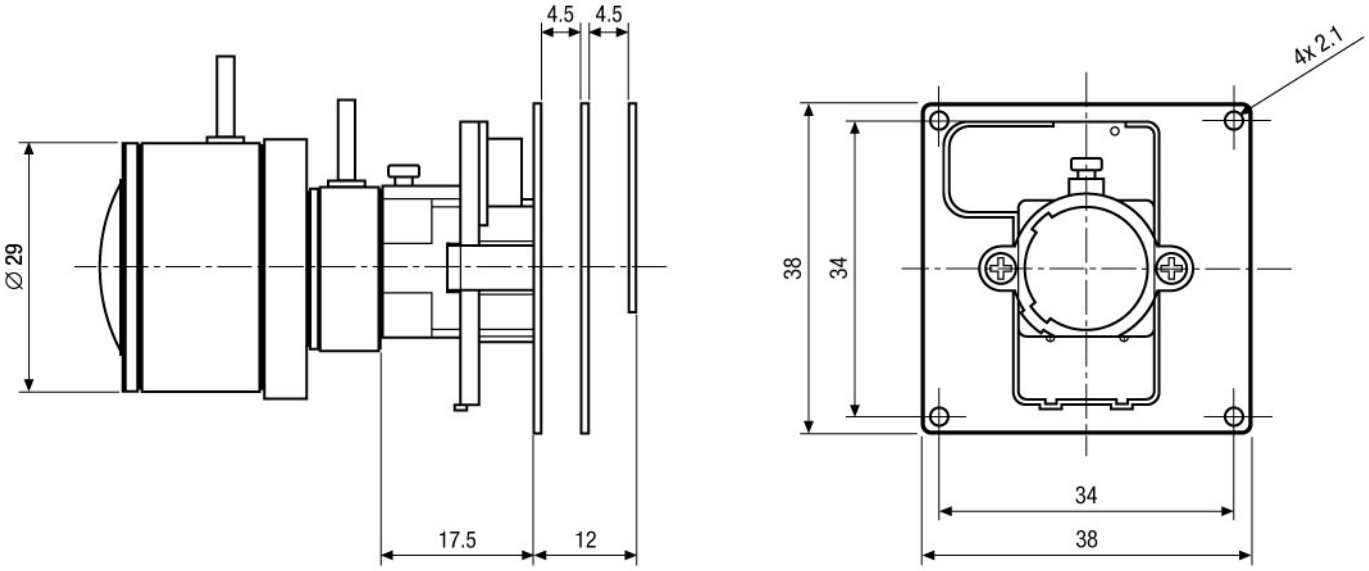

Maße/Dimensions: mm

© Copyright ISG mbH Intern.tätige Sicherheitsges. , April 2010- Technische Änderungen vorbehalten

VIDEOR