VKC-1371/IR-6

VKC-1371/IR-6
1/3´´Kamera, Tag/Nacht, 6mm, 550TVL,
IR-Beleuchtung, 12VDC, IP67

Art-Nr. 92542

Hauptmerkmale

CCD Tag/Nacht-Kamera im Wetterschutzgehäuse
1/3´´Sony Super HAD II CCD
Lichtempfindlichkeit: 0,22Lux bei F1,2 (Farbe)
SW-Wiedergabe bei Nachtbetrieb und LED-Beleuchtung
IR-Beleuchtung: 30 integrierte 850nm LEDs
ca. 30m Ausleuchtung
Automatische Shutterregelung (ESC)
Automatischer Weißabgleich (AWB)
Betriebsspannung: 12VDC
Aluminiumgehäuse mit Sonnenschutzdach
Schutzart: IP67
Befestigungssockel mit verdeckter Kabelführung

Spezifikationen

System	Tag/Nacht
Videonorm	PAL
Chipgröße	1/3´´
Aufnahmesensor	CCD, Sony Super HAD II Interline Transfer
Aktive Bildelemente	470.000, 795(H) x 596(V)
Synchronisation	intern
Signal-/Rauschabstand	45 dB (AGC ausgeschaltet)
Gamma-Korrektur	0,45
Horizontale Auflösung	550 TVL
Lichtempfindlichkeit (bei 50% Videosignal)	0,22 Lux, (Farbe) bei F1,2 (gemessen)
Automatischer Elektronischer Shutter (ESC)	1/50 ~1/100.000Sek.
Low Speed Shutter	nein
Automatische Verstärkungsregelung (AGC)	ja

© Copyright VIDEOR E. Hartig GmbH, Mai 2012- Technische Änderungen vorbehalten

VKC-1371/IR-6

(Fortsetzung Spezifikationen)

Digitale Rauschunterdrückung (DNR)	nein
Weißabgleich	automatisch
Gegenlichtkompensation	nein
Wide Dynamic Range (WDR)	nein
Apertur-Korrektur (APC)	Horizontal und Vertikal
IR-Sperrfilter	OLPF (Overlay Low Pass Filter)
Interne Einstellungen	-
Videoausgänge	Composite (FBAS)
Objektiv Typ	Festbrennweite
Objektiv	F2,5/6mm ohne Blende (IR korrigiert und NFS)
Brennweite	6 mm
e-PTZ Unterstützung	nein
Digital Zoom	nein
Bildwinkel horizontal	50,6°
Blendensteuerung	nein
MOD (Minimum Object Distance)	0,2 m
Beleuchtung	infrarot, 30x LEDs 850nm / 45°. Durch den integrierten Lichtsensor wird die LED-Beleuchtung ein-/ausgeschaltet (+1Lux/+3Lux), in Abhängigkeit von der Umgebungsbeleuchtung.
Beleuchtungsreichweite	ca. 30m (bei guter Lichtreflexion und 40% Videosignal)
Bewegungsmelder	nein
Steuer-Schnittstellen	nein
Externe Anschlüsse	Video (BNC-Kupplung), 12V-Spannungseingang (DC-Hohlkupplung)
Befestigungsart	1/4´´-20 Gewindebohrung an der Rückseite
Montageart	Wandmontage
Temperaturbereich (Betrieb)	-10°C ~+50°C
Gehäusematerial	Aluminium
Gehäuse	Außen
Integrierte Wandhalterung	ja
Verdeckte Kabelführung	ja
Ausblickscheibe	Kunststoff, beschichtet für Außenanwendung, klare Ausblicköffnung für das Objektiv
Sonnenschutzdach	ja
Scheibenheizung	nein
Farbe (Gehäuse)	silbergrau
Vandalismusgeschützt	nein
Schutzart	IP67
Alarmeingänge	nein
Alarmausgänge	nein
Betriebsspannung	12VDC, (+/-10%)

© Copyright VIDEOR E. Hartig GmbH, Mai 2012- Technische Änderungen vorbehalten

VKC-1371/IR-6

(Fortsetzung Spezifikationen)

Leistungsaufnahme	3W
Gewicht	370g (inkl. Halterung)
Bemerkung	Das Objektiv ist für Tag/Nacht-Betrieb optimiert
Zertifizierungen	CE

Optionales Zubehör

70535	**VT-PS12DC-8**	Stecker-Netzgerät 100-240VAC/12VDC (1,0A), stabilisiert, mit Hohlstecker

© Copyright VIDEOR E. Hartig GmbH, Mai 2012- Technische Änderungen vorbehalten

Technische Zeichnung

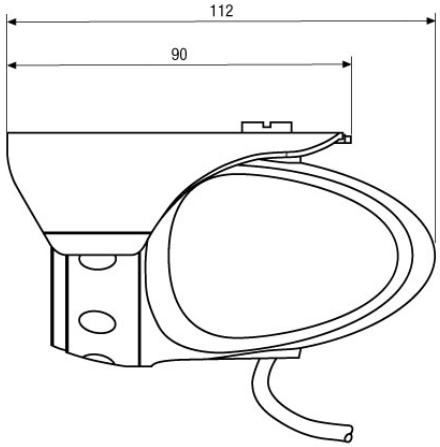

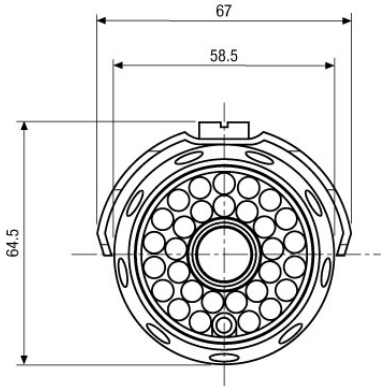

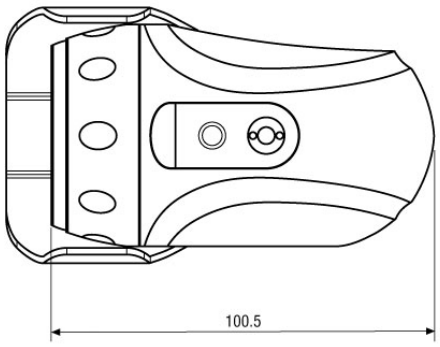

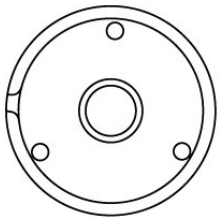

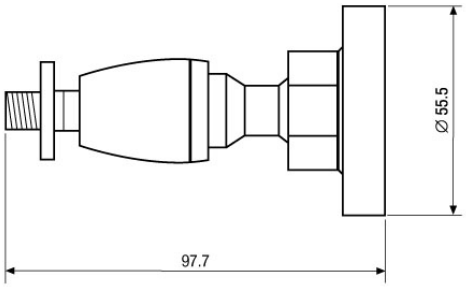

Maße/Dimensions: mm

© Copyright VIDEOR E. Hartig GmbH, Mai 2012- Technische Änderungen vorbehalten