VKCD-1328WSM/MF

Home | Security | Domes | Fest

VKCD-1328WSM/MF
1/3´´Mini Dome, Fix, Tag/Nacht, klar, 3,7mm,
540TVL, 12VDC, Weiß

Art-Nr. 92541

Hauptmerkmale

- **Für Decken- und Wandaufbau**
- **Vandalismusgeschützte Ausführung**
- **Schwenkbarer IR-Sperrfilter**
- **Objektiv F2,0/3,7mm**
- **Horizontale Auflösung: 540 TV-Linien**
- **High Speed Shutterregelung (ESC)**
- **Gegenlichtkompensation (BLC)**
- **Automatischer Weißabgleich (ATW)**
- **Manuelle 3-Achsen Kameraausrichtung**
- **Weißes Aluminium-Druckgussgehäuse**
- **Klare PC-Kuppel, 57mm**
- **Einfache Montage im Innen- und Außenbereich (IP66)**

Spezifikationen

System	True Day&Night
Videonorm	PAL
Chipgröße	1/3´´
Aufnahmesensor	CCD, Sony Super HAD II Interline Transfer
Aktive Bildelemente	440.000, (H) 752 x (V) 582 Pixels
Horizontale Auflösung	540 TVL
Synchronisation	intern
Signal-/Rauschabstand	50dB (AGC ausgeschaltet)
Lichtempfindlichkeit	0,16 Lux
Lichtempfindlichkeit bei	(Farbe); 0,1Lux (SW) bei F1,2 (gemessen), 50 IRE
Automatischer Elektronischer Shutter (ESC)	1/50 ~1/100.000Sek.
Low Speed Shutter	nein
Digitale Rauschunterdrückung (DNR)	nein

© Copyright ISG mbH Intern.tätige Sicherheitsges. Bürohaus Rhin-Center, Rhinstraße 137A, 10318 Berlin, Dezember 2013- Technische Änderungen vorbehalten

VKCD-1328WSM/MF

(Fortsetzung Spezifikationen)

Gegenlichtkompensation	BLC
Wide Dynamic Range (WDR)	nein
IR-Sperrfilter	schaltbar
Bewegungsmelder	nein
Digital Zoom	nein
Objektiv	Festbrennweite
Brennweite	3,7 mm
Bildwinkel horizontal	67°
MOD (Minimum Object Distance)	0,1 m
Videoausgänge	Composite (FBAS), 1Vss, (F)BAS, 75Ohm, BNC
Alarmeingänge	nein
Alarmausgänge	nein
e-PTZ Unterstützung	nein
Drehbereich	359°
Beleuchtung	nein, keine
Steuer-Schnittstellen	nein
Gehäuse	Außen
Gehäusematerial	Aluminium
Farbe (Kuppel)	klar
Farbe (Gehäuse)	weiß
Heizung	nein
Montageart	Deckenmontage, Wandmontage
Stromversorgung	12VDC, 12VDC (10 ~15VDC), 12VDC ±0,5V empfohlen
Leistungsaufnahme	3,0W
Temperaturbereich (Betrieb)	-10°C ~+50°C
Schutzart	IP66
Vandalismusgeschützt	ja
Abmessungen (HxBxT)	siehe Maßzeichnung
Gewicht	260g
Lieferumfang	Kamera, Betriebsanleitung
Zertifizierungen	CE

Optionales Zubehör

203658	**VT-PS12DC-11**	Stecker Netzgerät, 100-240VAC/12VDC (1,0A), stabilisiert, mit Hohlstecker

© Copyright ISG mbH Intern.tätige Sicherheitsges. Bürohaus Rhin-Center, Rhinstraße 137A, 10318 Berlin, Dezember 2013- Technische Änderungen vorbehalten

Technische Zeichnung

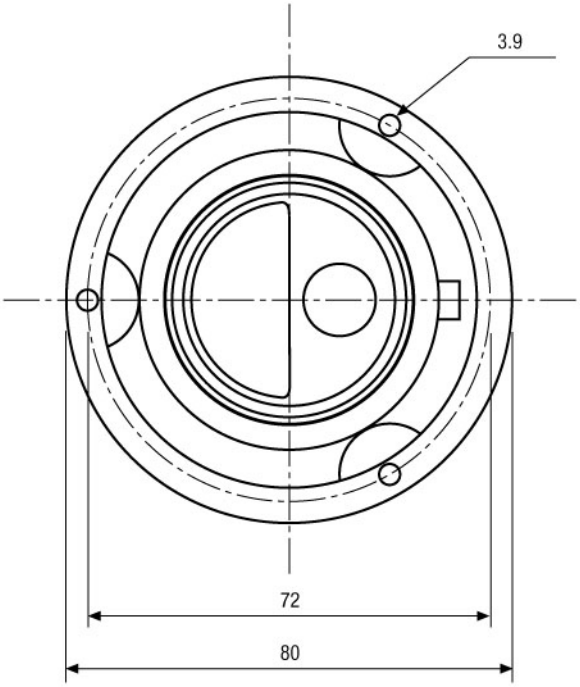

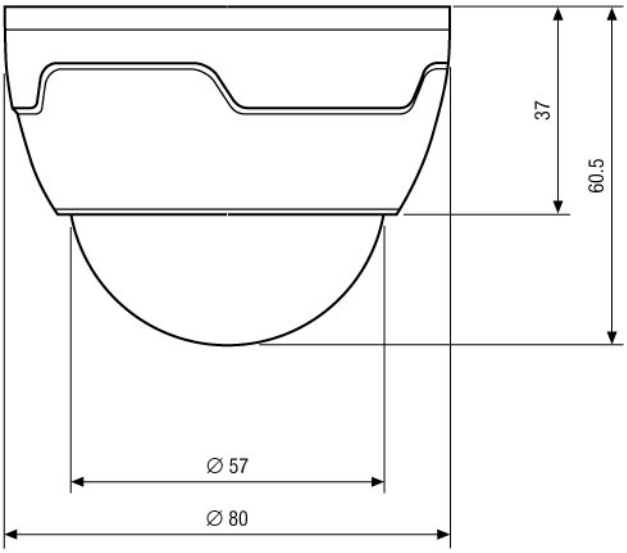

Maße/Dimensions: mm

ISG mbH Intern.tätige Sicherheitsges. Bürohaus Rhin-Center
Rhinstraße 137A · 10318 Berlin · DE

© Copyright ISG mbH Intern.tätige Sicherheitsges. Bürohaus Rhin-Center, Rhinstraße 137A, 10318 Berlin, Dezember 2013- Technische Änderungen vorbehalten

VIDEOR