VKCD-1328WFM/MF

Artikel-Nr.: 92539

1/3" Mini Dome, Fix,
Tag/Nacht, klar, 3,7mm,
540TVL, 12VDC, Weiß

Hauptmerkmale

Für Decken- und Wandeinbau
Schwenkbarer IR-Sperrfilter
Horizontale Auflösung: 540 TV-Linien
Gegenlichtkompensation (BLC)
Manuelle 3-Achsen Kameraausrichtung
Klare PC-Kuppel, 57mm
Vandalismusgeschützte Ausführung
Objektiv F2,0/3,7mm
High Speed Shutterregelung (ESC)
Automatischer Weißabgleich (ATW)
Weißes Aluminium-Druckgussgehäuse
Einfache Montage im Innen- und Außenbereich (IP66)

Spezifikationen

System	True Day&Night
Videonorm	PAL
Chipgröße	1/3"
Aufnahmesensor	CCD
Aufnahmesensor	Sony Super HAD II Interline Transfer
Aktive Bildelemente	440.000, (H) 752 x (V) 582 Pixels
Horizontale Auflösung	540 TVL
Synchronisation	intern
Signal-/Rauschabstand	50dB (AGC ausgeschaltet)
Lichtempfindlichkeit	0,16 Lux
Lichtempfindlichkeit	(Farbe); 0,1Lux (SW) bei F1,2 (gemessen), 50 IRE
Automatischer Elektronischer Shutter (ESC)	1/50 ~ 1/100.000Sek.
Low Speed Shutter	nein
Digitale Rauschunterdrückung (DNR)	nein
Gegenlichtkompensation	BLC
Wide Dynamic Range (WDR)	nein

Spezifikationen (Fortsetzung)

Weißabgleich	automatisch (3000 - 8000K)
IR-Sperrfilter	schaltbar
Bewegungsmelder	nein
Digital Zoom	nein
Objektiv Typ	Festbrennweite
Brennweite	3,7 mm
Bildwinkel horizontal	67°
MOD (Minimum Object Distance)	0,1 m
Videoausgänge	Composite (FBAS)
Alarmeingänge	nein
Alarmausgänge	nein
e-PTZ Unterstützung	nein
Beleuchtung	nein
Beleuchtung	keine
Steuer-Schnittstellen	nein
Gehäuse	Außen
Gehäusematerial	Aluminium
Farbe (Kuppel)	klar
Farbe (Gehäuse)	weiß
Heizung	nein
Montageart	Deckeneinbau
Betriebsspannung	12VDC
Betriebsspannung	12VDC (10 ~ 15VDC), 12VDC ±0,5V empfohlen
Leistungsaufnahme	3,0W
Temperaturbereich (Betrieb)	-10°C ~ +50°C
Schutzart	IP66
Vandalismusgeschützt	ja
Abmessungen (HxBxT)	siehe Maßzeichnung
Gewicht	200g
Lieferumfang	Kamera, Betriebsanleitung
Zertifizierungen	CE

Verfügbares Zubehör

Bild	Artikel-Nr. / Typ	Beschreibung
	VT-PS12DC-8	Stecker-Netzgerät 100-240VAC/12VDC (1,0A), stabilisiert, mit Hohlstecker

Technische Zeichnung

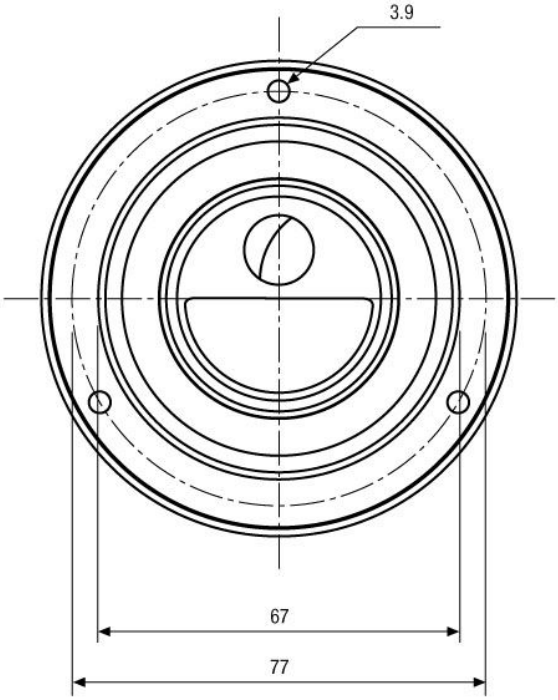

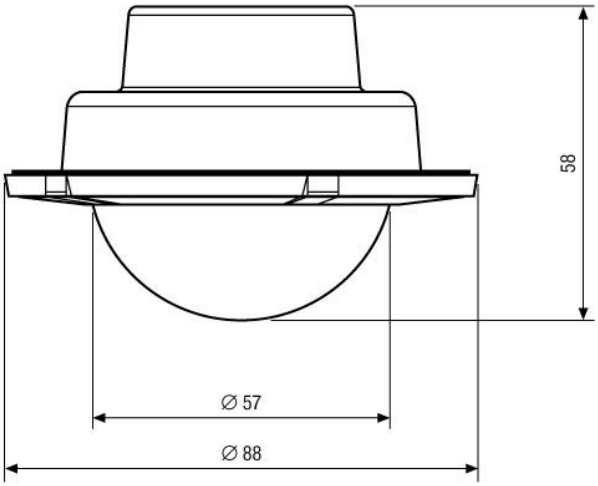

Maße/Dimensions: mm

Ihr Partner für eneo Produkte: