# VKC-1370



VKC-1370
1/3´´Tag/Nacht Kamera, 540TVL, 230VAC,

## Art-Nr. 92537

Objektiv nicht enthalten

## Hauptmerkmale

**1/3´´Sony Super HAD CCD**
**Empfindlichkeit: 0,04Lux bei F1,2 (S/W)**
**Automatische Verstärkungsregelung (AGC)**
**Schwenkbarer IR-Sperrfilter**
**Schaltbare Gegenlichtkompensation (BLC)**
**Blenden/Shutterregelung (ALC/ESC)**
**Schaltbare Flackerfrei-Funktion**
**Automatischer Weißabgleich (ATW)**
**Erweiterte Schärfekorrektur**
**Auto-Iris und DC-Iris Blendensteuerung**
**Betriebsspannung: 230VAC/50Hz**
**CS-Mount**

## Spezifikationen

| | |
|---|---|
| **System** | Tag/Nacht |
| **Videonorm** | PAL |
| **Chipgröße** | 1/3´´ |
| **Aufnahmesensor** | CCD, Sony Super HAD II Interline Transfer |
| **Aktive Bildelemente** | 440.000 (H) 752 x (V) 582 Pixels |
| **Horizontale Auflösung** | 540 TVL |
| **Synchronisation** | intern |
| **Signal-/Rauschabstand** | 50dB (AGC Aus) |
| **Lichtempfindlichkeit (bei 50% Videosignal)** | 0,15 Lux, (Farbe); 0,04Lux (SW) bei F1,2 (gemessen) |
| **Automatischer Elektronischer Shutter (ESC)** | 1/50 ~1/100.000Sek. |
| **Low Speed Shutter** | nein |
| **Digitale Rauschunterdrückung (DNR)** | nein |
| **Gegenlichtkompensation** | BLC, Ein/Aus schaltbar |

© Copyright VIDEOR E. Hartig GmbH, Mai 2012- Technische Änderungen vorbehalten

# VKC-1370

(Fortsetzung Spezifikationen)

| | |
|---|---|
| **Wide Dynamic Range (WDR)** | nein |
| **Weißabgleich** | automatisch/manuell (2000K - 8000K) |
| **Apertur-Korrektur (APC)** | Horizontal und Vertikal |
| **Flickerless Function** | ja |
| **IR-Sperrfilter** | schaltbar |
| **Umschaltung Tag/Nachtbetrieb** | Automatisch und manuell |
| **Bewegungsmelder** | nein |
| **Digital Zoom** | nein |
| **e-PTZ Unterstützung** | nein |
| **Objektiv-Mount** | CS-Mount |
| **Blendensteuerung** | Manuell, AI, DC-Spannungsgesteuert |
| **Beleuchtung** | nein |
| **Externe Einstellungen** | 4 DIP Switch-Schalter für: ALC/ESC, BLC Ein/Aus, Flackerfrei Ein/Aus, Tag/Nacht. AI/DC-Blendensteuerung. Pegel für DC-Spannungsgesteuerte Objektive, Auflagemaß |
| **Videoausgänge** | Composite (FBAS), 1Vss, (F)BAS, 75Ohm, BNC |
| **Externe Anschlüsse** | Video (BNC), Auto-Iris/DC-Objektive (4-pol.), Spannungseingang (2-pol.) |
| **Steuer-Schnittstellen** | nein |
| **Kamerabefestigung** | 1/4´´- 20 UNC Gewinde an der Gehäuseober- und -unterseite |
| **Alarmeingänge** | - |
| **Alarmausgänge** | - |
| **Betriebsspannung** | 230VAC |
| **Gehäuse** | Innen |
| **Farbe** | Pantone Cool Gray 2C |
| **Verdeckte Kabelführung** | nein |
| **Vandalismusgeschützt** | nein |
| **Schutzart** | keine Angabe |
| **Temperaturbereich (Betrieb)** | -10°C ~+50°C |
| **Abmessungen (HxBxT)** | 55x65x106mm |
| **Gewicht** | 410g |
| **Lieferumfang** | Netzkabel |
| **Zertifizierungen** | CE |

## Optionales Zubehör

| | | |
|---|---|---|
| **43274** | **F03Z2.6DC-NFSHR** | F1,0/3-8mm DC-Objektiv, varifo kal, Fokus Konstanthaltung, ho chauflösend, 1/3´´CS |
| **70771** | **WD-23** | Wandmontagearm, Kugelkopf, 1/4´´Befestigungsschraube, Pantone 877 |
| **79644** | **VTL-WWD** | Wetterschutzgehäuse (300mm) RAL9002, Wandarm, Thermostat, Heizung 12-24V |

© Copyright VIDEOR E. Hartig GmbH, Mai 2012- Technische Änderungen vorbehalten

## Technische Zeichnung

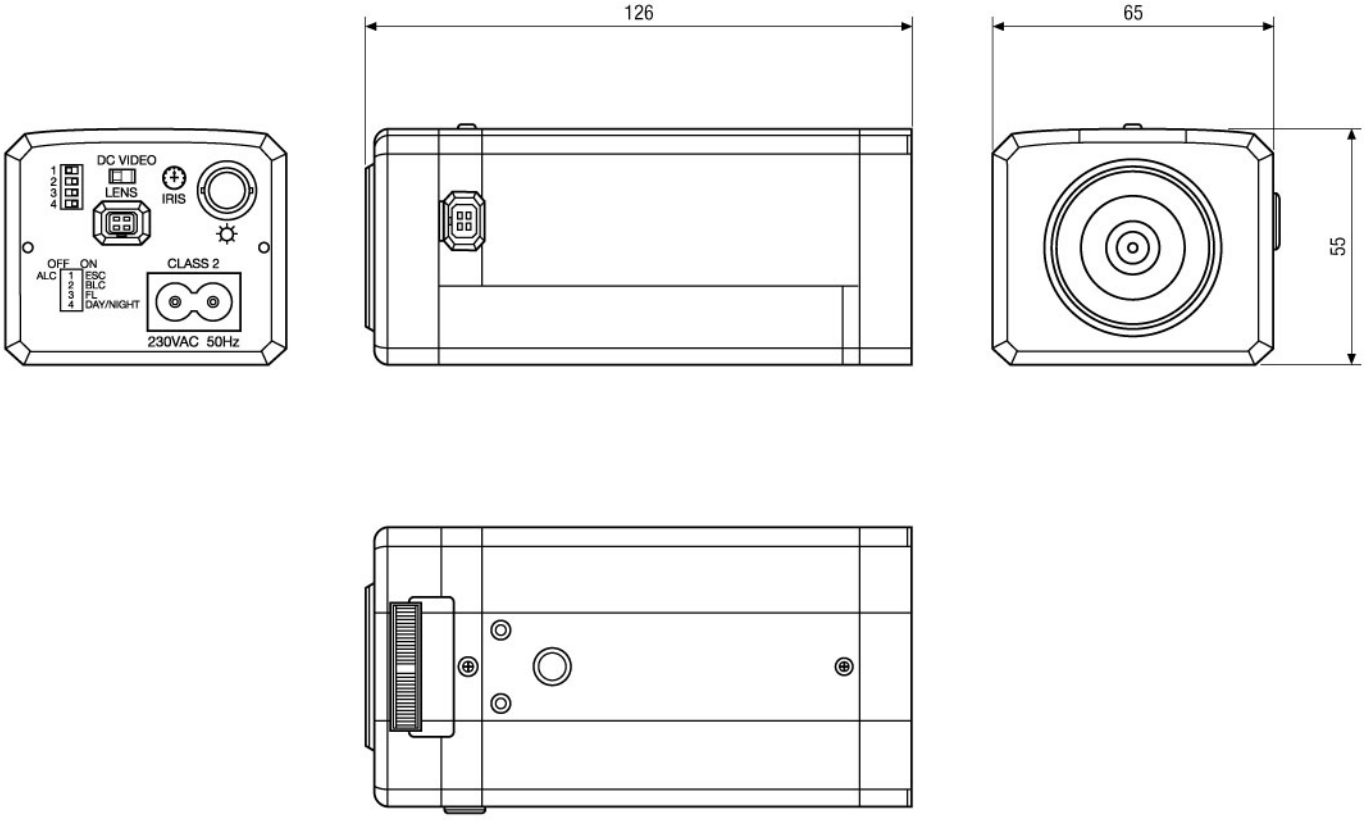


Maße/Dimensions: mm



© Copyright VIDEOR E. Hartig GmbH, Mai 2012- Technische Änderungen vorbehalten