VKC-1331A

VKC-1331A
1/3´´Zylinder-Kamera, Farbe, 3,6mm, 550TVL, 12VDC,

Art-Nr. 92531

Hauptmerkmale

CCD Farb-Zylinderkamera
1/3´´Sony Super HAD II CCD
Lichtempfindlichkeit: 0,2 Lux (F1,2)
Automatische Shutterregelung (ESC)
Automatische Verstärkungsregelung (AGC)
Automatischer Weißabgleich (AWB)
Spannungsversorgung: 12VDC
Wetterbeständiges Aluminiumgehäuse (IP67)
Befestigungssockel mit Kugelkopfarretierung
Kleine Bauform: 19mm Außendurchmesser

Spezifikationen

System	Farbe
Videonorm	PAL
Chipgröße	1/3´´
Aufnahmesensor	CCD, Sony Super HAD II Interline Transfer
Aktive Bildelemente	440.000, 752(H) x 582(V)
Synchronisation	intern
Signal-/Rauschabstand	48dB (AGC Aus)
Gamma-Korrektur	0,45
Horizontale Auflösung	550 TVL
Lichtempfindlichkeit (bei 50% Videosignal)	0,18 Lux, bei F1,2 (gemessen)
Automatischer Elektronischer Shutter (ESC)	1/4 ~1/100.000Sek.
Low Speed Shutter	nein
Automatische Verstärkungsregelung (AGC)	ja
Digitale Rauschunterdrückung (DNR)	nein

© Copyright VIDEOR E. Hartig GmbH, Mai 2012- Technische Änderungen vorbehalten

VKC-1331A

(Fortsetzung Spezifikationen)

Weißabgleich	automatisch (2100 - 8000K)
Gegenlichtkompensation	nein
Wide Dynamic Range (WDR)	nein
IR-Sperrfilter	Standard
Videoausgänge	Composite (FBAS)
Objektiv Typ	Festbrennweite
Objektiv	F2,0/3,6mm
Brennweite	3,6 mm
e-PTZ Unterstützung	nein
Digital Zoom	nein
Bildwinkel horizontal	69°
Blendensteuerung	nein
MOD (Minimum Object Distance)	0,1 m
Beleuchtung	nein
Bewegungsmelder	nein
Steuer-Schnittstellen	nein
Kabelanschluss	Video/Spannungsversorgung vorverkabelt und nach außen geführt (ca. 0,5m lang, Video: BNC-Kupplung; 12VDC-Eingang: DC-Hohlkupplung)
Temperaturbereich (Betrieb)	-10°C ~+50°C
Gehäusematerial	Aluminium
Gehäuse	Außen
Integrierte Wandhalterung	nein
Verdeckte Kabelführung	nein
Sonnenschutzdach	nein
Scheibenheizung	nein
Farbe (Gehäuse)	schwarz
Vandalismusgeschützt	nein
Schutzart	IP67
Alarmeingänge	-
Alarmausgänge	-
Betriebsspannung	12VDC
Leistungsaufnahme	ca. 1,7W
Abmessungen (HxBxT)	19x19x54,7 mm
Gewicht	48g
Lieferumfang	Kamera, Betriebsanleitung, Wand- und Deckenmontagearm, Befestigungsschrauben
Zertifizierungen	CE

Optionales Zubehör

© Copyright VIDEOR E. Hartig GmbH, Mai 2012- Technische Änderungen vorbehalten

70535	**VT-PS12DC-8**	Stecker-Netzgerät 100-240VAC/12VDC (1,0A), stabilisiert, mit Hohlstecker

© Copyright VIDEOR E. Hartig GmbH, Mai 2012- Technische Änderungen vorbehalten

Technische Zeichnung

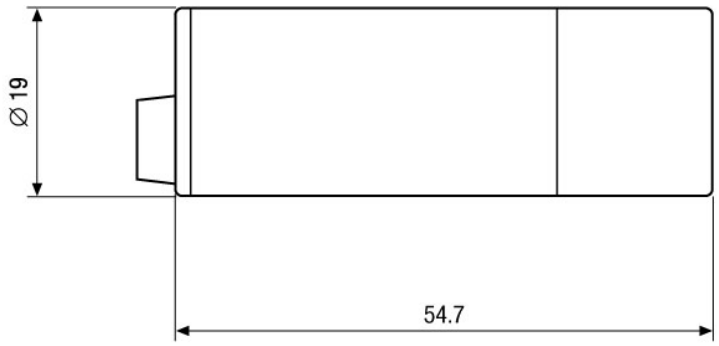

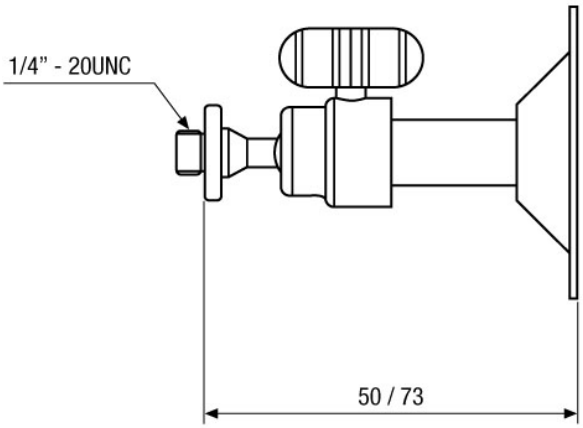

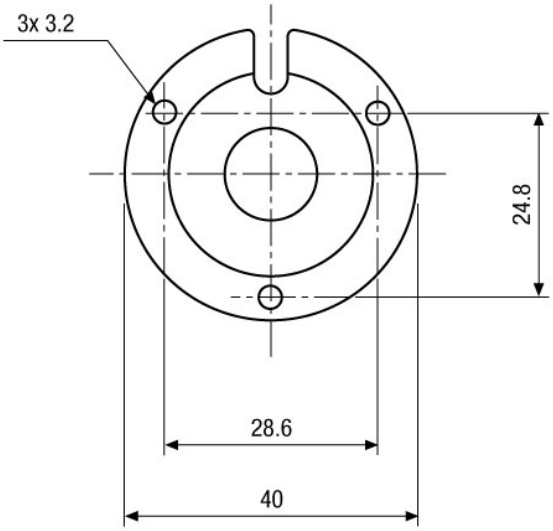

Maße/Dimensions: mm

© Copyright VIDEOR E. Hartig GmbH, Mai 2012- Technische Änderungen vorbehalten