VKC-1366

VKC-1366
1/3´´Platinenkamera, Farbe, 3,6mm, 550TVL,

Gehäuse, 12VDC

Art-Nr. 92529

Hauptmerkmale

CCD Color-Platinenkamera im Gehäuse
1/3´´Sony Super HAD II CCD
Automatische Shutterregelung (ESC)
Automatische Verstärkungsregelung (AGC)
Automatischer Weißabgleich (AWB)
Lichtempfindlichkeit: 0,2Lux (F1,2)
Wechselbares Platinenkamera-Objektiv
Spannungsversorgung: 12VDC
Kleine Bauform: 25x25mm

Spezifikationen

System	Farbe
Chipgröße	1/3´´
Aufnahmesensor	CCD, Sony Super HAD Interline Transfer
Aktive Bildelemente	440.000 (H) 752 x (V) 582 Pixels
Synchronisation	intern
Gamma-Korrektur	0,45
Horizontale Auflösung	550 TVL
Lichtempfindlichkeit (bei 50% Videosignal)	0,2 Lux, bei F1,2 (gemessen)
Automatischer Elektronischer Shutter (ESC)	1/50 ~1/100.000Sek.
Low Speed Shutter	nein
Automatische Verstärkungsregelung (AGC)	ja
Digitale Rauschunterdrückung (DNR)	nein
Weißabgleich	automatisch
Gegenlichtkompensation	nein

© Copyright VIDEOR E. Hartig GmbH, Mai 2012- Technische Änderungen vorbehalten

VKC-1366

(Fortsetzung Spezifikationen)

Wide Dynamic Range (WDR)	nein
Apertur-Korrektur (APC)	Horizontal und Vertikal
IR-Sperrfilter	Standard
Videoausgänge	Composite (FBAS)
Objektiv Typ	Festbrennweite
Objektiv	F2,0/3,6mm ohne Blende
Brennweite	3,6 mm
e-PTZ Unterstützung	nein
Digital Zoom	nein
Bildwinkel horizontal	69°
Blendensteuerung	nein
MOD (Minimum Object Distance)	0,1 m
Beleuchtung	nein
Bewegungsmelder	nein
Steuer-Schnittstellen	nein
Externe Anschlüsse	Video (BNC-Kupplung), 12 VDC-Eingang (DC-Hohlkupplung)
Temperaturbereich (Betrieb)	-10°C ~+50°C
Gehäusematerial	Aluminium
Gehäuse	Innen
Integrierte Wandhalterung	nein
Verdeckte Kabelführung	nein
Sonnenschutzdach	nein
Scheibenheizung	nein
Farbe (Gehäuse)	schwarz
Vandalismusgeschützt	nein
Schutzart	keine Angabe
Alarmeingänge	-
Alarmausgänge	-
Betriebsspannung	12VDC
Leistungsaufnahme	0,72W
Abmessungen (HxBxT)	25x26x28,5mm
Gewicht	28g
Lieferumfang	Kamera, Montagebügel, Anschlusskabelsatz, Betriebsanleitung
Zertifizierungen	CE

Optionales Zubehör

70535	**VT-PS12DC-8**	Stecker-Netzgerät 100-240VAC/12VDC (1,0A), stabilisiert, mit Hohlstecker
40059	**H0225M**	F2,5/2,5mm Platinenkameraobjektiv, 1/3´´Gewinde M12X0,5
40061	**H0820M**	F2,0/8mm Platinenkameraobjektiv, 1/3´´Gewinde M12X0,5

© Copyright VIDEOR E. Hartig GmbH, Mai 2012- Technische Änderungen vorbehalten

Produktinformationen

Lieferung mit englisch-sprachiger Montage- und Betriebsanleitung

© Copyright VIDEOR E. Hartig GmbH, Mai 2012- Technische Änderungen vorbehalten

Technische Zeichnung

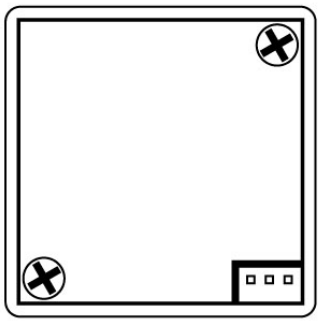

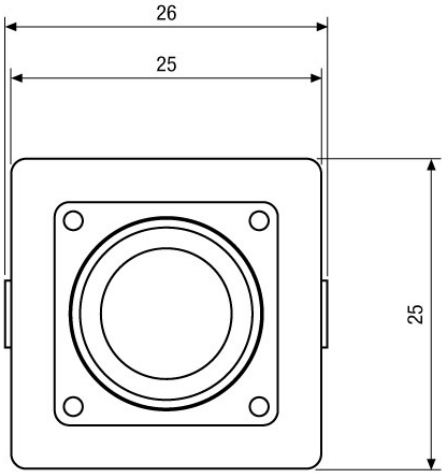

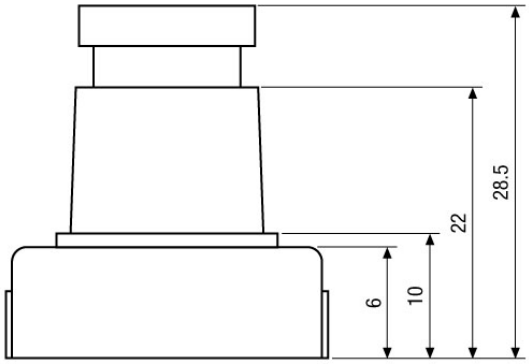

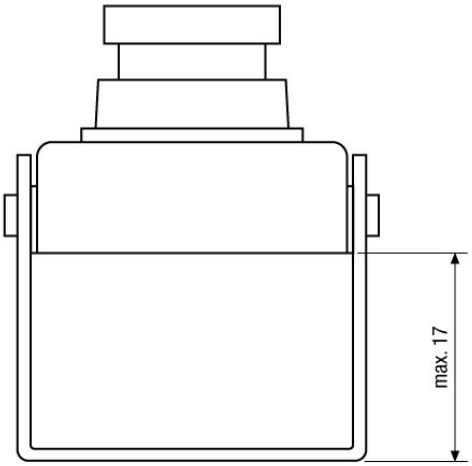

Maße/Dimensions: mm

© Copyright VIDEOR E. Hartig GmbH, Mai 2012- Technische Änderungen vorbehalten