VKC-1365T

VKC-1365T
1/3´´Säulenkamera, Farbe, 2,9mm, 540TVL, 12VDC,

Art-Nr. 92524

Hauptmerkmale

- **Farbkamera im Säulengehäuse für Gesichtserkennung**
- **1/3´´Sony Super HAD CCD**
- **Lichtempfindlichkeit: 0,1Lux (bei F1,2)**
- **Automatische Verstärkungsregelung (AGC)**
- **Automatische Shutterregelung (ESC)**
- **Permanente Gegenlichtkompensation (BLC)**
- **Automatischer Weißabgleich (AWB)**
- **Interne Synchronisation**
- **Spannungsversorgung: 12VDC**
- **Schwarzes, höhenverstellbares Aluminiumgehäuse**
- **Sockelplatte für Tischbefestigung**
- **Montagefertig mit Anschlusskabel, BNC & DC-Buchsen**

Spezifikationen

System	Farbe
Videonorm	PAL
Chipgröße	1/3´´
Aufnahmesensor	CCD, Sony Super HAD Interline Transfer
Aktive Bildelemente	470.000, 795(H) x 596(V)
Synchronisation	Intern
Signal-/Rauschabstand	50dB (AGC ausgeschaltet)
Gamma-Korrektur	0,45
Horizontale Auflösung	540 TVL
Lichtempfindlichkeit (bei 50% Videosignal)	0,1 Lux, bei F1,2 (gemessen)
Automatischer Elektronischer Shutter (ESC)	1/50 ~1/100.000Sek.
Low Speed Shutter	nein
Automatische Verstärkungsregelung (AGC)	ja

© Copyright ISG mbH Intern.tätige Sicherheitsges. , April 2010- Technische Änderungen vorbehalten

VKC-1365T

(Fortsetzung Spezifikationen)

Digitale Rauschunterdrückung (DNR)	nein
Weißabgleich	Automatisch
Gegenlichtkompensation	BLC
Wide Dynamic Range (WDR)	nein
Apertur-Korrektur (APC)	Horizontal und Vertikal
IR-Sperrfilter	Standard
Videoausgänge	Composite (FBAS)
Objektiv Typ	Festbrennweite
Objektiv	F3,0 / 2,9mm
Brennweite	2,9 mm
Bildwinkel horizontal	96,2°
Blendensteuerung	nein
MOD (Minimum Object Distance)	0,2 m
Filtergewinde	nicht vorhanden
Beleuchtung	nein
Steuer-Schnittstellen	nein
Externe Einstellungen	-
Externe Anschlüsse	Video (BNC-Kupplung), 12V-Eingang (DC-Hohlkupplung)
Schutzart	IP40
Betriebsspannung	12VDC
Leistungsaufnahme	1,5W
Temperaturbereich (Betrieb)	0 ~+40°C
Gehäusematerial	Aluminium, Kunststoff
Gehäuse	Innen
Integrierte Wandhalterung	nein
Verdeckte Kabelführung	ja
Scheibenheizung	nein
Farbe (Gehäuse)	schwarz
Abmessungen (HxBxT)	Siehe Maßzeichnung
Gewicht	1,05kg
Lieferumfang	Netzgerät 100~240V/12VDC, Bohrschablone, Betriebsanleitung
Bemerkung	Drehbereich +/- 45°, Neigebereich (Objektiv) +/- 10°
Zertifizierungen	CE

© Copyright ISG mbH Intern.tätige Sicherheitsges. , April 2010- Technische Änderungen vorbehalten

Technische Zeichnung

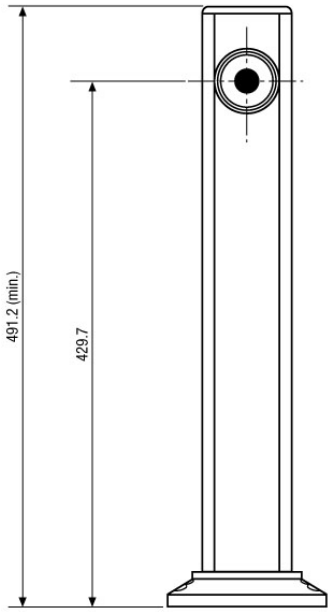

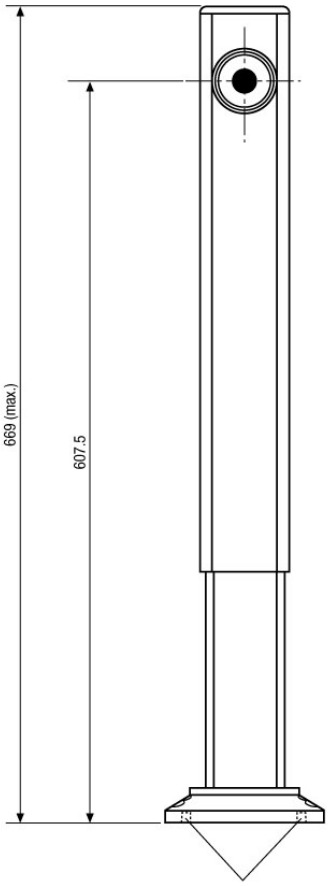

2 Ausbrechöffnungen für Kabeldurchführung /
2 knockouts for cable entry

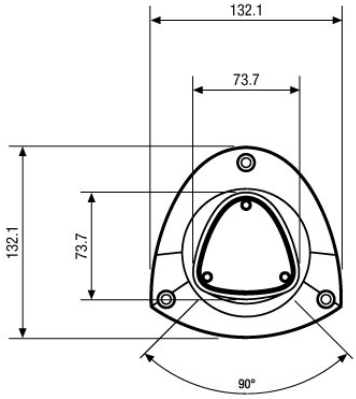

Maße/Dimensions: mm

© Copyright ISG mbH Intern.tätige Sicherheitsges. , April 2010- Technische Änderungen vorbehalten