# GLD-1501/IR

Home I Security I IP Domekameras I Fest

GLD-1501/IR
1/3´´Netzwerk Tag/Nacht Fixdome, 704x576, F1,4/3,
3-12mm, IR-Beleuchtung

**Art-Nr. 92392**

## Hauptmerkmale

**Für Decken- und Wandaufbau im Innenraum**
**Vandalismusgeschützte Ausführung, 100mm Kuppel**
**Integriertes Vari-Objektiv: F1,2/3,3-12mm**
**IR Beleuchtung: 18 integrierte 850nm LEDs**
**MJPEG und MPEG-4 Videokompression**
**Alarmverarbeitung per ANNP, E-Mail, FTP & SD-Karte**
**Übertragungsrate: Bis zu 25 Bilder/Sek. (PAL)**
**Alarm-Ein / Ausgänge und Motion Detection**
**Ethernet-Schnittstelle: 10/100Base-TX**
**Konfiguration und Upgrade über USB-Schnittstelle**
**1-Kanal Audio-Eingang**
**Betrieb: 12VDC/24VAC, PoE**

## Spezifikationen

| | |
|---|---|
| **Serie** | eneo GL |
| **Videonorm** | CCIR/PAL |
| **System** | Tag/Nacht |
| **Chipgröße** | 1/3´´ |
| **Aufnahmesensor** | CCD, Sony Super HAD Interline Transfer |
| **Signalverarbeitung** | Digital (DSP) |
| **Lichtempfindlichkeit (bei 50% Videosignal)** | 0,5 Lux, bei F1,2 (gemessen) |
| **Horizontale Auflösung** | 520 TVL |
| **Automatische Verstärkungsregelung (AGC)** | Vorhanden |
| **Auflösung** | 704x576 (4CIF), 704x288 (2CIF), 352x288 (CIF) |
| **Drehbereich** | 359° |
| **Digitale Rauschunterdrückung (DNR)** | nein |
| **Low Speed Shutter** | nein |

© Copyright ISG mbH Intern.tätige Sicherheitsges. , April 2010- Technische Änderungen vorbehalten

# GLD-1501/IR

(Fortsetzung Spezifikationen)

| | |
|---|---|
| **Neigebereich** | +/-90° |
| **Weißabgleich** | AWB/ATW wählbar |
| **Gegenlichtkompensation** | BLC |
| **Wide Dynamic Range (WDR)** | nein |
| **IR-Sperrfilter** | schaltbar |
| **Mirror Function** | ja |
| **Privacy Zones** | Ein/Aus schaltbar |
| **Bewegungsmelder** | ja, 96 Zonen / 5 Empfindlichkeitsstufen (MJPEG) |
| **Schärfekorrektur** | Einstellbereich: 0 ~255 |
| **Helligkeit** | Einstellbereich: 0 ~255 |
| **Menüsteuerung** | Ein/Ausschaltbar |
| **Menüsprachen** | Englisch |
| **Bildeinstellung** | Kontrast, Helligkeit, Weißabgleich, BLC Ein/Aus, Schärfe, Farbsättigung, Spiegelbild, geschützte Bereiche |
| **Externe Anschlüsse** | Video (Cinch), USB, SD-Karten slot, RJ-45, Alarm Ein/Ausgang, Alarm Reset, Audio Ein/Ausgang, RS-485 Fernsteuereingang, Spannungseingang |
| **Videoausgänge** | Composite (FBAS) |
| **Videoausgänge** | 1Vss, (F)BAS, 75Ohm, Cinch |
| **Audiounterstützung** | ja |
| **Alarmeingänge** | ja, 1 (Softwareunterstützt) |
| **Alarmausgänge** | 1 |
| **Alarmauslösung** | Durch Bewegungsmelder, externe Alarme, Netzwerkunterbrechnung |
| **Alarm-Weiterleitung** | Automatischer Verbindungsaufbau zu einer IP-Adresse (FTP) |
| **Alarmverarbeitung** | per ANNP, E-Mail, FTP, SD-Karte, Alarmausgang |
| **Interner Speicher** | nein |
| **Kompressionsverfahren** | MJPEG, MPEG-4 |
| **Bildauflösung max.** | 704 x 576 |
| **Objektiv-Mount** | Objektiv integriert |
| **Objektiv Typ** | Varifokal |
| **MPEG4 Qualität** | 5 Stufen, Bitrate: 8kB/Sek. ~8 Mb/Sek. |
| **Übertragungsrate (Netzwerk)** | 30(25), 24, 15, 10, 5 Bilder/Sek. (MPEG4, bei allen Auflösungsstufen) |
| **Bildübertragungsrate max.** | 25 B./Sek. |
| **Bildrate** | Max. 25 Bilder/Sek., PAL (Aufzeichnungs-Modus), Bildgröße 4 - 64KB (MJPEG) |
| **Brennweite** | 3,3 mm - 12 mm |
| **Bildwinkel horizontal** | 22,6° - 72° |
| **Wiedergabe** | Über Browser auf PC oder Lan-Cam-Viewer Software |
| **Ethernet-Schnittstelle** | 10Base-T, 100Base-TX |
| **Web Browser** | MS Internet Explorer mind. Vers. 6.0 |

© Copyright ISG mbH Intern.tätige Sicherheitsges. , April 2010- Technische Änderungen vorbehalten

# GLD-1501/IR

(Fortsetzung Spezifikationen)

| | |
|---|---|
| **Blendenbereich** | F1,4 ~F260 |
| **Netzwerkprotokolle** | TCP/IP, HTTP, DHCP, UPnP, ARP, DNS, DynDNS, SNTP, PPPoE, RTP, RTSP, SMPT, FTP |
| **Blendensteuerung** | DC |
| **MOD (Minimum Object Distance)** | 0,5 m |
| **Filtergewinde** | nicht vorhanden |
| **Beleuchtung** | 18x LEDs 850nm |
| **Beleuchtungsreichweite** | ca. 20m (bei guter Lichtreflexion und 40% Videosignal) |
| **Voralarm-Aufzeichnung** | 100 Bilder |
| **Steuer-Schnittstellen** | RS-485 |
| **Temperaturbereich (Betrieb)** | 0 ~+50°C |
| **Zugriff** | 8 Nutzer gleichzeitig |
| **Heizung** | nein |
| **Schutzart** | IP20 |
| **Passwortschutz** | ja |
| **PTZ Unterstützung** | nein |
| **Betriebsspannung** | 12VDC, 24VAC |
| **Leistungsaufnahme** | 8,4W |
| **Vandalismusgeschützt** | ja |
| **Farbe (Kuppel)** | klar |
| **Montageart** | Deckenmontage, Wandmontage |
| **Gehäuse** | Innen |
| **Gehäusematerial** | Aluminium |
| **Farbe (Gehäuse)** | Pantone Warm Gray 1C |
| **Abmessungen (HxBxT)** | Siehe Maßzeichnung |
| **Gewicht** | 680g |
| **Lieferumfang** | LanCam - Viewer Software, Netzgerät 100~240VAC/50Hz, USB-Kabel, Cinch-BNC Übergangskabel, Montageplatte und Befestigungsschraubensatz, Betriebsanleitung, |
| **Power over Ethernet** | ja, IEEE 802.3af |
| **Management-Software-Unterstützung** | Aimetis - Symphony, Zelaris IP, NetAvis, GL-Manager, Milestone XProtect Corporate |
| **Zertifizierungen** | CE |
| **Verdeckte Kabelführung** | ja |
| **ONVIF** | nein |

## Optionales Zubehör

| | | |
|---|---|---|
| **76047** | **ZELARIS_IP HL-B** | Leitstand Client-Software, Basisversion Anbindung von bis zu max. 1024 Kanälen |

© Copyright ISG mbH Intern.tätige Sicherheitsges. , April 2010- Technische Änderungen vorbehalten

# GLD-1501/IR

| | | |
|---|---|---|
| **76051** | **ZELARIS_IP V04** | Videomanagementsoftware, Einzelplatz- Lösung, Basisversion, 4 Kameras |
| **76053** | **ZELARIS_IP S04** | Server/Client Videomanagementsoftware Basisversion, Serverlizenz für 4 Kameras |
| **76056** | **ZELARIS_IP S04E** | Erweiterungs-Software für Zelaris_IP S04 um je 4 Kameras, max. 64 Kameras |
| **76003** | **ZELARIS_IP VC** | Client Version für Zelaris_IP Server für einen Arbeitsplatz |
| **76002** | **ZELARIS V16** | Digitale Video Netzwerk Kreuzschiene, 16 Eingänge, nicht erweiterbar, USB Dongle |
| **92521** | **GLD/CMB-1** | Decken-Montagehalterung für GLD-1501/IR |
| **76058** | **ZELARIS_IP HL-E** | Erweiterung zum Leitstand-Client um bis zu weiteren max. 1024 Kanälen |
| **76001** | **ZELARIS V08** | Digitale Video Netzwerk Kreuzschiene, 8 Eingänge, nicht erweiterbar, USB Dongle |
| **92517** | **GLD/WMB-1** | Wand-Montagewinkel für GLD-1501/IR |

© Copyright ISG mbH Intern.tätige Sicherheitsges. , April 2010- Technische Änderungen vorbehalten

# GLD-1501/IR

## Produktinformationen

Viewer-Software mit Aufzeichnungsmöglichkeit von bis zu 16 GLD-1501/IR. Systemanforderungen der Viewer-Software: Standard PC mit PIV Prozessor und >1,8 GHz Systemtakt. Windows 2000 oder Win XP. Netzwerkanschluss 10/100 Base-Tx. Internet-Explorer 6 oder höher. Festplatte: 80 Gbyte je nach Aufzeichnungsbedarf. Arbeitsspeicher 512 Mbyte (empfohlen)

© Copyright ISG mbH Intern.tätige Sicherheitsges. , April 2010- Technische Änderungen vorbehalten

## Technische Zeichnung

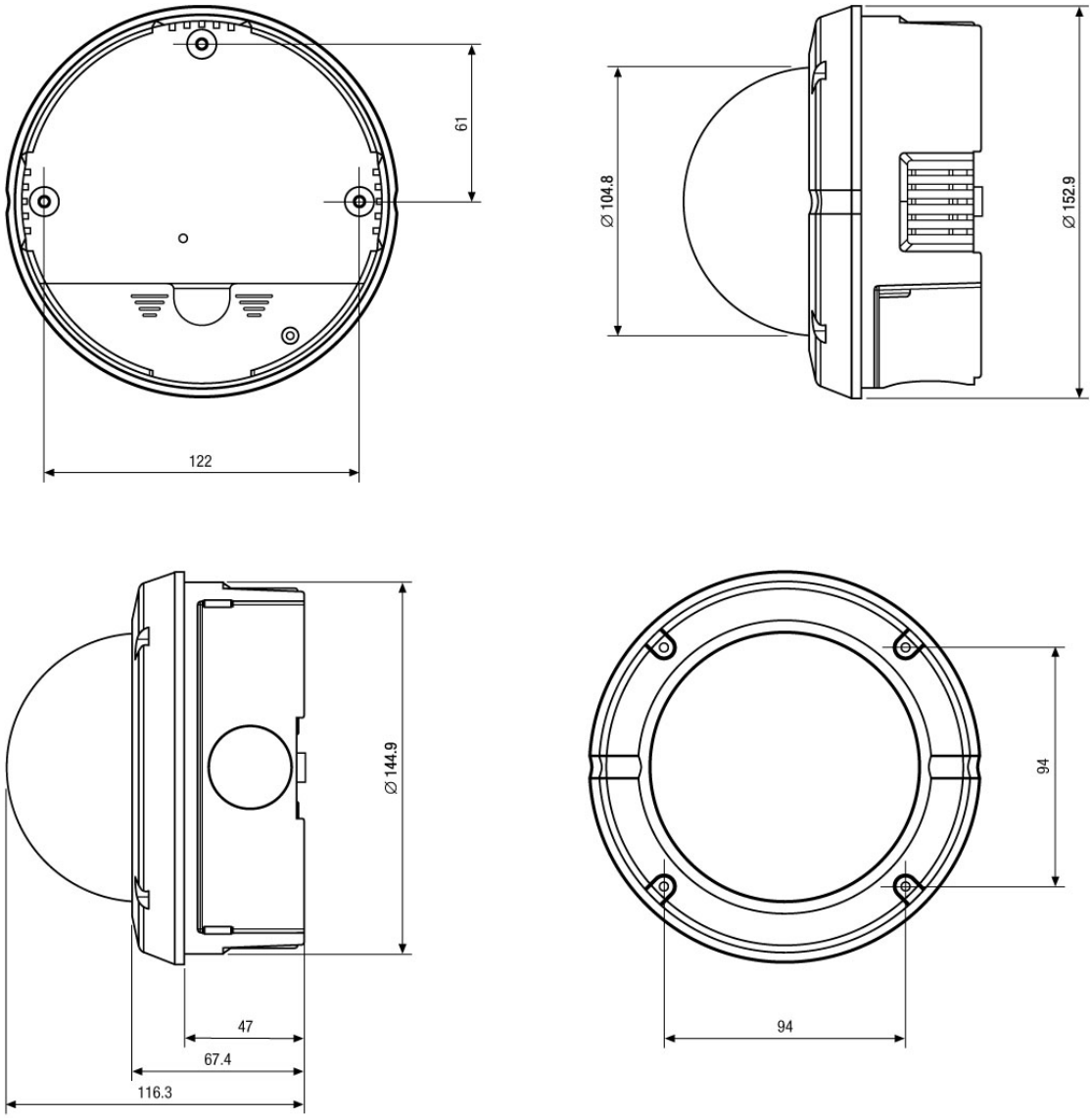


Maße/Dimensions: mm

ISG mbH Intern.tätige Sicherheitsges.
Konrad-Wolf-Str. 45 · 13055 Berlin · DE

© Copyright ISG mbH Intern.tätige Sicherheitsges. , April 2010- Technische Änderungen vorbehalten



VIDEOR