VKC-1363

Home I Security I Kameras I Boxed

VKC-1363
1/3´´Tag/Nacht Kamera, WDR, DSS, 580TVL, 230VAC,

UTP

Art-Nr. 92261

Objektiv nicht enthalten

Hauptmerkmale

1/3´´Super HAD Farb/SW CCD Sensor
Empfindlichkeit 0,5Lux bei F1,2 (Farbe)
Weit-Dynamik-Bereich (WDR)
Automatische Verstärkungsregelung (AGC)
Einstellbare Gegenlichtkompensationsfelder (BLC)
High- und Low-Speed Shutterregelung (ESC/DSS)
Bildschirm-Menüführung / Kameratitel-Einblendung
Geschützte Bereiche / Spiegelbild /Bewegungsmelder
Bildschärfe und Flackerfrei Einstellung
Externe Tag/Nachtumschaltung/RS-485 Schnittstelle
Video Koax- und Zweidrahtausgang
CS-Mount / Betriebsspannung: 230VAC

Spezifikationen

System	Tag/Nacht
Videonorm	CCIR/PAL
Chipgröße	1/3´´
Aufnahmesensor	CCD, Sony Super HAD Interline Transfer
Aktive Bildelemente	480.000 (H) 795 x (V) 596
Synchronisation	Intern/Netzverkoppelt
Fremdsynchronisation	-
Signal-/Rauschabstand	50dB (AGC ausgeschaltet)
Gamma-Korrektur	0,45
Horizontale Auflösung	580 TVL
Lichtempfindlichkeit (bei 50% Videosignal)	0,5Lux bei F1,2 (Farbe); 0,3Lux bei F1,2 (SW), gemessene Werte
Linearer elektronischer Shutter (ESC)	1/50 ~1/100.000Sek. (Ein/Ausschaltbar)
Manueller elektronischer Shutter (MES)	1/50 ~1/100.000Sek.

© Copyright ISG mbH Intern.tätige Sicherheitsges. , Dezember 2009- Technische Änderungen vorbehalten

VKC-1363

(Fortsetzung Spezifikationen)

Low Speed Shutter	ja
Low Speed Shutter (DSS)	Automatisch: 2 ~256 HB/Sek., Ein-/Ausschaltbar
Digitale Rauschunterdrückung (DNR)	nein
Gegenlichtkompensation	BLC, WDR
Wide Dynamic Range (WDR)	ja
Gegenlichtkompensation	5 Zonen: Mitte, Oben, Links, Rechts, Unten und Aus
Weißabgleich	Automatisch (AWB/ATW), getrennt einstellbar für Innen- und Außenbetrieb, oder Manuell
Apertur-Korrektur (APC)	Horizontal und Vertikal
Flackerfrei-Funktion	1/120Sek., Ein/Ausschaltbar
IR-Sperrfilter	schaltbar
Umschaltung Tag/Nachtbetrieb	Kontakteingang vorhanden
Privacy Zone	Ein/Ausschaltbar
Menüeinstellungen	Farbe/SW, AGC, SW-Betrieb Extern-Ein/Aus, Extern. Spiegelbild (hor.), Positiv-/Negativbild, BLC, Weißabgleich, Auto-Iris/DC-Iris, Shuttergeschwindigkeit, Farbflackerunterdrückung Ein/Aus, Geschützte Bereiche Ein/Aus, Kamera-Nr. Einstellung, Speicherung oder Werkeinstellung
Menüsteuerung	Ein-/Ausschaltbar
Texteinblendung	Titel, Kamera-Nr. und Status
Bewegungsmelder (Motion Detector)	4 Felder, Ein-/Aus schaltbar
Digital Zoom	2-fach
Objektiv-Mount	CS
Ansteuerung	Mit Steuergeräteserie EDC-KBD(M), KBD-2
Nutzbare Blendensteuerungen	Manuell; Videosignalgesteuert; DC-Spannungsgesteuert
Belichtungsautomatik	Automatisch/Manueller Shutter/AGC
Kamera-Identifikation	Mittels ID-Nr.
Externe Einstellungen	Menü, Cursor Hoch/Tief/Links/Rechts, Videosignal-Ausgangsumschaltung asymm./symm., AI/DC-Blendensteuerung, Auflagemaß
Videoausgänge	FBAS, 1,0Vss, (F)BAS, 75Ohm; 1,0Vss, 124Ohm (symmetrisch)
Externe Anschlüsse	Video (BNC), Video-Zweidraht (2-pol.), Auto-Iris/DC-Objektive (4-pol.), Fernsteuereingang/Externe Tag/Nachtumschaltung, Alarmausgang, Spannungseingang (2-pol.)
Fernzugriff	Fernparametrierbar über RS-485 Schnittstelle
Steuer-Schnittstellen	RS-485, Steuerprotokolle: eneo Fastrax-EII und Pelco D&P
Kamerabefestigung	1/4´´- 20 UNC Gewinde an der Gehäuseober- und -unterseite
Betriebsspannung	100~240VAC
Leistungsaufnahme	7W
Temperaturbereich (Betrieb)	-10°C ~+50°C
Abmessungen (HxBxT)	Siehe Maßzeichnung
Farbe	Gehäuse: Pantone 877C, Seitenteile: Cool Gray 11C

© Copyright ISG mbH Intern.tätige Sicherheitsges. , Dezember 2009- Technische Änderungen vorbehalten

VKC-1363

(Fortsetzung Spezifikationen)

Gewicht	310g
Lieferumfang	4-pol. Objektiv-Stecker; C-Mount Adapterring
Zertifizierungen	CE

Optionales Zubehör

43239	**A10Z04NDDC-NFS**	F1,4/10-40mm DC-Objektiv/var. Brennweite mit Fokus-Konstanthaltung, 1/2´´C
70536	**VT-PS12DC-9**	Stecker-Netzgerät 100-240VAC/12VDC (1,0A), stabilisiert, mit offenen Enden
70495	**VT-PS12DC-7**	Stecker-Netzgerät, 100-240V/12VDC-1,25A, stab, Kontinent & UK-Netzstecker-Einsatz
43238	**F03Z2.710DC-NFS**	F1,0/3-8mm DC-Objektiv/var. Brennweite mit Fokus-Konstanthaltung, 1/3´´CS
70769	**WD-22**	Wandmontagearm mit Kugelkopf, 1/4´´Kamerabefestigungsschraube, Beige
77773	**VT-PS12DCDT1**	Netzgerät 12VDC/1,0A, stab., Tischpult Version, 1,8m DC-Kabel m. offenen Enden
43249	**F07Z07NDDC-NFS**	F1,3/7,5-50mm DC-Objektiv/var. Brennw. mit Fokus-Konstanthaltung, 1/3´´CS
45251	**YV10X5HR4A-SA2L**	F1,6/5-50mm Megapixel DC-Objektiv, 1/3´´, varifokal, Fokus-Konstanthaltung, CS
45246	**YV5X2.7R4B-SA2L**	F1,3/2,7-13,5mm DC-Objektiv/var. Brennw. Fokus-Konstanthaltung, 1/3´´CS
43251	**G04Z03NDDC-NFS**	F1,2/4,5-12,5mm DC-Objektiv/var. Brennw. mit Fokus-Konstanthaltung, 1/2´´CS
70836	**WD-13-WA**	Deckenhalterung mit Kugelkopf, 1/4´´Kamerabefestigungsschraube, RAL9006
70771	**WD-23**	Wandmontagearm mit Kugelkopf, 1/4´´Befestigungsschraube, Pantone 877

© Copyright ISG mbH Intern.tätige Sicherheitsges. , Dezember 2009- Technische Änderungen vorbehalten

VKC-1363

Technische Zeichnung

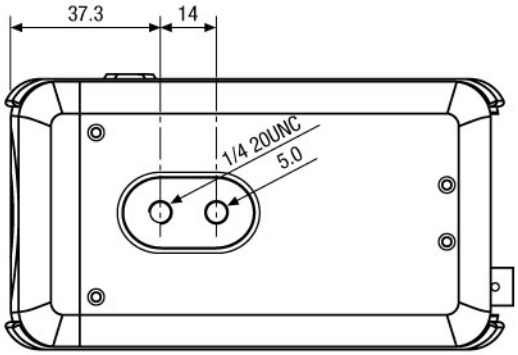

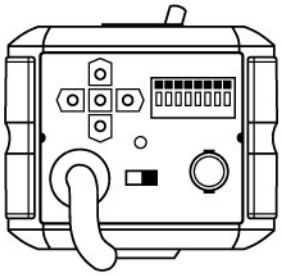

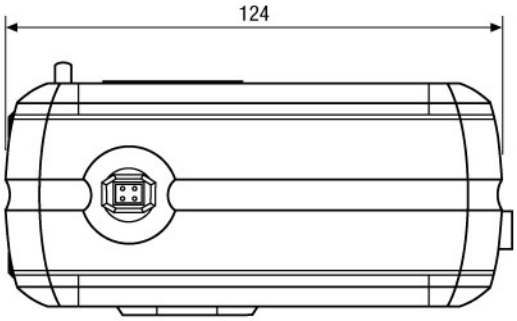

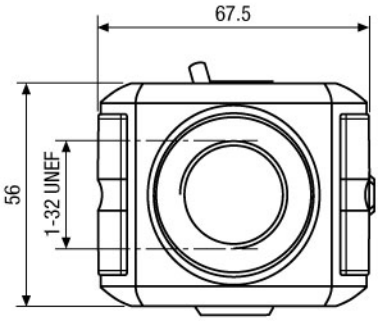

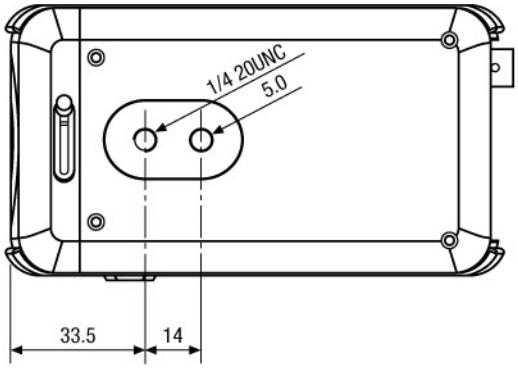

© Copyright ISG mbH Intern.tätige Sicherheitsges. , Dezember 2009- Technische Änderungen vorbehalten