VKC-1423

VKC-1423
1/4´´Farbkamera, 18x Zoom, OSD, DSS, 480TVL,
12VDC

Art-Nr. 92255

Hauptmerkmale

Integriertes 18x AF-Objektiv / 10x Digital-Zoom
Horizontale Auflösung: 480 TV-Linien
Lichtempfindlichkeit: 1,8Lux (F1,2/Farbbetrieb)
Menügeführtes Setup-Programm (OSD)
Programmierbare Gegenlichtkompensation (BLC)
Elektronische Shutter-Regelung (ESC)
Low Speed Shutterregelung bis 128 Halbbilder (DSS)
Automatische Verstärkungsregelung (AGC)
Automatischer und manueller Weißabgleich (AWB)
Kabellängenkompensation (Videosignal-Anhebung)
RS-485 / ZF-Steuerschnittstelle

Spezifikationen

System	Farbe
Videonorm	PAL
Signalverarbeitung	Digital (DSP)
Chipgröße	1/4´´
Aufnahmesensor	CCD, 1/4´´Sony Super HAD Interline Transfer CCD
Beleuchtung	nein
Aktive Bildelemente	440.000, 752(H) x 582(V)
Synchronisation	Intern
Signal/Rauschabstand	48dB (AGC ausgeschaltet)
Horizontale Auflösung	480 TVL
Lichtempfindlichkeit (bei 50% Videosignal)	1,8Lux (Farbe & SW) bei F1,2 (gemessen)
Low Speed Shutter	ja
Low Speed Shutter (DSS)	Automatisch, 2 ~128 HB/Sek.

© Copyright ISG mbH Intern.tätige Sicherheitsges. , Dezember 2009- Technische Änderungen vorbehalten

VKC-1423

(Fortsetzung Spezifikationen)

Automatische Verstärkungsregelung (AGC)	Vorhanden
Digitale Rauschunterdrückung (DNR)	nein
Weißabgleich	Automatisch oder Manuell
Gegenlichtkompensation	BLC
Wide Dynamic Range (WDR)	nein
Gegenlichtkompensation	Automatisch/Ein-Aus
Schärfekorrektur	Einstellbereich: 0 ~15
IR-Sperrfilter	Standard
Videoausgänge	FBAS, 1Vss, FBAS, 75Ohm
Objektiv Typ	Zoom
Objektiv	F1,6 ~F64/3,6 ~64,8mm
Objektiv-Mount	Objektiv integriert
Asphärische Technologie	ja
Brennweite	3,6 mm - 64,8 mm
Digital Zoom	2x ~10-fach
Bildwinkel horizontal	55,21° - 3,14°
Blendensteuerung	Auto-Iris Betrieb, DC
Filtergewinde	nicht vorhanden
MOD (Minimum Object Distance)	0,1 m
Minimaler Objektabstand (MOD)	Weitwinkel: 10cm, Tele: 1,0m
Menüeinstellungen	Hauptmenü: Kamera-ID Nr. (bis 255), Farbe/SW, Schärfe, Positiv/Negativ. Fokus: Modus, Autofokus, Zoom-Bereich. AWB: Weißabgleich Automatisch/manuell. Helligkeit, Shutter, BLC Ein/Aus. Display: Menü Ein/Aus. Initial: Gespeicherte Einstellungen Ja/Nein
Menüsteuerung	Ein-/Ausschaltbar
Steuer-Schnittstellen	RS-485
Serielle Schnittstelle	(Steuer S/W, Steuerprotokolle: Pelco-D, weitere auf Anfrage)
Externe Einstellungen	Zoom: Tele/Weitwinkel, Fokus: Nah/Fern, Menu: Menü-Einblendung, 3-stufige Kabellängenkompensation
Externe Anschlüsse	Video (BNC), Spannungseingang, 5-pol. RS-485 / ZF Fernsteuereingang
Schutzart	IP40
Betriebsspannung	12VDC, 12VDC (9 ~15VDC), 12VDC ±0,5V empfohlen
Leistungsaufnahme	4,7W max.
Temperaturbereich (Betrieb)	+5°C ~+40°C
Gehäusematerial	Kunststoff
Gehäuse	Innen
Integrierte Wandhalterung	nein
Verdeckte Kabelführung	nein
Sonnenschutzdach	nein
Scheibenheizung	nein

© Copyright ISG mbH Intern.tätige Sicherheitsges. , Dezember 2009- Technische Änderungen vorbehalten

VKC-1423

(Fortsetzung Spezifikationen)

Clear Shield	nein
Farbe (Gehäuse)	silbergrau
Abmessungen (HxBxT)	Siehe Maßzeichnung
Gewicht	ca. 330g
Lieferumfang	Kamera, Betriebsanleitung
Zertifizierungen	CE, BGV-Kassen

Optionales Zubehör

70536	**VT-PS12DC-9**	Stecker-Netzgerät 100-240VAC/12VDC (1,0A), stabilisiert, mit offenen Enden
70495	**VT-PS12DC-7**	Stecker-Netzgerät, 100-240V/12VDC-1,25A, stab, Kontinent & UK-Netzstecker-Einsatz
77773	**VT-PS12DCDT1**	Netzgerät 12VDC/1,0A, stab., Tischpult Version, 1,8m DC-Kabel m. offenen Enden
70771	**WD-23**	Wandmontagearm mit Kugelkopf, 1/4´´Befestigungsschraube, Pantone 877
70688	**WD-18**	Wandarm mit Kugelkopf, 1/4´´Kamerabefestigungsschraube, Beige
70697	**WD-21/RAL9006**	Wandmontagearm mit Kugelkopf, 1/4´´Kamerabefestigungsschraube, RAL9006

© Copyright ISG mbH Intern.tätige Sicherheitsges. , Dezember 2009- Technische Änderungen vorbehalten

Technische Zeichnung

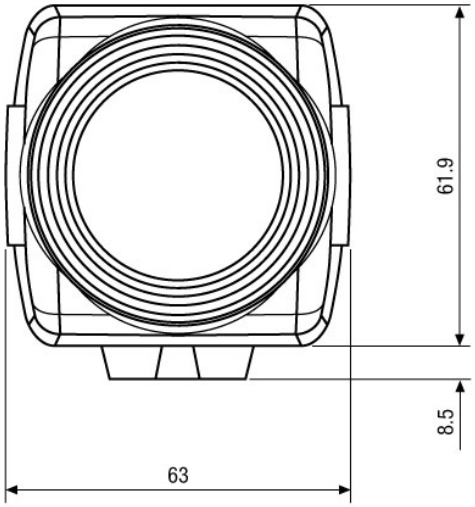

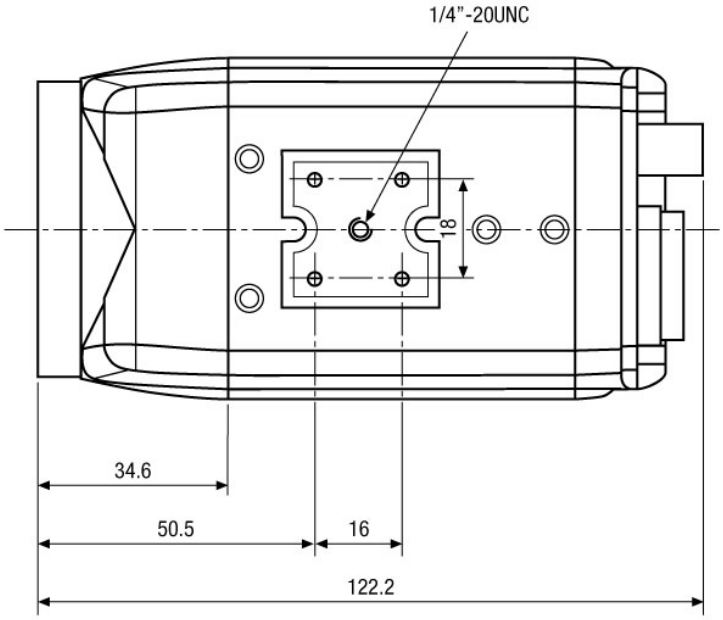

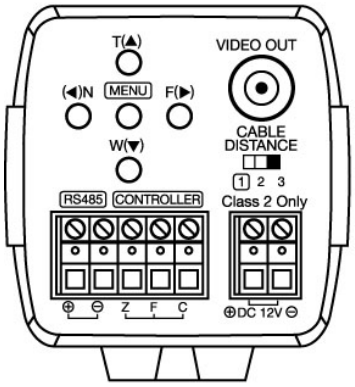

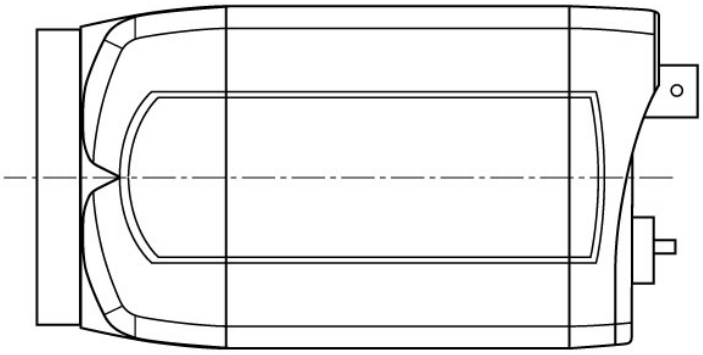

Maße/Dimensions: mm

© Copyright ISG mbH Intern.tätige Sicherheitsges. , Dezember 2009- Technische Änderungen vorbehalten