VKCD-1320SM/VF

Artikel-Nr.: 92156

1/3" Dome, Fix, Farbe, klar,
2,8-10mm, 540TVL, 12VDC

Hauptmerkmale

Für Decken- oder Wand-Oberflächenbefestigung
Horizontale Auflösung: 540 TV-Linien
Varifokal-Objektiv F1,2/2,8-10mm mit DC Blende
Automatische Shutterregelung (ESC)
Automatischer Weißabgleich (ATW)
Klare Kuppel mit schwarzem Inneneinsatz
Lichtempfindlichkeit: 0,2Lux (F1,2)
Digitale Signalverarbeitung (DSP)
Gegenlichtkompensation (BLC)
Einfache Installation

Spezifikationen

System	Farbe
Videonorm	PAL
Chipgröße	1/3"
Aufnahmesensor	CCD
Aufnahmesensor	Sony Super HAD Interline Transfer CCD
Horizontale Auflösung	540 TVL
Synchronisation	intern
Lichtempfindlichkeit	0,2 Lux
Lichtempfindlichkeit	(Farbe) bei F1,2 (gemessen), 50 IRE
Automatischer Elektronischer Shutter (ESC)	1/50 ~ 1/100.000Sek.
Low Speed Shutter	nein
Digitale Rauschunterdrückung (DNR)	nein
Gegenlichtkompensation	BLC
Wide Dynamic Range (WDR)	nein
IR-Sperrfilter	Standard
Bewegungsmelder	nein
Digital Zoom	nein

Spezifikationen (Fortsetzung)

Objektiv Typ	Varifokal
Brennweite	2,8 mm - 10 mm
Bildwinkel horizontal	82° - 27°
MOD (Minimum Object Distance)	0,1 m
Videoausgänge	Composite (FBAS)
Videoausgänge	1Vss, FBAS, 75Ohm
Alarmeingänge	nein
Alarmausgänge	nein
e-PTZ Unterstützung	nein
Drehbereich	110°
Horizontaler Drehbereich	(+/-55°)
Beleuchtung	nein
Externe Anschlüsse	Video (BNC-Kupplung), 12V-Spannungseingang (DC -Hohlkupplung)
Steuer-Schnittstellen	nein
Gehäuse	Innen
Gehäusematerial	Kunststoff
Farbe (Kuppel)	klar
Farbe (Gehäuse)	schwarz
Heizung	nein
Montageart	Deckenmontage, Wandmontage
Stromversorgung	12VDC
Leistungsaufnahme	max. 1,8W
Temperaturbereich (Betrieb)	-10°C ~ +50°C
Schutzart	keine Angabe
Vandalismusgeschützt	nein
Abmessungen (HxBxT)	siehe Maßbezeichnung
Gewicht	ca. 310g
Zertifizierungen	CE

Verfügbares Zubehör

Bild	Artikel-Nr. / Typ	Beschreibung
	VT-PS12DC-8	Stecker-Netzgerät 100-240VAC/12VDC (1,0A), stabilisiert, mit Hohlstecker

Technische Zeichnung

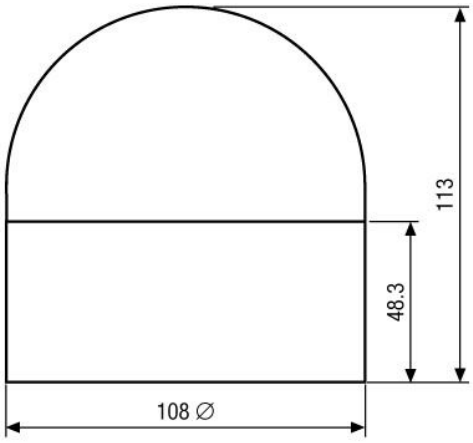

Wandhalterung / Wall bracket
VKCD-145/136-WM

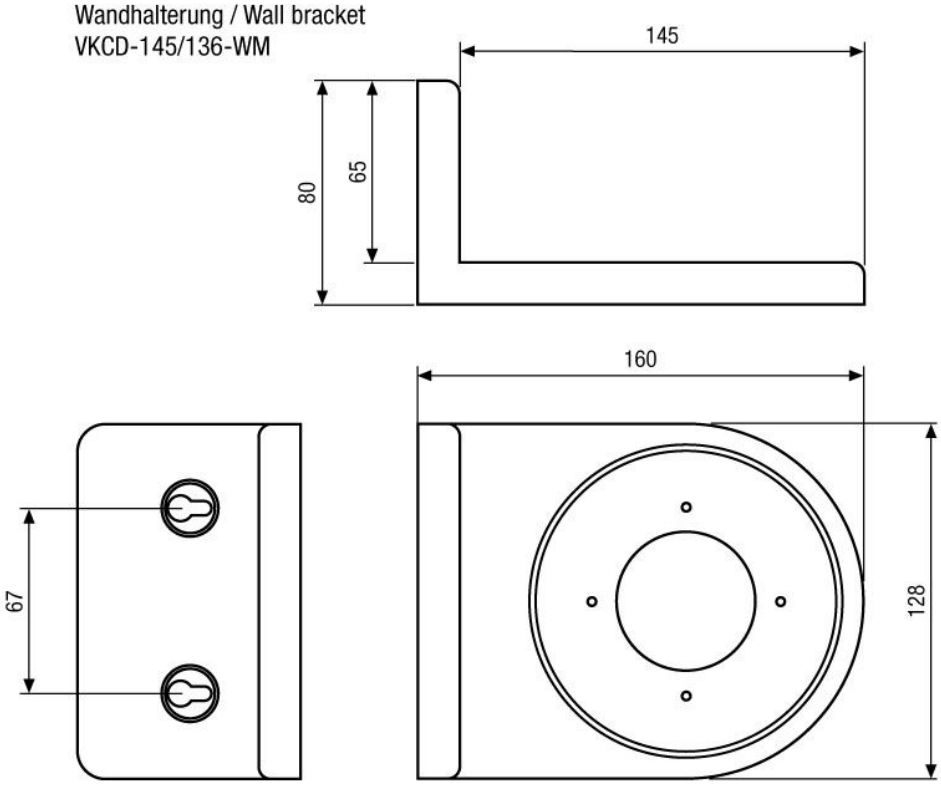

Maße/Dimensions: mm

Ihr Partner für eneo Produkte: