VKCD-1319SM/3.6

VKCD-1319SM/3.6
1/3´´Farb-Dome (Aufbau), 3,6mm, 540TVL, 12VDC,

Art-Nr. 92155

Der Montagewinkel gehört nicht zum Lieferumfang

Hauptmerkmale

- **Für Decken- und Wand-Oberflächenbefestigung**
- **Klare Kuppel mit schwarzem Inneneinsatz**
- **Horizontale Auflösung: 540 TV-Linien**
- **Lichtempfindlichkeit: 0,6Lux (F2,0)**
- **Objektiv F2,0/3,6mm**
- **Digitale Signalverarbeitung (DSP)**
- **Elektronische Shutterregelung (AES)**
- **Automatischer Weißabgleich (ATW)**
- **Gegenlichtkompensation (BLC)**
- **Einfache Installation**
- **Betriebsspannung: 12VDC**
- **Option: Wandmontagewinkel**

Spezifikationen

Videonorm	PAL
System	Farbe
Chipgröße	1/3´´
Aufnahmesensor	CCD, Sony Super HAD Interline Transfer CCD
Synchronisation	Intern
Lichtempfindlichkeit (bei 50% Videosignal)	0,2Lux bei F1,2; 0,6Lux bei F2,0
Horizontale Auflösung	540 TVL
Drehbereich	110°
Neigebereich	65° (+25° ~+90° gerechnet von der Horizontalen)
Automatische Verstärkungsregelung (AGC)	28dB, Ein/Ausschaltbar
Automatischer Shutter (AES)	1/50 ~1/100.000Sek.
Low Speed Shutter	nein
Digitale Rauschunterdrückung (DNR)	nein

© Copyright ISG mbH Intern.tätige Sicherheitsges. , Januar 2010- Technische Änderungen vorbehalten

VKCD-1319SM/3.6

(Fortsetzung Spezifikationen)

Weißabgleich (ATW)	Automatisch (2.500 ~8.000K)
Gegenlichtkompensation	BLC
Wide Dynamic Range (WDR)	nein
IR-Sperrfilter	Standard
Videoausgänge	FBAS, 1Vss, FBAS, 75Ohm
Objektiv-Mount	Objektiv integriert
Objektiv Typ	Festbrennweite
Objektiv	F2,0/3,6mm
Asphärische Technologie	nein
Brennweite	3,6 mm
Bildwinkel horizontal	68°
Blendensteuerung	nein
MOD (Minimum Object Distance)	0,1 m
Filtergewinde	nicht vorhanden
Externe Anschlüsse	Video (BNC-Kupplung), 12V-Spannungseingang (DC-Hohlkupplung)
Steuer-Schnittstellen	nein
Temperaturbereich (Betrieb)	-10°C ~+50°C
Heizung	nein
Schutzart	IP40
Betriebsspannung	12VDC
Leistungsaufnahme	max. 1,8W
Vandalismusgeschützt	nein
Farbe (Kuppel)	klar
Kamera-Einbau	nein
Montageart	Deckenaufbau
Gehäuse	Innen
Gehäusematerial	Kunststoff
Farbe (Gehäuse)	hellgrau
Abmessungen (DxH)	Siehe Maßzeichnung
Gewicht	ca. 150g
Zertifizierungen	CE

Optionales Zubehör

70535	**VT-PS12DC-8**	Stecker-Netzgerät 100-240VAC/12VDC (1,0A), stabilisiert, mit Hohlstecker
77773	**VT-PS12DCDT1**	Netzgerät 12VDC/1,0A, stab., Tischpult Version, 1,8m DC-Kabel m. offenen Enden
70495	**VT-PS12DC-7**	Stecker-Netzgerät, 100-240V/12VDC-1,25A, stab, Kontinent & UK-Netzstecker-Einsatz
91805	**VKCD/WMB-1**	Wand-Montagewinkel f. VKD-136, VKCD-143, VKCD-144/HR

© Copyright ISG mbH Intern.tätige Sicherheitsges. , Januar 2010- Technische Änderungen vorbehalten

Technische Zeichnung

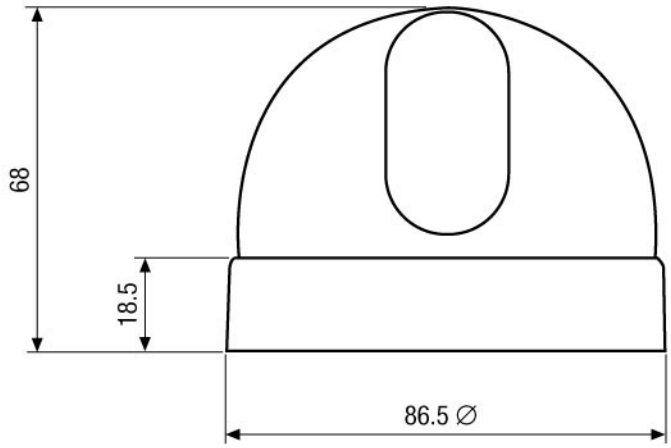

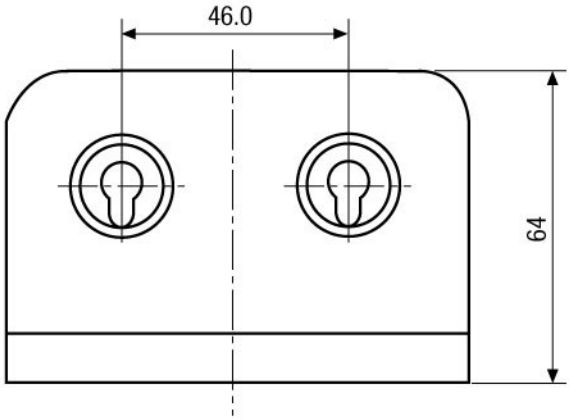

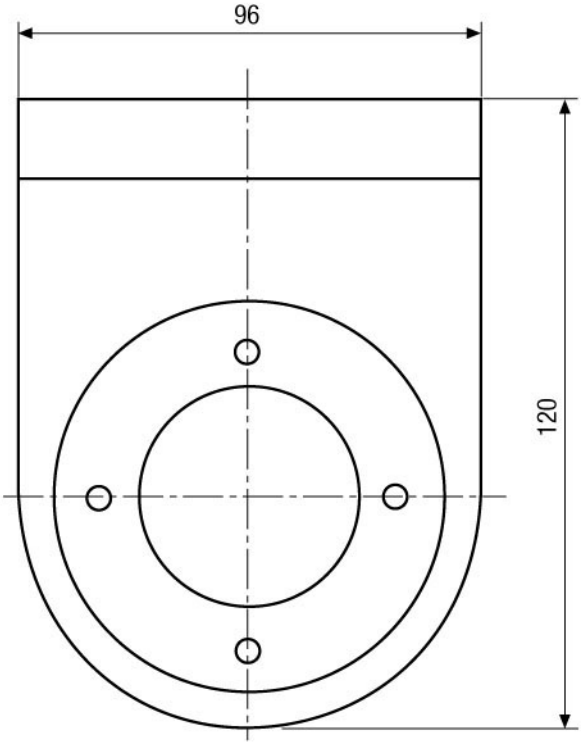

Maße/Dimensions: mm

© Copyright ISG mbH Intern.tätige Sicherheitsges. , Januar 2010- Technische Änderungen vorbehalten