DDF3000APVEW3.6

DDF3000APVEW3.6
1/3´´Farb-Dome (Einbau), 3,6mm,
vandalismusgeschützt, 540TVL, 12VDC

Art-Nr. 92148

Dallmeier

Hauptmerkmale

1/3´´DPS Bildsensor mit Cam_inPIX Technologie
Progressive Scan mit Segmented Frames (PsF)
Objektiv F1,4/3,6mm
UWDR Dynamikbereich bis 120dB
Gammakorrektur
Automatische Verstärkungsregelung (AGC)
Bis zu 8-fach Low-Speed Shutterregelung (DSS)
PPL (Push, Point, Lock) zur einfachen Ausrichtung
Stabiles Aluminium-Einbaugehäuse, weiß
Schutzart: IP66
Betriebsspannung: 12VDC

Spezifikationen

Serie	Dallmeier Picodome
System	Farbe
Chipgröße	1/3´´
Aufnahmesensor	DPS (Cam_inPIX)
Horizontale Auflösung	540 TVL
Low Speed Shutter	ja
Digitale Rauschunterdrückung (DNR)	nein
Gegenlichtkompensation	BLC, WDR
Wide Dynamic Range (WDR)	ja
IR-Schwenkfilter	nein
IR-Sperrfilter	Standard
Videoausgänge	FBAS
Objektiv-Mount	Objektiv integriert
Objektiv Typ	Festbrennweite
Brennweite	3,6 mm

© Copyright ISG mbH Intern.tätige Sicherheitsges. , Januar 2010- Technische Änderungen vorbehalten

DDF3000APVEW3.6

(Fortsetzung Spezifikationen)

Bildwinkel horizontal	83°
Blendensteuerung	nein
Steuer-Schnittstellen	nein
Heizung	nein
Schutzart	keine Angabe
Betriebsspannung	12VDC
Vandalismusgeschützt	ja
Farbe (Kuppel)	klar
Kamera-Einbau	nein
Montageart	Deckeneinbau
Gehäuse	Außen
Gehäusematerial	Aluminium
Farbe (Gehäuse)	weiß
Zertifizierungen	CE, BGV-Kassen

Optionales Zubehör

72824	**MICROSTREAMER**	Kameravorschaltbox, 1 Videoeingang/1 NW-Ausgang
92203	**PICO REMOTE BOX**	Koax-Kabelfernbedienung für Dallmeier Cam_InPIX Kameras
92152	**PRIVACY ZONE**	Privacy Zone Box für Dallmeier Cam_InPIX Cameras
97506	**NETZTEIL 12V DC**	Universal Netzteil 110-240VAC/12VDC, Wechsel-Adapter EU/UK/US/AUS
97272	**DDF3000APV_EC**	Design Abdeckring für DDF3000APV Picodome, Einbau, Chrom
97274	**DDF3000APV_EGGL**	Design Abdeckring für DDF3000APV Picodome, Einbau, golden glänzend
97273	**DDF3000APV_ECS**	Design Abdeckring für DDF3000APV Picodome, Einbau, Chrom schwarz
97271	**DDF3000APV_ESS**	Design Abdeckring für DDF3000APV Picodome, Einbau, schwarz/silber
97269	**DDF3000APV_EKG**	Design Abdeckring für DDF3000APV Picodome, Einbau, kupfern gebürstet
97268	**DDF3000APV_EGGB**	Design Abdeckring für DDF3000APV Picodome, Einbau, golden gebürstet

© Copyright ISG mbH Intern.tätige Sicherheitsges. , Januar 2010- Technische Änderungen vorbehalten

DDF3000APVEW3.6

Technische Zeichnung

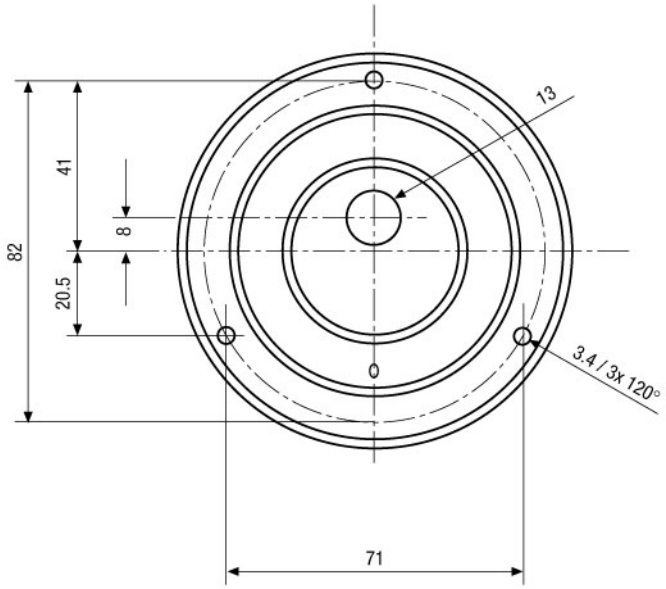

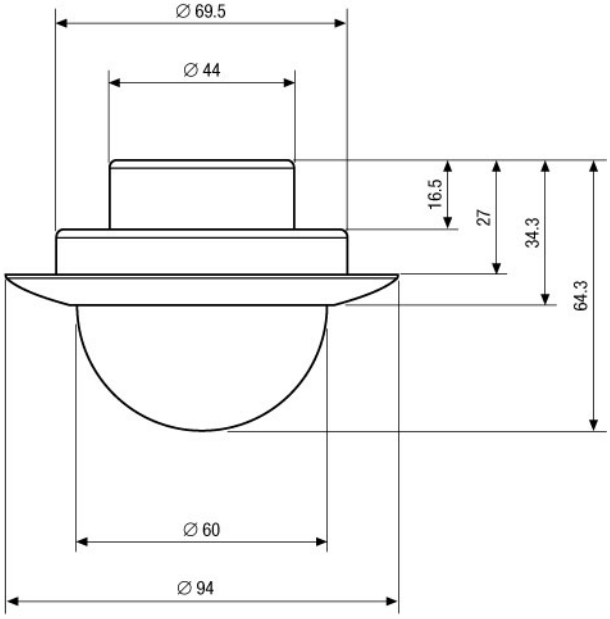

Maße/Dimensions: mm

© Copyright ISG mbH Intern.tätige Sicherheitsges. , Januar 2010- Technische Änderungen vorbehalten