VKC-1344/3.8

Home I Security I Kameras I Platinen

VKC-1344/3.8
1/3´´Platinenkamera, Farbe, 3,8mm, 550TVL, 12VDC,

Art-Nr. 92077

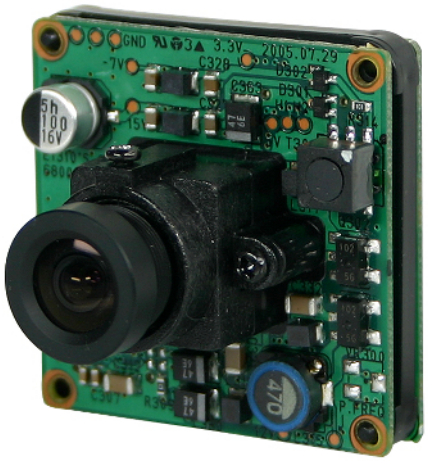

Hauptmerkmale

CCD Farb-Platinenkamera mit Objektiv
1/3´´Super HAD CCD
Horizontale Auflösung 550 TV-Linien
Lichtempfindlichkeit 0,35Lux (F1,2)
Objektiv F2,0/3,8mm
Digitale Signalverarbeitung (DSP)
Elektronische Shutter-Regelung (ESC)
Automatische Verstärkungsregelung (AGC)
Gegenlichtkompensation (BLC)
Automatischer Weißabgleich (AWB)
Betriebsspannung 12VDC
Platinenabmessungen 38x38mm

Spezifikationen

System	Farbe
Videonorm	PAL
Chipgröße	1/3´´
Aufnahmesensor	CCD, Sony Super HAD Interline Transfer
Aktive Bildelemente	440.000, (H) 752 x (V) 582 Pixels
Synchronisation	Intern
Signal-/Rauschabstand	48dB (AGC Aus)
Horizontale Auflösung	550 TVL
Lichtempfindlichkeit (bei 50% Videosignal)	0,35 Lux
Lichtempfindlichkeit (bei 50% Videosignal)	bei F1,2 (gemessen)
Automatischer Elektronischer Shutter (ESC)	1/50 ~1/100.000Sek.
Low Speed Shutter	nein
Automatische Verstärkungsregelung (AGC)	Ein/Ausschaltbar

© Copyright ISG mbH Intern.tätige Sicherheitsges. , April 2010- Technische Änderungen vorbehalten

VKC-1344/3.8

(Fortsetzung Spezifikationen)

Digitale Rauschunterdrückung (DNR)	nein
Flickerless Function	1/120Sek. (Ein/Ausschaltbar)
Weißabgleich	Automatisch
Gegenlichtkompensation	BLC, Ein/Ausschaltbar
Wide Dynamic Range (WDR)	nein
IR-Sperrfilter	Standard
Interne Einstellungen	AGC, BLC, ESC, Flackerfrei, DC-Iris Pegel
Videoausgänge	Composite (FBAS)
Objektiv Typ	Festbrennweite
Objektiv	F2,0 / 3,8mm ohne Blende
Brennweite	3,8 mm
Bildwinkel horizontal	65°
Blendensteuerung	nein
MOD (Minimum Object Distance)	0,1 m
Filtergewinde	nicht vorhanden
Beleuchtung	nein
Steuer-Schnittstellen	nein
Externe Anschlüsse	Video, 12VDC-Eingang (Molex-Stecker)
Montageart	2 Bohrungen im Abstand: 48mm (diagonal)
Schutzart	-
Betriebsspannung	12VDC
Betriebsspannung	(9 ~15VDC), 12VDC ±0,5V empfohlen
Leistungsaufnahme	2,1W
Temperaturbereich (Betrieb)	-10°C ~+50°C
Gehäuse	ohne Gehäuse
Verdeckte Kabelführung	nein
Abmessungen (HxBxT)	Siehe Maßzeichnung
Gewicht	Ca. 35g
Zertifizierungen	CE

Optionales Zubehör

70535	**VT-PS12DC-8**	Stecker-Netzgerät 100-240VAC/12VDC (1,0A), stabilisiert, mit Hohlstecker
77773	**VT-PS12DCDT1**	Netzgerät 12VDC/1,0A, stab., Tischpult Version, 1,8m DC-Kabel m. offenen Enden
70495	**VT-PS12DC-7**	Stecker-Netzgerät, 100-240V/12VDC-1,25A, stab, Kontinent & UK-Netzstecker-Einsatz
40073	**H02625M**	F2,5/2,6mm Platinenkameraobjektiv, 1/3´´, Gewinde M12X0,5mm

© Copyright ISG mbH Intern.tätige Sicherheitsges. , April 2010- Technische Änderungen vorbehalten

Technische Zeichnung

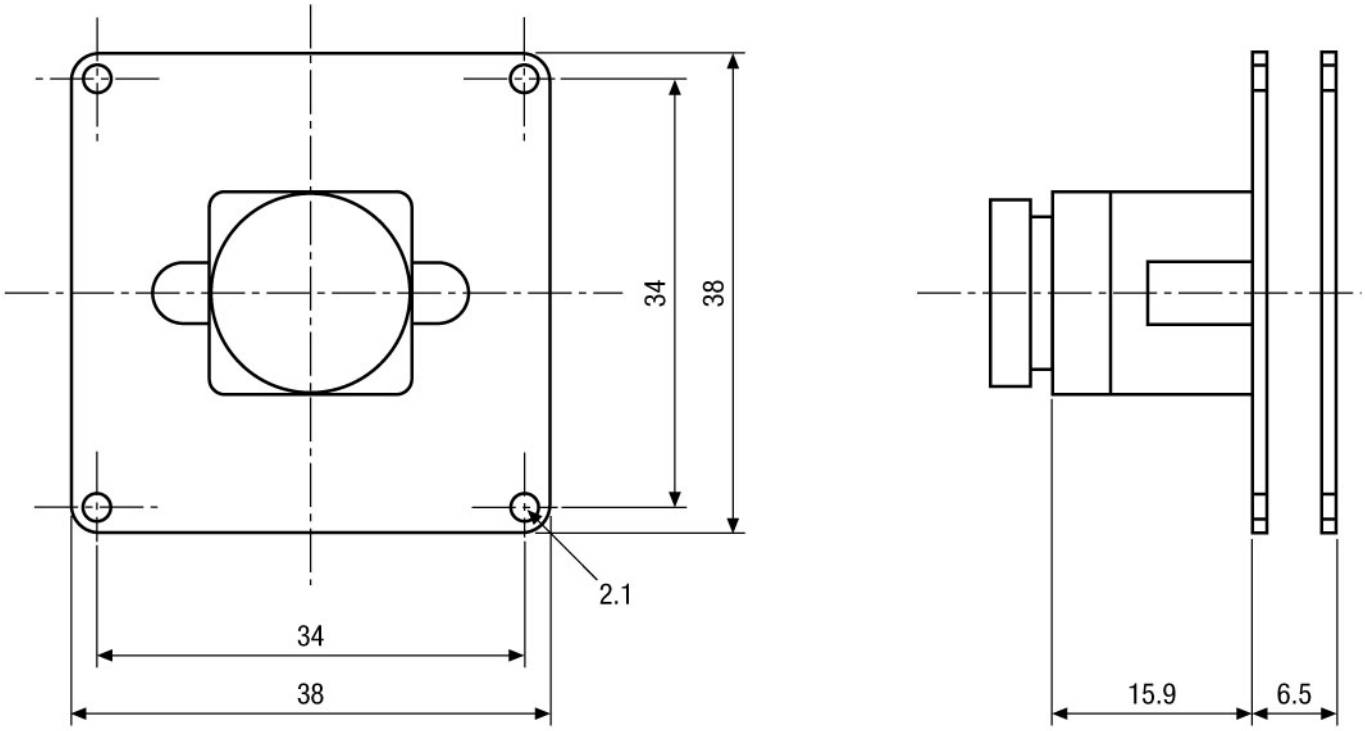

Maße/Dimensions: mm

© Copyright ISG mbH Intern.tätige Sicherheitsges. , April 2010- Technische Änderungen vorbehalten

VIDEOR