VK-1316S/230V

Home I Security I Kameras I Boxed

VK-1316S/230V
1/3´´S/W Kamera, 570TVL, 230VAC„

Art-Nr. 91933

Objektiv nicht enthalten

Hauptmerkmale

Horizontale Auflösung: 570 TV-Linien
Hohe Lichtempfindlichkeit
Automatische Verstärkungsregelung (AGC)
Automatische Shutterregelung (AES)
H/V Aperturkorrektur (APC)
Gegenlichtkompensation (BLC)
Netzverkoppelte Synchronisation
Auto-Iris/DC-Iris Blendensteuerung
C/CS Mount
Eingangsspannung: 230VAC

Spezifikationen

System	schwarz/weiß
Videonorm	CCIR
Chipgröße	1/3´´
Aufnahmesensor	CCD, Sony Super HAD Interline Transfer
Aktive Bildelemente	440.000, (H) 752 x (V) 582
Synchronisation	Netzverkoppelt
Signal-/Rauschabstand	46dB (AGC ausgeschaltet)
Gamma-Korrektur	0,45
Horizontale Auflösung	570 TVL
Lichtempfindlichkeit (bei 50% Videosignal)	0,1Lux bei F1,2 (gemessen)
Low Speed Shutter	nein
Digitale Rauschunterdrückung (DNR)	nein
Gegenlichtkompensation	BLC
Wide Dynamic Range (WDR)	nein

© Copyright ISG mbH Intern.tätige Sicherheitsges. , Dezember 2009- Technische Änderungen vorbehalten

VK-1316S/230V

(Fortsetzung Spezifikationen)

Apertur-Korrektur (APC)	Horizontal und Vertikal
IR-Sperrfilter	nein
Objektiv-Mount	CS
Nutzbare Blendensteuerungen	Manuell, Videosignalgesteuert, DC-Spannungsgesteuert
Spannungsversorgung für Auto-Iris Objektive	9VDC (max. 40mA)
Externe Einstellungen	Shutter (Ein/Aus), AGC (Ein/Aus), AI/DC-Blendensteuerung Pegel für DC-Spannungsgest. Objektive, V-Phase, Auflagemaß
Videoausgänge	BAS, 1Vss, BAS, 75Ohm
Externe Anschlüsse	Video (BNC), Auto-Iris/DC-Iris (4-pol.), Netzkabel
Steuer-Schnittstellen	nein
Kamerabefestigung	1/4´´- 20 UNC Gewinde an der Gehäuseober- und -unterseite
Betriebsspannung	230VAC
Leistungsaufnahme	5W
Temperaturbereich (Betrieb)	-10°C ~+50°C
Abmessungen (HxBxT)	Siehe Maßzeichnung
Farbe	Gehäuse: Pantone 877, Front-/rückseitiger Deckel: 8400C
Gewicht	500g
Lieferumfang	Kamera, C/CS Mountring, 4-pol. Objektivstecker, Betriebsanleitung
Zertifizierungen	CE

Optionales Zubehör

70771	**WD-23**	Wandmontagearm mit Kugelkopf, 1/4´´Befestigungsschraube, Pantone 877
70769	**WD-22**	Wandmontagearm mit Kugelkopf, 1/4´´Kamerabefestigungsschraube, Beige
70688	**WD-18**	Wandarm mit Kugelkopf, 1/4´´Kamerabefestigungsschraube, Beige

© Copyright ISG mbH Intern.tätige Sicherheitsges. , Dezember 2009- Technische Änderungen vorbehalten

VK-1316S/230V

Technische Zeichnung

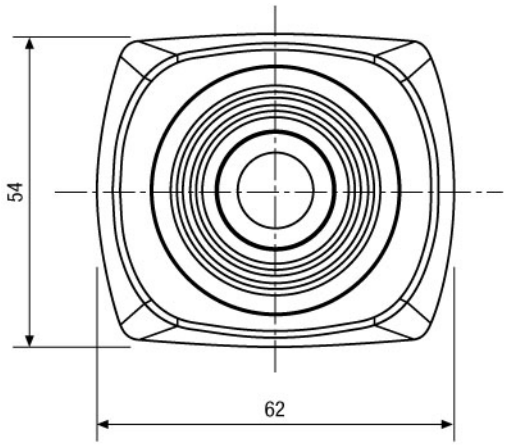

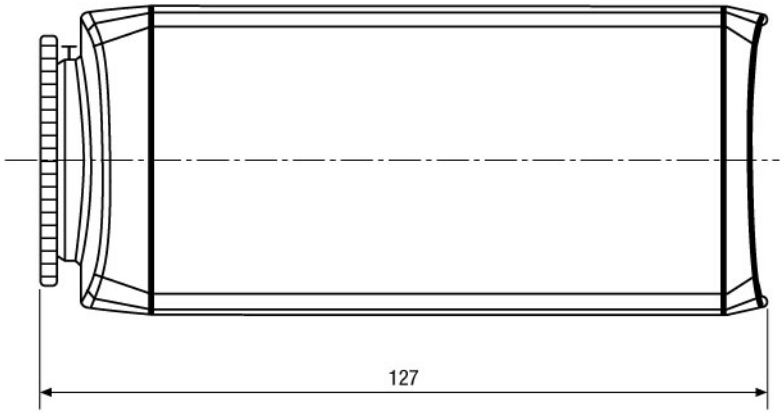

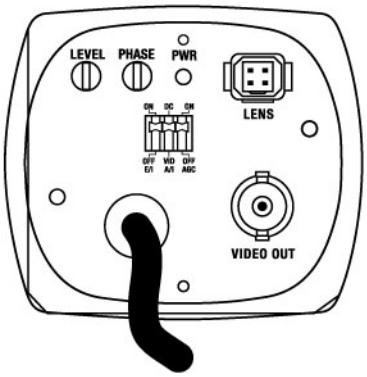

Maße/Dimensions: mm

© Copyright ISG mbH Intern.tätige Sicherheitsges. , Dezember 2009- Technische Änderungen vorbehalten