VKCD-143

VKCD-143
1/4´´Farb-Dome (Aufbau), 3,6mm, 330TVL, 12VDC,

Art-Nr. 91801

Der Montagewinkel gehört nicht zum Lieferumfang

Hauptmerkmale

- **Für Decken- und Wand-Oberflächenbefestigung**
- **Klare Kuppel mit schwarzem Inneneinsatz**
- **Horizontale Auflösung: 330 TV-Linien**
- **Lichtempfindlichkeit: 2,0Lux (F2,0)**
- **Objektiv F2,0/3,6 mm**
- **Digitale Signalverarbeitung (DSP)**
- **Elektronische Shutterregelung (AES)**
- **Automatischer Weißabgleich (ATW)**
- **Gegenlichtkompensation (BLC)**
- **Einfache Installation**
- **Betriebsspannung: 12VDC**
- **Option: Wandmontagewinkel**

Spezifikationen

Videonorm	PAL
System	Farbe
Chipgröße	1/4´´
Aufnahmesensor	CCD, Sony Super HAD Interline Transfer
Synchronisation	Intern
Lichtempfindlichkeit (bei 50% Videosignal)	0,7Lux bei F1,2; 2,0Lux bei F2,0 (gemessen)
Horizontale Auflösung	330 TVL
Drehbereich	110°
Neigebereich	65° (+25° ~+90° gerechnet von der Horizontalen)
Automatische Verstärkungsregelung (AGC)	Vorhanden
Linearer elektronischer Shutter (ESC)	1/50 ~1/100.000Sek.
Low Speed Shutter	nein
Digitale Rauschunterdrückung (DNR)	nein

© Copyright ISG mbH Intern.tätige Sicherheitsges. , Januar 2010- Technische Änderungen vorbehalten

VKCD-143

(Fortsetzung Spezifikationen)

Weißabgleich (AWB)	Automatisch (2500 ~8000K)
Gegenlichtkompensation	BLC
Wide Dynamic Range (WDR)	nein
IR-Sperrfilter	Standard
Videoausgänge	FBAS, 1Vss, FBAS, 75Ohm
Objektiv-Mount	Objektiv integriert
Objektiv Typ	Festbrennweite
Objektiv	F2,0/3,6mm (M9x0,5mm)
Asphärische Technologie	nein
Brennweite	3,6 mm
Bildwinkel horizontal	52°
Blendensteuerung	nein
MOD (Minimum Object Distance)	0,1 m
Filtergewinde	nicht vorhanden
Externe Anschlüsse	Video (BNC-Kupplung), 12V-Spannungseingang (DC-Hohlkupplung)
Steuer-Schnittstellen	nein
Temperaturbereich (Betrieb)	-10°C ~+50°C
Heizung	nein
Schutzart	IP40
Betriebsspannung	12VDC
Leistungsaufnahme	Max. 1,5W
Vandalismusgeschützt	nein
Farbe (Kuppel)	klar
Montageart	Decken-/Wandoberflächenbefestigung
Kamera-Einbau	nein
Montageart	Deckenaufbau, Wandmontage
Gehäuse	Innen
Gehäusematerial	Kunststoff
Farbe (Gehäuse)	hellgrau
Abmessungen (DxH)	Siehe Maßzeichnung
Gewicht	ca. 120g
Zertifizierungen	CE

Optionales Zubehör

70535	**VT-PS12DC-8**	Stecker-Netzgerät 100-240VAC/12VDC (1,0A), stabilisiert, mit Hohlstecker
77773	**VT-PS12DCDT1**	Netzgerät 12VDC/1,0A, stab., Tischpult Version, 1,8m DC-Kabel m. offenen Enden
70495	**VT-PS12DC-7**	Stecker-Netzgerät, 100-240V/12VDC-1,25A, stab, Kontinent & UK-Netzstecker-Einsatz

© Copyright ISG mbH Intern.tätige Sicherheitsges. , Januar 2010- Technische Änderungen vorbehalten

Technische Zeichnung

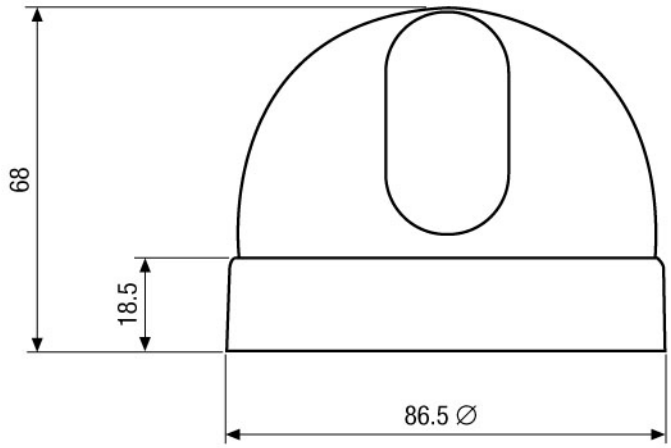

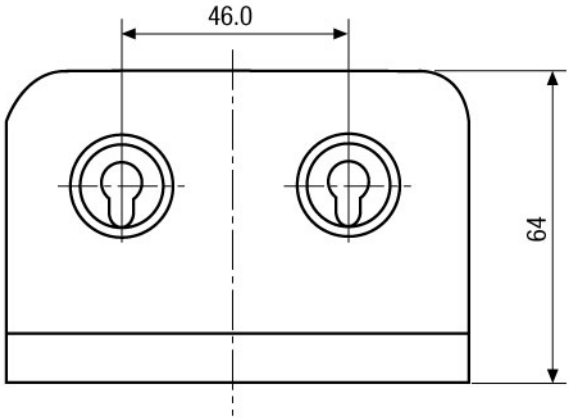

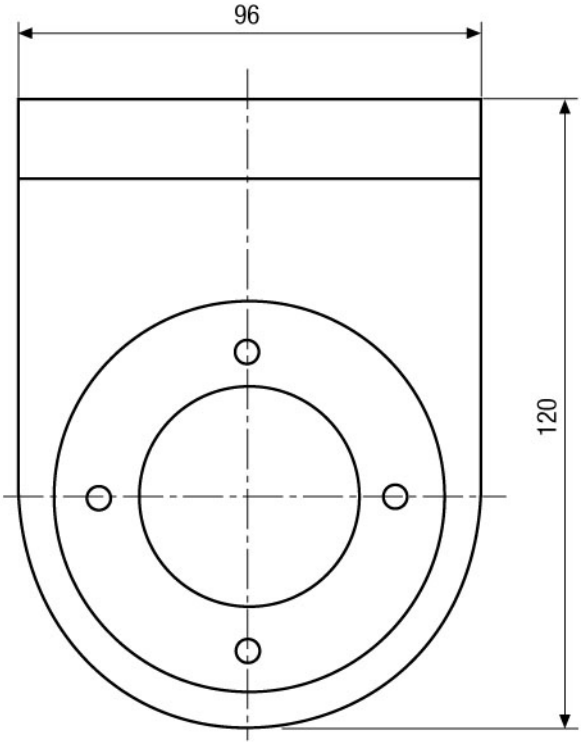

Maße/Dimensions: mm

© Copyright ISG mbH Intern.tätige Sicherheitsges. , Januar 2010- Technische Änderungen vorbehalten