VKD-134

VKD-134
1/3´´S/W Minidome (Aufbau), 3,7mm, 420TVL, 12VDC,

Art-Nr. 91781

Hauptmerkmale

Für Wand- und Deckenoberflächenbefestigung
Horizontale Auflösung: 420 TV-Linien
Eingebautes Nadelöhr-Objektiv F2,0/3,7 mm
Elektronische Shutterregelung (ESC)
Interne Synchronisation
Einfache Installation
Betriebsspannung: 12 VDC

Spezifikationen

Videonorm	CCIR
System	schwarz/weiß
Chipgröße	1/3´´
Aufnahmesensor	CCD, Sony Super HAD Interline Transfer
Bildelemente	290.000, (H) 500 x (V) 582
Synchronisation	Intern
Signal-/Rauschabstand	>50 dB (AGC aus)
Lichtempfindlichkeit (bei 50% Videosignal)	1,0Lux bei F1,2; 2,9Lux bei F2,0 (gemessen)
Horizontale Auflösung	420 TVL
Drehbereich	360°
Neigebereich	ca. +/-60°
Gamma-Korrektur	0,45 / 1,0
Low Speed Shutter	nein
Digitale Rauschunterdrückung (DNR)	nein
Gegenlichtkompensation	nein

© Copyright ISG mbH Intern.tätige Sicherheitsges. , Januar 2010- Technische Änderungen vorbehalten

VKD-134

(Fortsetzung Spezifikationen)

Wide Dynamic Range (WDR)	nein
IR-Sperrfilter	nein
Videoausgänge	BAS, 1Vss, BAS, 75Ohm
Objektiv-Mount	Objektiv integriert
Objektiv Typ	Festbrennweite
Objektiv	F2,0/3,7mm (Nadelöhrtyp)
Asphärische Technologie	nein
Brennweite	3,7 mm
Bildwinkel horizontal	68°
Blendensteuerung	nein
MOD (Minimum Object Distance)	0,1 m
Filtergewinde	nicht vorhanden
Externe Anschlüsse	Video (BNC-Kupplung), 12VDC-Eingang (Cinch)
Steuer-Schnittstellen	nein
Temperaturbereich (Betrieb)	-10°C ~+50°C
Heizung	nein
Schutzart	IP40
Betriebsspannung	12VDC
Leistungsaufnahme	1,2W
Vandalismusgeschützt	nein
Farbe (Kuppel)	-
Kamera-Einbau	nein
Montageart	Wandmontage, Deckenaufbau
Gehäuse	Innen
Gehäusematerial	Aluminium
Farbe (Gehäuse)	silberfarben eloxiert (C-0)
Abmessungen (HxBxT)	Siehe Maßzeichnung
Gewicht	120g
Zertifizierungen	CE

Optionales Zubehör

70535	**VT-PS12DC-8**	Stecker-Netzgerät 100-240VAC/12VDC (1,0A), stabilisiert, mit Hohlstecker
70495	**VT-PS12DC-7**	Stecker-Netzgerät, 100-240V/12VDC-1,25A, stab, Kontinent & UK-Netzstecker-Einsatz

© Copyright ISG mbH Intern.tätige Sicherheitsges. , Januar 2010- Technische Änderungen vorbehalten

Technische Zeichnung

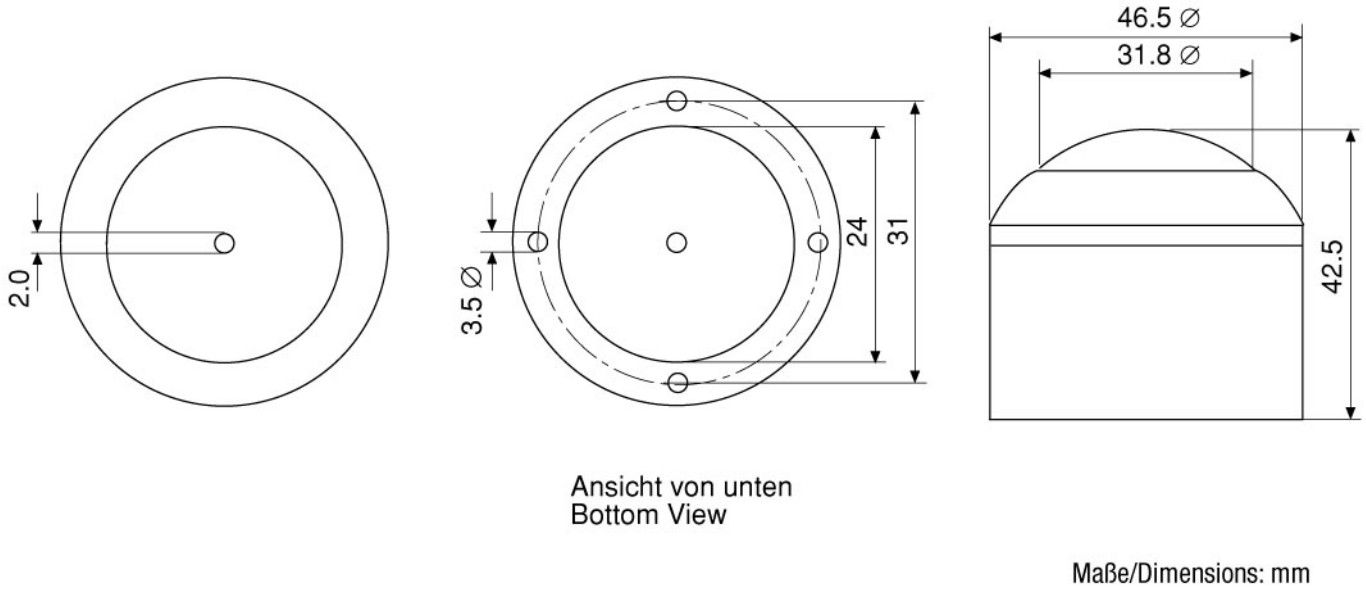

© Copyright ISG mbH Intern.tätige Sicherheitsges. , Januar 2010- Technische Änderungen vorbehalten