TK-C1460BE

TK-C1460BE
1/2´´Tag/Nacht Kamera, DSP, 480TVL, 12VDC/24VAC,

Art-Nr. 91089

Objektiv nicht enthalten

Hauptmerkmale

Horizontale Auflösung: 480 TV-Linien
Digitale Signalverarbeitung (DSP)
Lichtempfindlichkeit: 0,02Lux (F1,2/Farbe /DSS)
Automatische Tag/Nachtumschaltung
Einschwenkbarer IR-Sperrfilter
Gegenlichtkompensation (BLC)
Automatische Bewegungserkennung
Elektronische Shutterregelung (ESC)
Automatischer und manueller Weißabgleich (AWB/ATW)
Integrierter Bildspeicher
Fernparametrierbar
Betriebsspannung: 12VDC/24VAC

Spezifikationen

System	Tag/Nacht
Chipgröße	1/2´´
Aufnahmesensor	CCD
Horizontale Auflösung	480 TVL
Lichtempfindlichkeit (bei 50% Videosignal)	0,6 Lux
Low Speed Shutter	ja
Digitale Rauschunterdrückung (DNR)	nein
Gegenlichtkompensation	BLC
Wide Dynamic Range (WDR)	nein
IR-Sperrfilter	schaltbar
Objektiv-Mount	C/CS
Videoausgänge	FBAS, BAS, Y/C

© Copyright ISG mbH Intern.tätige Sicherheitsges. , Dezember 2009- Technische Änderungen vorbehalten

TK-C1460BE

(Fortsetzung Spezifikationen)

Steuer-Schnittstellen	RS-422, RS-485
Betriebsspannung	12VDC, 24VAC
Zertifizierungen	CE

Optionales Zubehör

43239	**A10Z04NDDC-NFS**	F1,4/10-40mm DC-Objektiv/var. Brennweite mit Fokus-Konstanthaltung, 1/2´´C
70536	**VT-PS12DC-9**	Stecker-Netzgerät 100-240VAC/12VDC (1,0A), stabilisiert, mit offenen Enden
70495	**VT-PS12DC-7**	Stecker-Netzgerät, 100-240V/12VDC-1,25A, stab, Kontinent & UK-Netzstecker-Einsatz
43266	**A09Z10NDDC-NFS**	F1,8/9-90mm DC-Varifokal-Objektiv, 1/2´´, IR-korrigiert (NFS), C
43248	**A04Z12NDDC-NFS**	F1,2/4-12mm DC-Objektiv/var. Brennweite mit Fokus-Konstanthaltung, 1/2´´C
43251	**G04Z03NDDC-NFS**	F1,2/4,5-12,5mm DC-Objektiv/var. Brennw. mit Fokus-Konstanthaltung, 1/2´´CS
43252	**G04Z03M-NFS**	F1,2/4,5-12,5mm Objektiv/var. Brennweite mit Fokus-Konstanthaltung, 1/2´´, CS
70688	**WD-18**	Wandarm mit Kugelkopf, 1/4´´Kamerabefestigungsschraube, Beige
91076	**MA-9619**	Steckernetzgerät 12VDC, 2.4A
97780	**MA-8810**	Steckernetzgerät, für 24VAC-Kamera, 800mA

© Copyright ISG mbH Intern.tätige Sicherheitsges. , Dezember 2009- Technische Änderungen vorbehalten

Technische Zeichnung

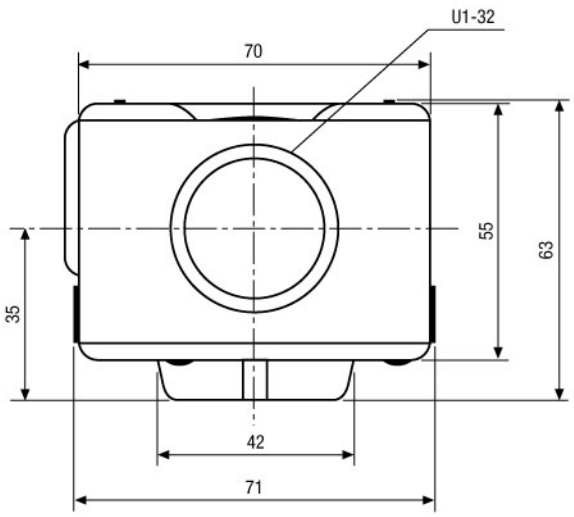

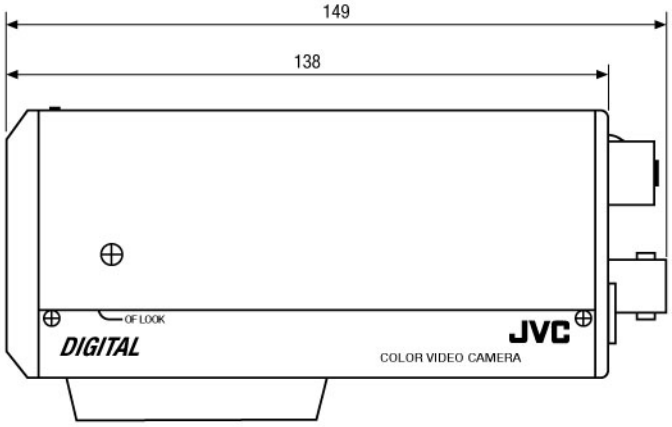

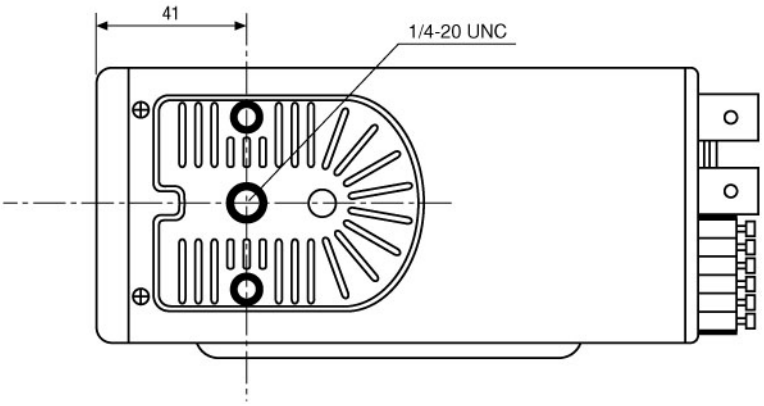

Maße/Dimensions: mm

© Copyright ISG mbH Intern.tätige Sicherheitsges. , Dezember 2009- Technische Änderungen vorbehalten