VHM/ECLKB-KIT1W

VHM/ECLKB-KIT1W
Wetterschutzgehäuse (330mm), Heizung, Wandarm,
Kabelabd., RAL9016/7035, 24VAC

Art-Nr. 79687

Hauptmerkmale

Wetterschutzgehäuse mit Standardzubehör
Serienmäßig mit PTC-Scheibenheizung 12-30V
Abklappbarer Gehäusekörper
4x höhenverstellbarer, isolierter Kameraschlitten
Serienmäßig mit innenliegender Anschlussverbindung
3 Kabeleinführungen M16x1,5mm
Ausblickscheibe mit ˝Clear-Shield˝Technologie
Integrierter Tragegriff
Schutzart: IP66
Verdeckte Kabelführung durch:
Wandmontagearm WD-16/MK-W (im Lieferumfang)
Kabelabdeckung VHM/PC-1 (im Lieferumfang)

Spezifikationen

Serie	eneo VHM
Gesamte Einbaulänge	330
Platzbedarf für Netzgerät	NE-112 (1 Spannung): 85mm; NE-112/2 (2 Spannungen): 110mm
Kabeleinführungen	3x M16x1,5mm
Ausblickscheibe	Glas, beschichtet mit ˝Clear Shield˝Technologie. Die Anwendung dieser Technologie verhindert Korrosion, hervorgerufen durch Umwelteinflüsse und verlängert die Reiningungszyklen der Scheibe. Die Beschichtung ist UV-beständig, farbneutral und bewirkt keinen Transmissionsverlust
Clear Shield	ja
Scheibenheizung	ja, 12~30V/9W (PTC)
Thermostat	Ein: +16°C, Aus: +20°C
Lüfter	nein
Wischer	nein

© Copyright ISG mbH Intern.tätige Sicherheitsges. Bürohaus Rhin-Center, Rhinstraße 137A, 10318 Berlin, August 2013- Technische Änderungen vorbehalten

VHM/ECLKB-KIT1W

(Fortsetzung Spezifikationen)

Betriebsspannung	12~30VAC/DC
Sonnenschutzdach	ja
Drehbereich des Gelenkkopfes	360°
Neigebereich	ca. 50°
Verdeckte Kabelführung	ja
Integrierte Wandhalterung	nein
Schutzart	IP66
Gehäuse	Außen
Gehäusematerial	Aluminium
Gehäuse	Aluminium mit Kunststoff-Deckeln (ABS)
Farbe (Gehäuse)	RAL9016, RAL7035
Temperaturbereich	-30 bis +60°C
Abstand Befestigungsmitte - Wand	300mm
Abmessungen (HxBxT)	siehe Maßzeichnung
Gewicht	4,3kg
Lieferumfang	Befestigungsschrauben-Satz, Thermostatschalter, Netzverteiler, Wandmontagearm WD-16/MK, Kabelabdeckung VHM/PC-1

Optionales Zubehör

70457	**AK-3**	Kameraanschlusskasten, 230VAC Eingang, 24VAC-3,2A, 12VDC-1A Ausgänge

© Copyright ISG mbH Intern.tätige Sicherheitsges. Bürohaus Rhin-Center, Rhinstraße 137A, 10318 Berlin, August 2013- Technische Änderungen vorbehalten

VHM/ECLKB-KIT1W

Home | Security | Gehäuse | für Boxed Kameras

Technische Zeichnung

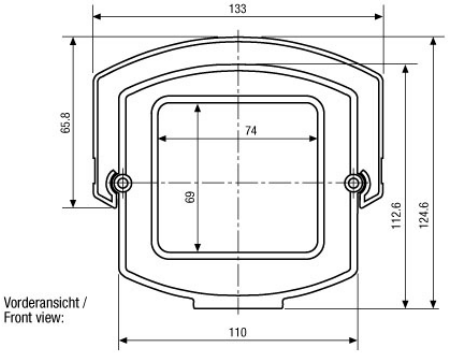

Vorderansicht /
Front view:

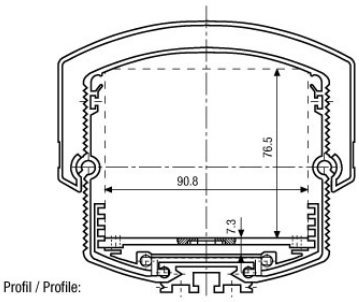

Profil / Profile:

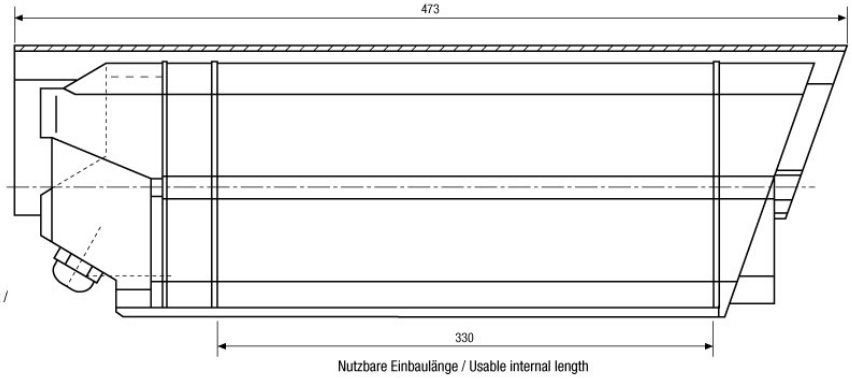

Seitenansicht /
Side view:

Nutzbare Einbaulänge / Usable internal length

WD-16/MK
Wandmontagearm mit Gelenkkopf / Wall mount with swivel head

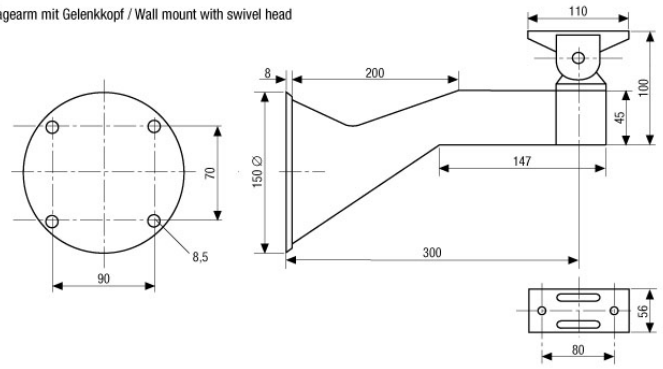

Maße/Dimensions: mm

ISG mbH Intern.tätige Sicherheitsges. Bürohaus Rhin-Center
Rhinstraße 137A · 10318 Berlin · DE

© Copyright ISG mbH Intern.tätige Sicherheitsges. Bürohaus Rhin-Center, Rhinstraße 137A, 10318 Berlin, August 2013- Technische Änderungen vorbehalten

VIDEOR