VHM/STLA-W

VHM/STLA-W
Wetterschutzgehäuse (330mm), Heizung,
Steckverbinder, RAL9016/7035, 230VAC

Art-Nr. 79678

Hauptmerkmale

Wetterschutzausführung
Gehäusemittelteil: 330mm
Abklappbarer Gehäusekörper
4-fach höhenverstellbarer Kameraschlitten
Isolierte Kamerabefestigung
Kabelanschlussverteiler eingebaut
Innenliegende Steckverbindung
3 Kabeleinführungen M16x1,5mm
Serienmäßig mit PTC-Scheibenheizung 100-265V
Ausblickscheibe mit ˝Clear-Shield˝Technologie
Integrierter Tragegriff
Gehäusefarbe: RAL9016/RAL7035

Spezifikationen

Serie	eneo VHM
Gesamte Einbaulänge	330
Platzbedarf für Netzgerät	NE-112 (1 Spannung): 85mm; NE-112/2 (2 Spannungen): 110mm
Kabeleinführungen	3x M16x1,5mm
Ausblickscheibe	Glas, beschichtet mit ˝Clear Shield˝Technologie. Die Anwendung dieser Technologie verhindert Korrosion, hervorgerufen durch Umwelteinflüsse und verlängert die Reiningungszyklen der Scheibe. Die Beschichtung ist UV-beständig, farbneutral und bewirkt keinen Transmissionsverlust
Clear Shield	ja
Scheibenheizung	ja, 110~265VAC/9W (PTC)
Thermostat	Ein: +16°C, Aus: +20°C
Lüfter	nein
Wischer	nein

© Copyright VIDEOR E. Hartig GmbH, Mai 2012- Technische Änderungen vorbehalten

VHM/STLA-W

(Fortsetzung Spezifikationen)

Betriebsspannung	100~240VAC
Sonnenschutzdach	ja
Verdeckte Kabelführung	optional
Integrierte Wandhalterung	nein
Schutzart	IP66
Gehäuse	Außen
Gehäusematerial	Aluminium
Gehäuse	Aluminium mit Kunststoff-Deckeln (ABS)
Farbe (Gehäuse)	RAL9016, RAL7035
Temperaturbereich	-30 bis +60°C
Abmessungen (HxBxT)	siehe Maßzeichnung
Gewicht	2,9kg
Lieferumfang	Befestigungsschrauben-Satz, Thermostatschalter, Netzverteiler

Optionales Zubehör

70457	**AK-3**	Kameraanschlusskasten, 230VAC Eingang, 24VAC-3,2A, 12VDC-1A Ausgänge
79364	**NE-112**	Netzgerät 230VAC/12VDC (600mA) für VHM Gehäuse, stabilisiert
79491	**NE-112/AC24V**	Netzgerät 230VAC/24VAC (600mA) für VHM Gehäuse
73177	**WD-16/MK-W**	Wandmontagearm mit Gelenkkopf für VHM Gehäuseserie , RAL9016
79696	**VHM/PC-1-LG**	Kabelabdeckung für 330mm VHM/EC&ST Gehäuseserie, RAL7035
72501	**PTB-1**	Protokoll-Umsetzerplatine, 12VDC Einbau in VHM/ST-Gehäuse
79423	**NE-112/2**	Netzgerät 230VAC/12VDC (600mA), stabil., 24VAC (1000mA) für VHM Gehäuse

© Copyright VIDEOR E. Hartig GmbH, Mai 2012- Technische Änderungen vorbehalten

Technische Zeichnung

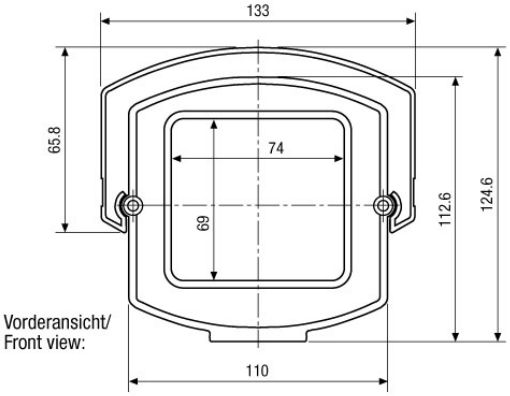

Vorderansicht/
Front view:

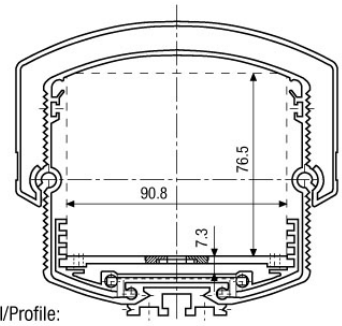

Profil/Profile:

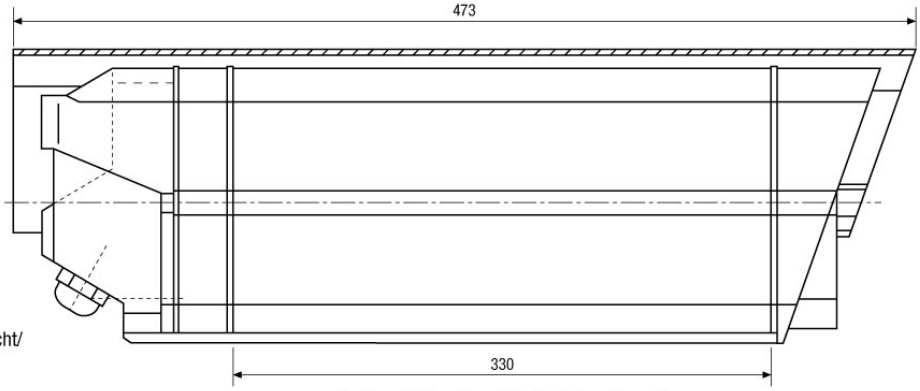

Seitenansicht/
Side view:

Nutzbare Einbaulänge/Usable internal length

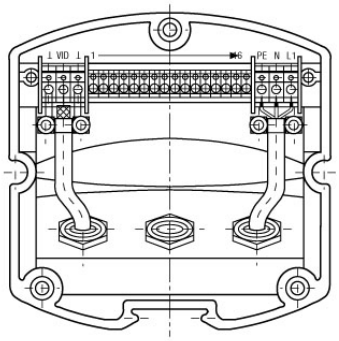

Rückseite - ST-Gehäuse (Innenansicht mit montierten Kabeln)
Back view - ST housing (from inside with mounted cables)

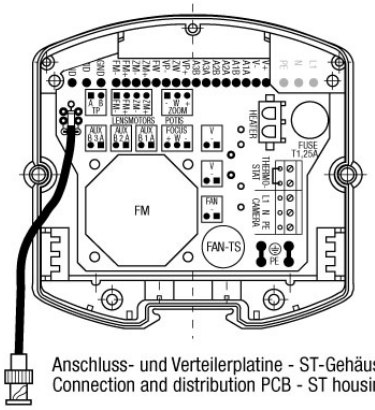

Anschluss- und Verteilerplatine - ST-Gehäuse/
Connection and distribution PCB - ST housing

Maße/Dimensions: mm

© Copyright VIDEOR E. Hartig GmbH, Mai 2012- Technische Änderungen vorbehalten