VHM/ECLKB-W

Artikel-Nr.: 79676

Wetterschutzgehäuse (330mm)
mit Heizung, Thermostat,
Vert., RAL9016/7035, 24VAC

Hauptmerkmale

Wetterschutzausführung
Abklappbarer Gehäusekörper
Isolierte Kamerabefestigung
3 Kabeleinführungen M16x1,5mm
Ausblickscheibe mit "Clear-Shield" Technologie
Schutzart: IP66
Gehäusemittelteil: 330mm
4-fach höhenverstellbarer Kameraschlitten
Serienmäßig mit innenliegender Anschlussverbindung
Serienmäßig mit PTC-Scheibenheizung 12-30V
Integrierter Tragegriff
Gehäusefarbe: RAL9016/RAL7035

Spezifikationen

Serie	eneo VHM
Gehäusegröße	mittel
Gesamte Einbaulänge	330
Kabeleinführungen	3x M16x1,5mm
Ausblickscheibe	Glas, beschichtet mit "Clear Shield" Technologie. Die Anwendung dieser Technologie verhindert Korrosion, hervorgerufen durch Umwelteinflüsse und verlängert die Reiningungszyklen der Scheibe. Die Beschichtung ist UV -beständig, farbneutral und bewirkt keinen Transmissionsverlust
Clear Shield	ja
Scheibenheizung	ja
Scheibenheizung	12~30V/9W (PTC)
Thermostat	Ein: +16°C, Aus: +20°C
Lüfter	nein
Wischer	nein
Sonnenschutzdach	ja

Spezifikationen (Fortsetzung)

Verdeckte Kabelführung	optional
Integrierte Wandhalterung	nein
Schutzart	IP66
Gehäuse	Außen
Gehäusematerial	Aluminium
Gehäuse	Aluminium mit Kunststoff-Deckeln (ABS)
Farbe (Gehäuse)	RAL9016, RAL7035
Temperaturbereich	-30 bis +60°C
Abmessungen (HxBxT)	siehe Maßzeichnung
Gewicht	2,8kg
Lieferumfang	Befestigungsschrauben-Satz, Thermostatschalter, Netzverteiler
Zertifizierungen	CE

Verfügbares Zubehör

Bild	Artikel-Nr. / Typ	Beschreibung
	WD-16/MK-W	Wandmontagearm mit Gelenkkopf für VHM Gehäuseserie , RAL9016
	VHM/PC-1-LG	Kabelabdeckung für 330mm VHM/EC&ST Gehäuseserie, RAL7035

Technische Zeichnung

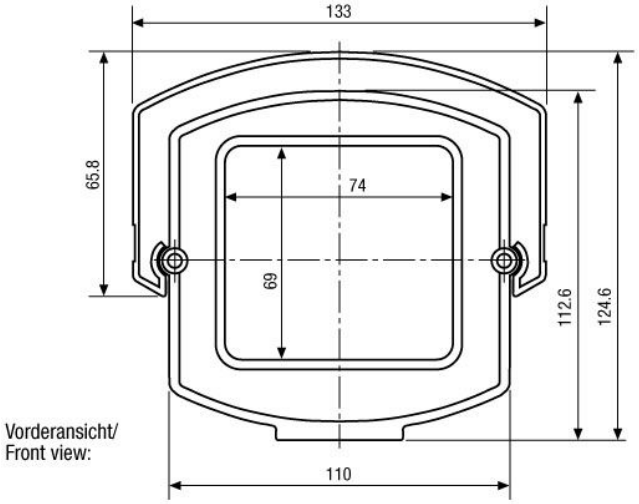

Vorderansicht/
Front view:

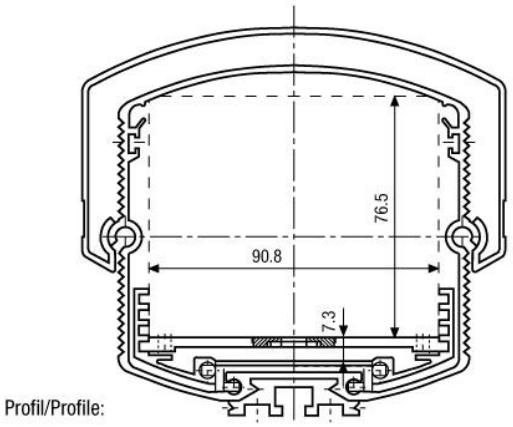

Profil/Profile:

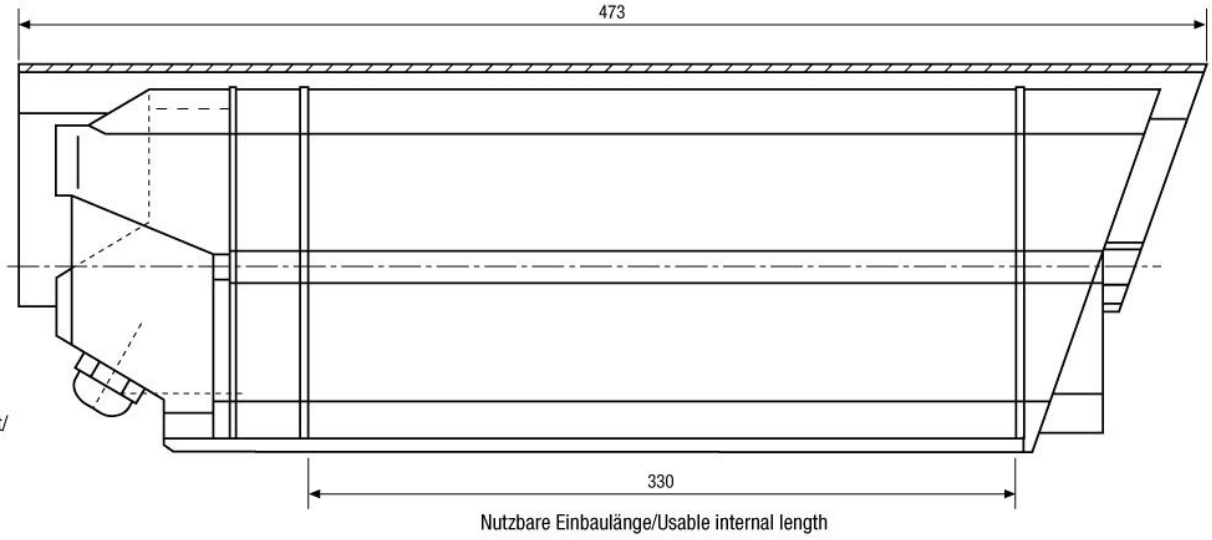

Seitenansicht/
Side view:

Maße/Dimensions: mm

Ihr Partner für eneo Produkte: