EHL-W/ECLKA-NW

EHL-W/ECLKA-NW
Wetterschutzgehäuse mit RJ-45 Anschluss,

Heizung/Thermostat, Wandarm, RAL9002

Art-Nr. 79658

Hauptmerkmale

- **Wetterschutzausführung mit integriertem Sonnendach**
- **Abklappbarer Aluminium-Gehäusekörper**
- **Front- und Rückteil aus Kunststoff, UV-Resistent**
- **Ausblicköffnung 3mm Glas**
- **Kameraeinbaulänge 252mm**
- **Isolierte Kamerabefestigung**
- **Kabeleinführungen M16x1,5mm und RJ-45 Anschluss**
- **230V Scheibenheizung serienmäßig**
- **Schutzart IP66**
- **Oberfläche RAL9002**
- **Inklusive Wandmontage-Halterung**
- **Option: Lüfter, Kamera Support-Kit**

Spezifikationen

Serie	eneo EHL
Gesamte Einbaulänge	252
Max. Kameraeinbau (LxBxH)	252x85x75mm
Platzbedarf für Netzgerät	50mm
Kabeleinführungen	1x M16x1,5mm für Kabeldurchmesser 4,5~10mm, 1x RJ-45
Clear Shield	nein
Scheibenheizung	ja, 100~240V/40W (PTC)
Thermostat	Ein: +15°C, Aus: +22°C
Lüfter	optional
Wischer	nein
Betriebsspannung	100~240VAC
Sonnenschutzdach	ja
Verdeckte Kabelführung	nein

© Copyright ISG mbH Intern.tätige Sicherheitsges. , Januar 2010- Technische Änderungen vorbehalten

EHL-W/ECLKA-NW

(Fortsetzung Spezifikationen)

Kabelanschluss	8-polig mit Stecker RJ-45 (intern)
Integrierte Wandhalterung	nein
Schutzart	IP66
Gehäuse	Außen
Gehäusematerial	Aluminium
Gehäuse	Aluminium mit Kunststoff-Deckeln (ABS)
Farbe (Gehäuse)	RAL9002
Gewicht	2,4kg (inkl. Wandmontagearm)
Lieferumfang	Gehäuse, montierbarer RJ-45 Stecker, Wandmontagearm, Betriebsanleitung

Optionales Zubehör

79604	**SU-6**	Kamera-Support Kit für VHK-/EHL-Gehäuse, 3-tlg. mit längeren 1/4´´Schrauben
79593	**PM-6D**	Mastmontageadapter für 2 Wandarme, (50-140mm Mast), RAL9002
79592	**PM-6S**	Mastmontageadapter für 1 Wandarm, (50-140mm Mast), RAL9002
79664	**EHL-BLS/230V**	Ventilatorkit mit Thermostat für Gehäuse EHL-W/ECLKA, 230VAC
79663	**NE-131/12V**	Netzgerät 230V/12VDC-1,25A für Gehäuse Serien EHL-W/ECLKA und EHL-W/ECLKA-NW

© Copyright ISG mbH Intern.tätige Sicherheitsges. , Januar 2010- Technische Änderungen vorbehalten

EHL-W/ECLKA-NW

Technische Zeichnung

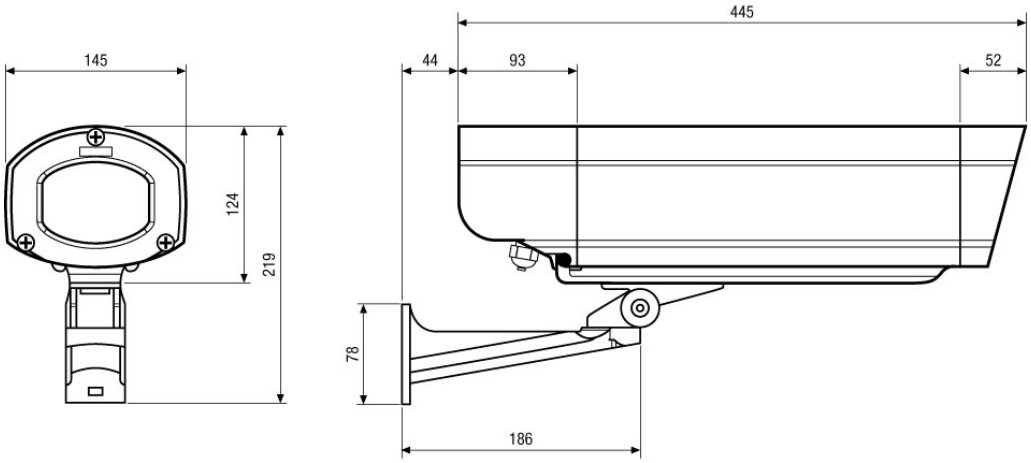

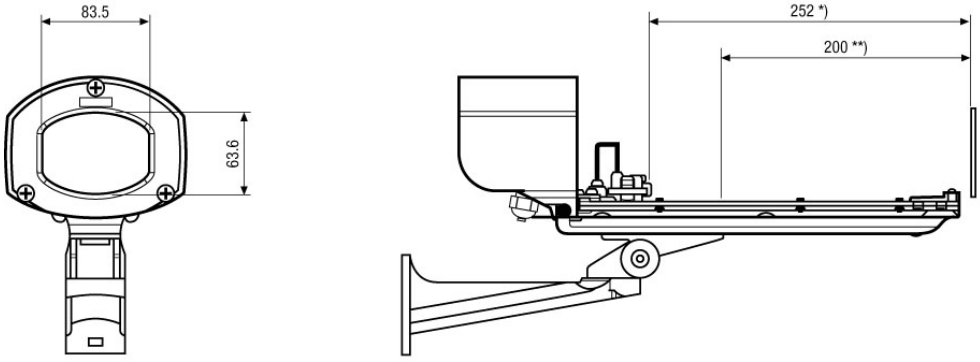

*) frei nutzbare Einbaulänge
free usable internal length

**) frei nutzbare Einbaulänge bei Verwendung des Netzgeräts #79663
free usable internal length when using PSU #79663

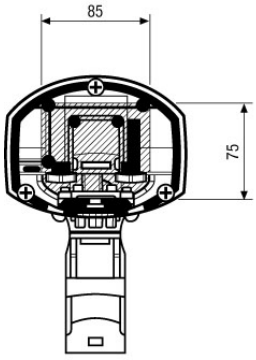

Maße/Dimensions: mm

ISG mbH Intern.tätige Sicherheitsges.
Konrad-Wolf-Str. 45 · 13055 Berlin · DE

© Copyright ISG mbH Intern.tätige Sicherheitsges. , Januar 2010- Technische Änderungen vorbehalten