ESH/CB

ESH/CB
Deckenmontagearm für ESH Gehäuseserie, AISI 316,

Art-Nr. 79656

Das Kameragehäuse gehört nicht zum Lieferumfang

Hauptmerkmale

Deckenbefestigung der Gehäuseserie ESH-10/ESH-20
Dreh- und neigbare Gehäusebefestigung
Robuste Edelstahl-Konstruktion
Montagefertig
Nicht für Gehäuse m. integriertem Wandarm geeignet

Spezifikationen

Gewicht	4,0kg

© Copyright ISG mbH Intern.tätige Sicherheitsges. Bürohaus Rhin-Center, Rhinstraße 137A, 10318 Berlin, August 2013- Technische Änderungen vorbehalten

Technische Zeichnung

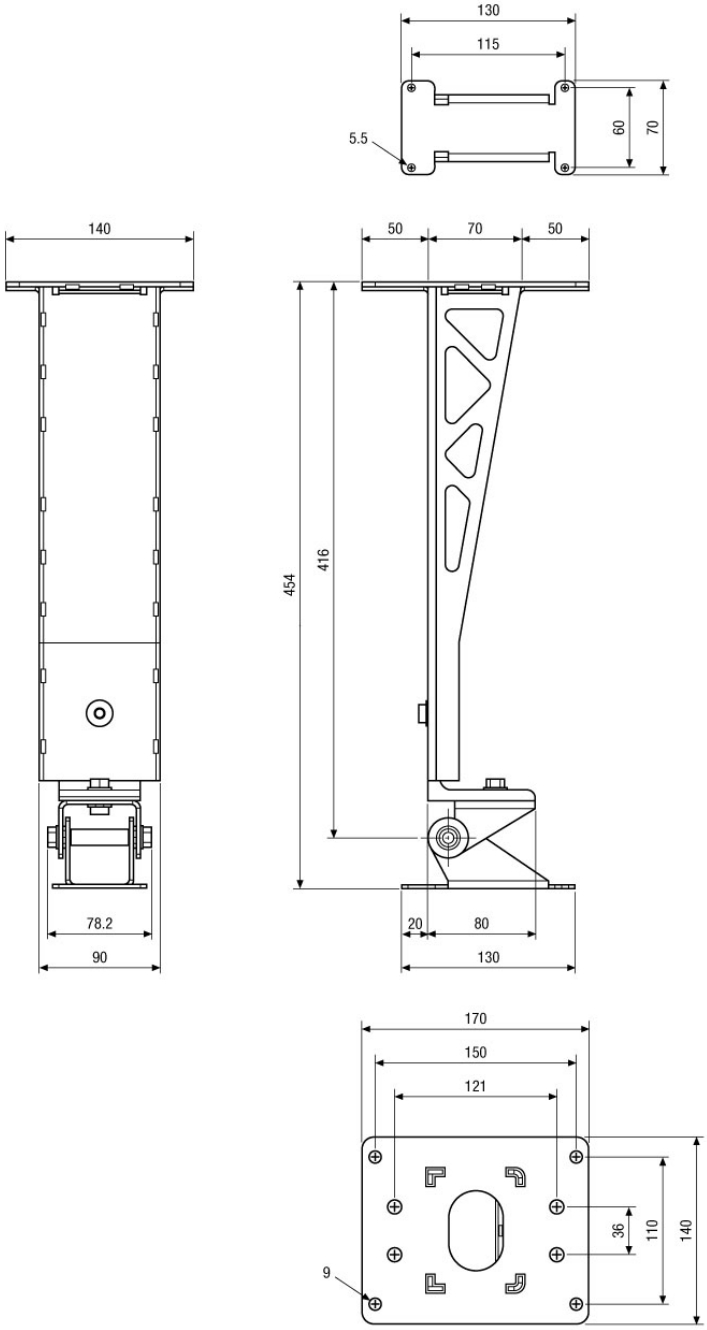

Maße/Dimensions: mm

ISG mbH Intern.tätige Sicherheitsges. Bürohaus Rhin-Center
Rhinstraße 137A · 10318 Berlin · DE

© Copyright ISG mbH Intern.tätige Sicherheitsges. Bürohaus Rhin-Center, Rhinstraße 137A, 10318 Berlin, August 2013- Technische Änderungen vorbehalten

VIDEOR