VTL-WWD

Artikel-Nr.: 79644

Wetterschutzgehäuse (300mm)
RAL9002, Wandarm,
Thermostat, Heizung 12-24V

Hauptmerkmale

Wetterschutzausführung
Abklappbarer Gehäusekörper
Einbaulänge: 300mm max.
PTC-Scheibenheizung 12-24V
Integrierter Montagearm für Wandbefestigung
Isolierte Kamerabefestigung
Kabeleinführung durch den Montagearm
Schutzart: IP66

Spezifikationen

Serie	eneo VTL
Gehäusegröße	klein
Gesamte Einbaulänge	300
Clear Shield	nein
Scheibenheizung	ja
Scheibenheizung	12~24V/20W (PTC)
Lüfter	optional
Wischer	nein
Stromversorgung	12~24V
Sonnenschutzdach	ja
Verdeckte Kabelführung	ja
Kabeleinführung	Durch Wandmontagearm
Integrierte Wandhalterung	ja
Schutzart	IP66
Gehäuse	Außen
Gehäusematerial	Aluminium
Farbe (Gehäuse)	RAL9002
Temperaturbereich	-20° ~ +50°C

Spezifikationen (Fortsetzung)

Abmessungen (HxBxT)	siehe Maßzeichnung
Gewicht	4,0kg

Verfügbares Zubehör

Bild	Artikel-Nr. / Typ	Beschreibung
	AK-3	Kameraanschlusskasten, 230VAC Eingang, 24VAC-3,2A, 12VDC-1A Ausgänge
	PM-6D	Mastmontageadapter für 2 Wandarme, (50-140mm Mast), RAL9002
	PM-6S	Mastmontageadapter für 1 Wandarm, (50-140mm Mast), RAL9002
	CMA-2	Eckmontagewinkel für Wandmontagearme WD-5, WD-7, VTL -WW, VHK-WW, RAL9002
	SU-6	Kamera-Support Kit für VHK-/EHL-Gehäuse, 3-tlg. mit längeren 1/4" Schrauben

Technische Zeichnung

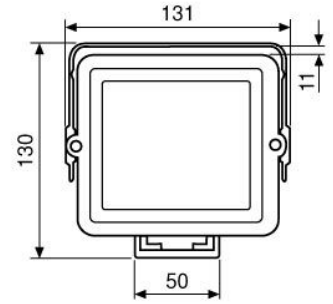

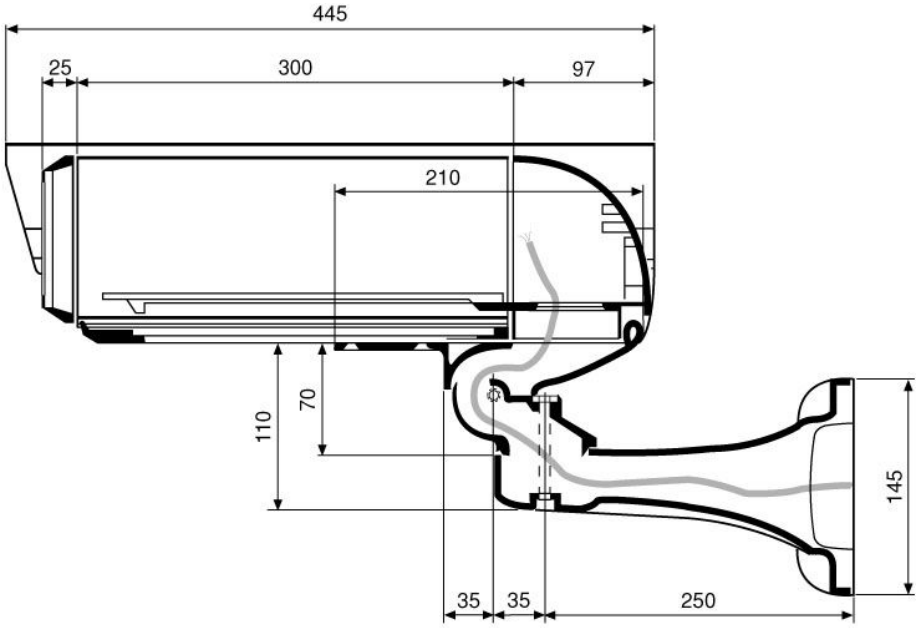

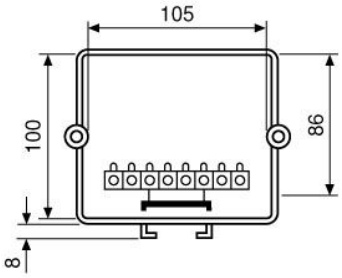

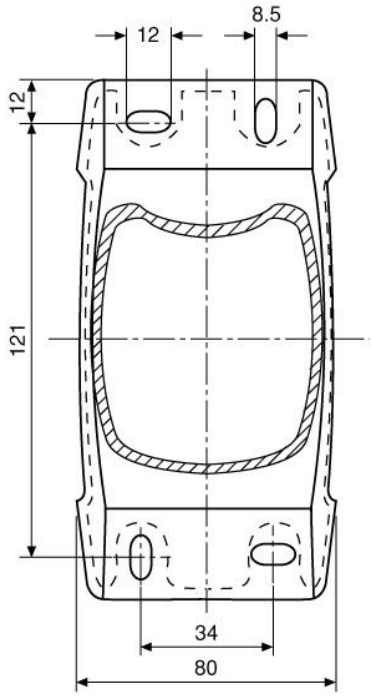

Maße/Dimensions: mm

Ihr Partner für eneo Produkte: