ESH-10

Artikel-Nr.: 79628

Wetterschutzgehäuse, Edelstahl
AISI 316, 320mm, IP68,
2x M16x1,5

Hauptmerkmale

Gehäuse aus rostfreiem Stahl nach EN10088
Ausblicköffnung: 90mm Durchmesser
Oberfläche: Poliert
Schutzart: IP68

Einbaumaß: 85x85x320mm
2 Metall-Kabeleinführungen M16x1,5mm
Temperaturbereich -20°C bis +50°C (kameraabhängig)
Option: Wandarm/Heizungen/Sonnendach/Netzgeräte

Spezifikationen

Serie	eneo ESH
Gesamte Einbaulänge	342
Gehäuselänge	Freie Einbaulänge: 342mm (282mm mit Netzgerät)
Platzbedarf für Netzgerät	60mm
Kabeleinführungen	2x Metallverschraubungen M16x1,5mm
Ausblickscheibe	getempertes Glas 96x5mm (Ausblick-Durchmesser x Dicke); vandalismusgeschütztes Glas: auf Anfrage
Clear Shield	nein
Scheibenheizung/Sonnenschutzdach	s. Zubehör
Scheibenheizung	optional
Lüfter	nein
Wischer	nein
Betriebsspannung	12~24V, 100~240VAC
Sonnenschutzdach	nein
Verdeckte Kabelführung	nein
Integrierte Wandhalterung	nein
Schutzart	IP68
Gehäuse	Außen

Spezifikationen (Fortsetzung)

Gehäusematerial	Edelstahl
Gehäuse	Edelstahl AISI 316 (X5CrNiMo)
Farbe (Gehäuse)	Stahl, matt
Abmessungen (HxBxT)	siehe Maßzeichnung
Gewicht inkl. Sonnendach	9,0kg
Zertifizierungen	CE

Verfügbares Zubehör

Bild	Artikel-Nr. / Typ	Beschreibung
	ESH/CB	Deckenmontagearm für ESH Gehäuseserie, AISI 316
	ESH/PM	Mastmontageset für ESH/WB, AISI 316, Gehäuseserie ESH
	ESH/SH	Sonnenschutzdach für ESH-10 Gehäuse, AISI 316L
	ESH/HT100-240	PTC-Scheibenheizung 100-240VAC für ESH-10 Gehäuseserie mit Thermostat
	ESH/HT12-24	PTC-Scheibenheizung 12-24V für ESH-10 Gehäuseserie mit Thermostat
	ESH/NE24VAC	Netzgerät 230V/24VAC (400mA) für ESH Gehäuseserie

Verfügbares Zubehör (Fortsetzung)

Bild	Artikel-Nr. / Typ	Beschreibung
	AK-3	Kameraanschlusskasten, 230VAC Eingang, 24VAC-3,2A, 12VDC-1A Ausgänge
	ESH-1/WB	Wandmontagearm, für ESH Gehäuseserie, AISI 316

Technische Zeichnung

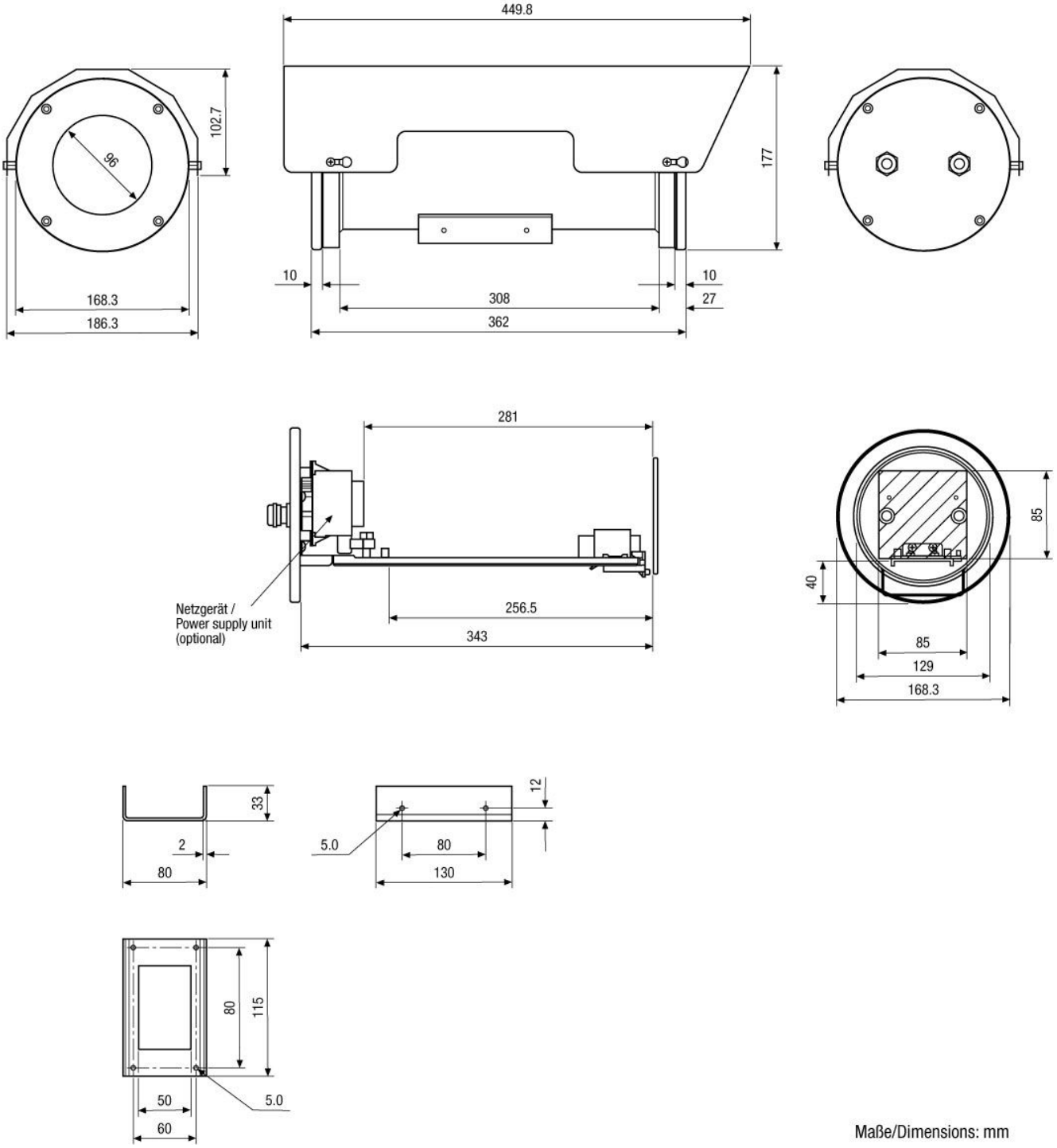

Maße/Dimensions: mm

Ihr Partner für eneo Produkte: