VHM/ZLA

VHM/ZLA
Wetterschutzgehäuse(330),

Zentralstecker mit 230V Heizung, RAL7032

Art-Nr. 79607

Hauptmerkmale

Wetterschutzausführung
Gehäusemittelteil: 330mm
Abklappbarer Gehäusekörper
4-fach höhenverstellbarer Kameraschlitten
Isolierte Kamerabefestigung
Zentralsteckeranschluss mit 30-pol. Kontaktleiste
Kabeleinführung mit Metall-Verschraubung M25x1,5
Serienmäßig mit 230VAC PTC-Scheibenheizung
Ausblickscheibe mit ˝Clear-Shield˝Technologie
Lackierung: RAL7032

Spezifikationen

Serie	eneo VHM
Gesamte Einbaulänge	330
Platzbedarf für Netzgerät	NE-112 (12VDC oder 24VAC): 85mm; NE-112/2 (12VDC/24VAC): 110mm
Ausblickscheibe	Glas, beschichtet mit ˝Clear Shield˝Technologie. Die Anwendung dieser Technologie verhindert Korrosion, hervorgerufen durch Umwelteinflüsse und verlängert die Reiningungszyklen der Scheibe. Die Beschichtung ist UV-beständig, farbneutral und bewirkt keinen Transmissionsverlust
Clear Shield	ja
Scheibenheizung	ja, 110~265VAC/9W (PTC)
Thermostat	Ein: +16°C, Aus: +20°C (im Kabelverteiler #79609 enthalten)
Lüfter	nein
Wischer	nein
Betriebsspannung	100~240VAC

© Copyright ISG mbH Intern.tätige Sicherheitsges. , Januar 2010- Technische Änderungen vorbehalten

VHM/ZLA

(Fortsetzung Spezifikationen)

Sonnenschutzdach	ja
Verdeckte Kabelführung	nein
Kabeleinführung	Metall-Verschraubung M25x1,5mm (für Kabeldurchmesser 9~17mm)
Kabelanschluss	Anschlussplatine VHM/KV1: s. Zubehör
Integrierte Wandhalterung	nein
Schutzart	IP66
Gehäuse	Außen
Gehäusematerial	Aluminium
Gehäuse	Aluminium mit Kunststoff-Deckeln (ABS)
Farbe (Gehäuse)	RAL7032
Abmessungen (HxBxT)	Siehe Maßzeichnung
Gewicht	2,9kg
Lieferumfang	Gehäuse 330mm, Zentralsteckergehäuse mit eingebauter 30-pol. Federleiste, Befestigungsschrauben-Satz
Zertifizierungen	CE

Optionales Zubehör

87404	**MCAB-1**	Kamera-/SN-Kopf Anschlusskabel Video, Spannung, Steuer. oder Netzwerk, 1 Meter
79423	**NE-112/2**	Netzgerät 230VAC/12VDC (600mA), stabil. 24VAC (1000mA) für VHM Gehäuse
73064	**WD-16/MK**	Wandmontagearm mit Gelenkkopf für VHM Gehäuseserie , RAL7032
79609	**VHM/KV1**	Kabelanschlussverteiler mit Thermostat für VHM/Z Gehäuse
79364	**NE-112**	Netzgerät 230VAC/12VDC (600mA) für VHM Gehäuse, stabilisiert
79491	**NE-112/AC24V**	Netzgerät 230VAC/24VAC (600mA) für VHM Gehäuse
71602	**VHM/H24WID**	VHM Widerstands-Niedervoltheizung 24V/6W auf 12V umstellbar
70457	**AK-3**	Kameraanschlusskasten, 230VAC Eingang, 24VAC-3,2A, 12VDC-1A Ausgänge
70456	**AK-2**	Anschluss/Kabelverteilerkasten für Standard und Netzwerk-Kameras

© Copyright ISG mbH Intern.tätige Sicherheitsges. , Januar 2010- Technische Änderungen vorbehalten

Technische Zeichnung

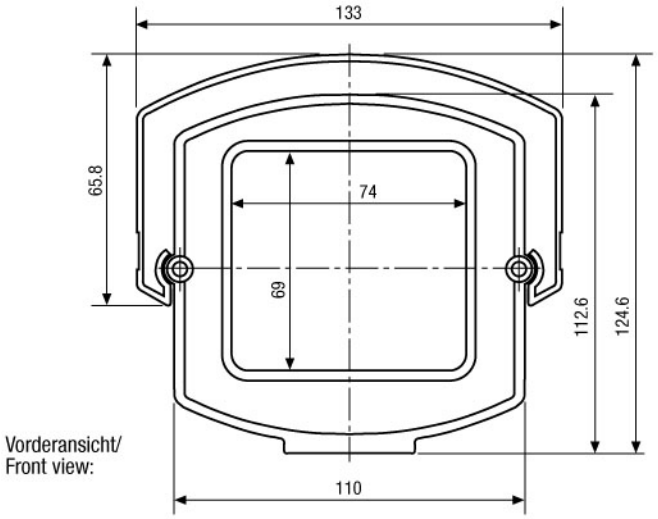

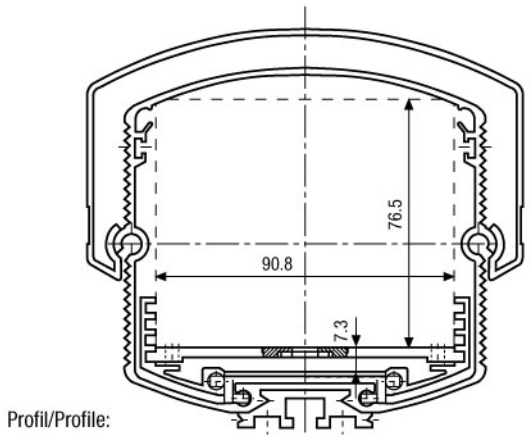

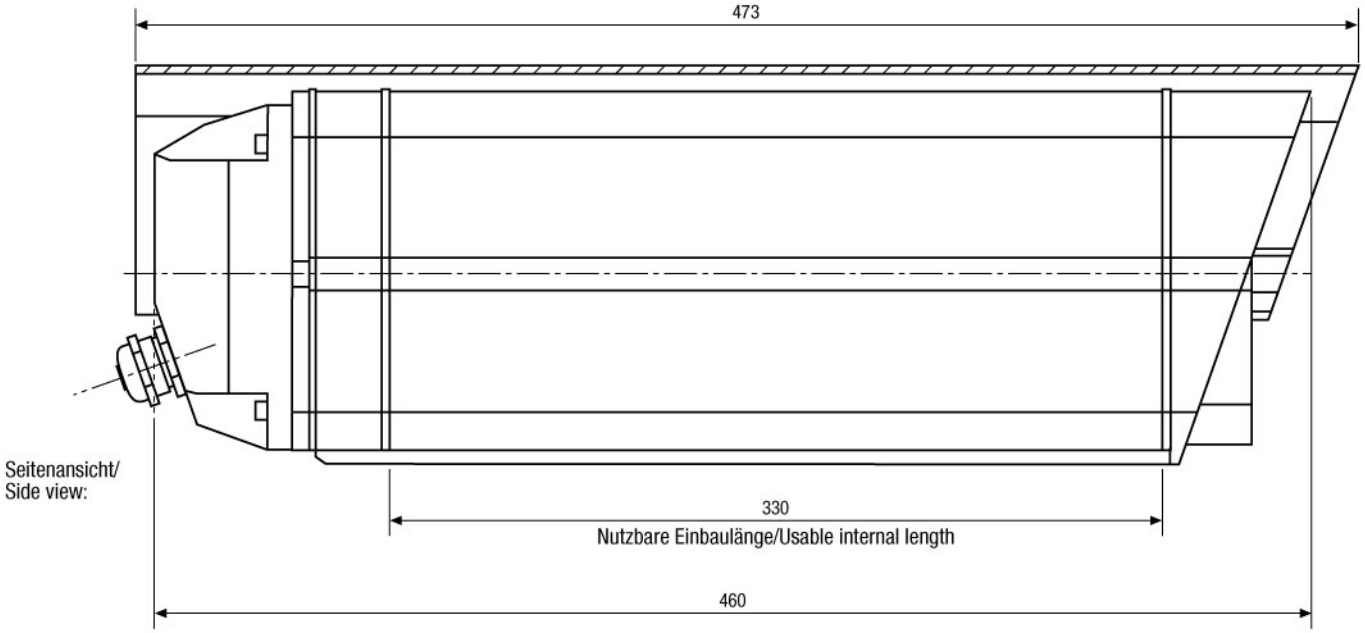

Maße/Dimensions: mm

© Copyright ISG mbH Intern.tätige Sicherheitsges. , Januar 2010- Technische Änderungen vorbehalten