# PM-6D

Artikel-Nr.: 79593

Mastmontageadapter für 2 Wandarme, (50-140mm Mast), RAL9002

## Hauptmerkmale

Für Mastbefestigung

Für Gehäuseserien: VTL und VTL/WW

Befestigung von 2 Wandarmen WD-5/MK oder WD -7/MK

Robuste Konstruktion

## Spezifikationen

| | |
|---|---|
| Für Mast-Durchmesser | 50 ~ 140 mm |
| Tragfähigkeit | 15kg |
| Befestigungsart | Durch Schrauben verbundene Montageplatten |
| Material | Aluminium-Druckguss |
| Farbe | RAL9002 |
| Abmessungen (HxBxT) | siehe Maßzeichnung |

## Technische Zeichnung

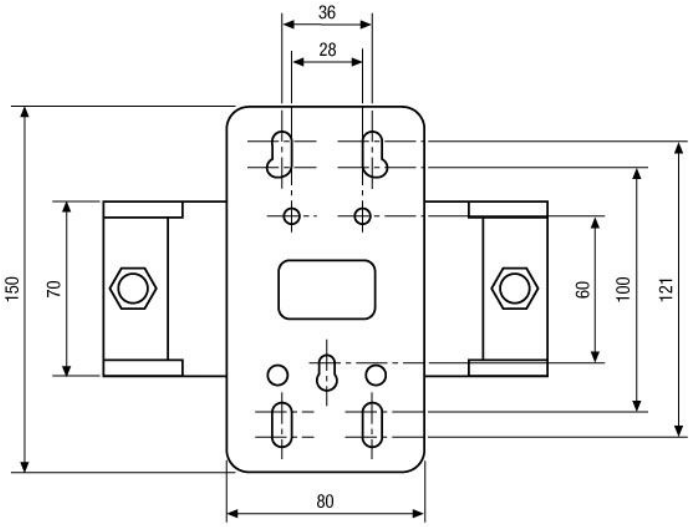


Montageplatte
Bracket holder

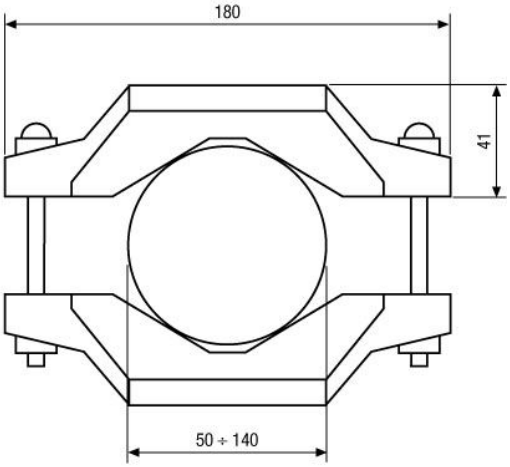


Maße/Dimensions: mm

## Ihr Partner für eneo Produkte: