VHM/ECLKB-210

VHM/ECLKB-210
Wetterschutzgehäuse (210mm) mit Heizung Thermostat,
Verteiler, RAL7032, 24VAC

Art-Nr. 79555

Hauptmerkmale

Wetterschutzausführung
Gehäusemittelteil: 210mm
Abklappbarer Gehäusekörper
4-fach höhenverstellbarer Kameraschlitten
Isolierte Kamerabefestigung
Serienmäßig mit innenliegender Anschlussverbindung
3 Kabeleinführungen M16 x 1,5
Serienmäßig mit Scheibenheizung 12-30V
Ausblickscheibe mit ˝Clear-Shield˝Technologie
Integrierter Tragegriff
Oberfläche RAL7032

Spezifikationen

Serie	eneo VHM
Gesamte Einbaulänge	210
Kabeleinführungen	3x M16x1,5mm
Ausblickscheibe	Glas, beschichtet mit ˝Clear Shield˝Technologie. Die Anwendung dieser Technologie verhindert Korrosion, hervorgerufen durch Umwelteinflüsse und verlängert die Reiningungszyklen der Scheibe. Die Beschichtung ist UV-beständig, farbneutral und bewirkt keinen Transmissionsverlust
Clear Shield	ja
Scheibenheizung	ja, 12~30V/9W (PTC)
Thermostat	Ein: +16°C, Aus: +20°C
Lüfter	nein
Wischer	nein
Betriebsspannung	12~30VAC/DC

© Copyright ISG mbH Intern.tätige Sicherheitsges. , Januar 2010- Technische Änderungen vorbehalten

VHM/ECLKB-210

(Fortsetzung Spezifikationen)

Sonnenschutzdach	ja
Verdeckte Kabelführung	nein
Integrierte Wandhalterung	nein
Schutzart	IP66
Gehäuse	Außen
Gehäusematerial	Aluminium
Gehäuse	Aluminium mit Kunststoff-Deckeln (ABS)
Farbe (Gehäuse)	RAL7032
Abmessungen (HxBxT)	Siehe Maßzeichnung
Gewicht	2,2kg
Lieferumfang	Befestigungsschrauben-Satz, Thermostatschalter, Netzverteiler

Optionales Zubehör

73064	**WD-16/MK**	Wandmontagearm mit Gelenkkopf für VHM Gehäuseserie , RAL7032
71301	**VHM/H220**	VHM PTC-Scheibenheizung 110-265VAC
73082	**WD-14/MKL**	Wandmontagearm mit Gelenkkopf für Wetterschutzgehäuse, RAL7032

© Copyright ISG mbH Intern.tätige Sicherheitsges. , Januar 2010- Technische Änderungen vorbehalten

VHM/ECLKB-210

Technische Zeichnung

79416

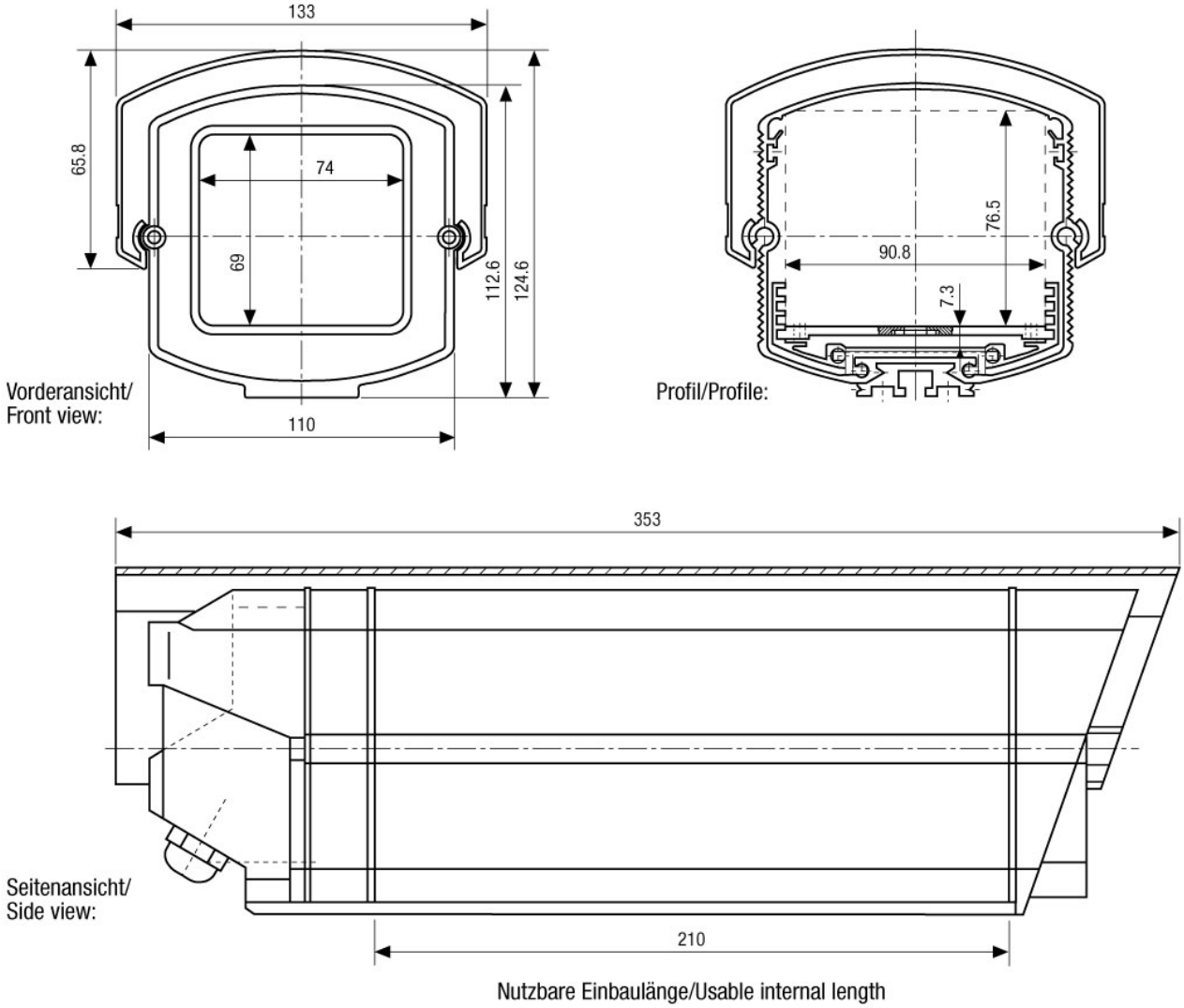

Maße/Dimensions: mm

ISG mbH Intern.tätige Sicherheitsges.
Konrad-Wolf-Str. 45 · 13055 Berlin · DE

© Copyright ISG mbH Intern.tätige Sicherheitsges. , Januar 2010- Technische Änderungen vorbehalten