VHU/DP-165

VHU/DP-165
Candid Staubschutzgehäuse (165mm),

Art-Nr. 79481

Hauptmerkmale

Staubschutzgehäuse für universelle Anwendungen
Mit integrierter stufenloser Kugelkopf-Verstellung
Für Wand-/Decken- und Aufstellmontage
Für Kameras mit 12VDC oder 24VAC-Versorgung
Isolierte Kamerabefestigung
Kabelverschraubung: M25x1,5mm
Vollkommen verdeckte Kabelführung
Schutzart: IP54

Spezifikationen

Serie	eneo Candid
Gesamte Einbaulänge	165
Ausblickscheibe	PC (Makrolon)
Clear Shield	nein
Scheibenheizung	nein
Lüfter	nein
Wischer	nein
Sonnenschutzdach	nein
Verdeckte Kabelführung	ja
Kabeleinführung	M25 x1,5mm-Verschraubung für bis zu 4 Kabeln mit unterschiedlichen Durchmessern
Integrierte Wandhalterung	ja
Schutzart	IP54
Gehäuse	Innen
Gehäusematerial	Aluminium

© Copyright VIDEOR E. Hartig GmbH, Mai 2012- Technische Änderungen vorbehalten

VHU/DP-165

(Fortsetzung Spezifikationen)

Farbe (Gehäuse)	RAL9016, RAL7035, RAL7037
Farbe	RAL9016 (Sonnenschutzdach und Mittelteil) RAL7035 (Front- und Rückteil) RAL7037 (Kugelkalotte/Klemmring)
Abmessungen (HxBxT)	siehe Maßzeichnung
Gewicht	1kg
Lieferumfang	Inbusschlüssel 3mm, Befestigungsbeipack

Optionales Zubehör

70527	**NE-132/AC24V**	Netzgerät 230VAC/24VAC (1,0A)
73179	**PM-42**	Mastmontageadapter, für eneo Serie Candid, W3, VKC-1378, -79, -82
79494	**VHU-NT1**	Netzgerätefuß für Candid, VHU- Gehäuseserie 230VAC, 12VDC, 14VAC (Kamera/Heizung)
73146	**PM-41**	Mastmontageset für Gehäuseserie Candid, RAL7035
79499	**VHU-AKS/12-24V**	Anschlusskabelsatz 12VDC/24VAC/Video für Candid Gehäuse

© Copyright VIDEOR E. Hartig GmbH, Mai 2012- Technische Änderungen vorbehalten

VHU/DP-165

Technische Zeichnung

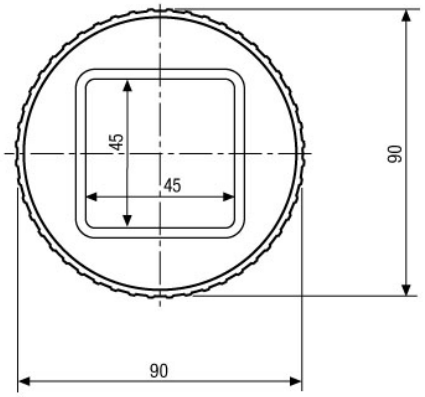

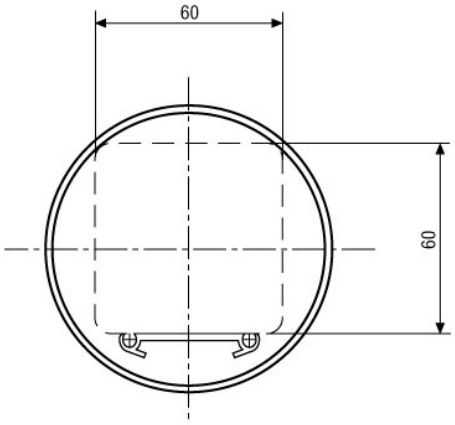

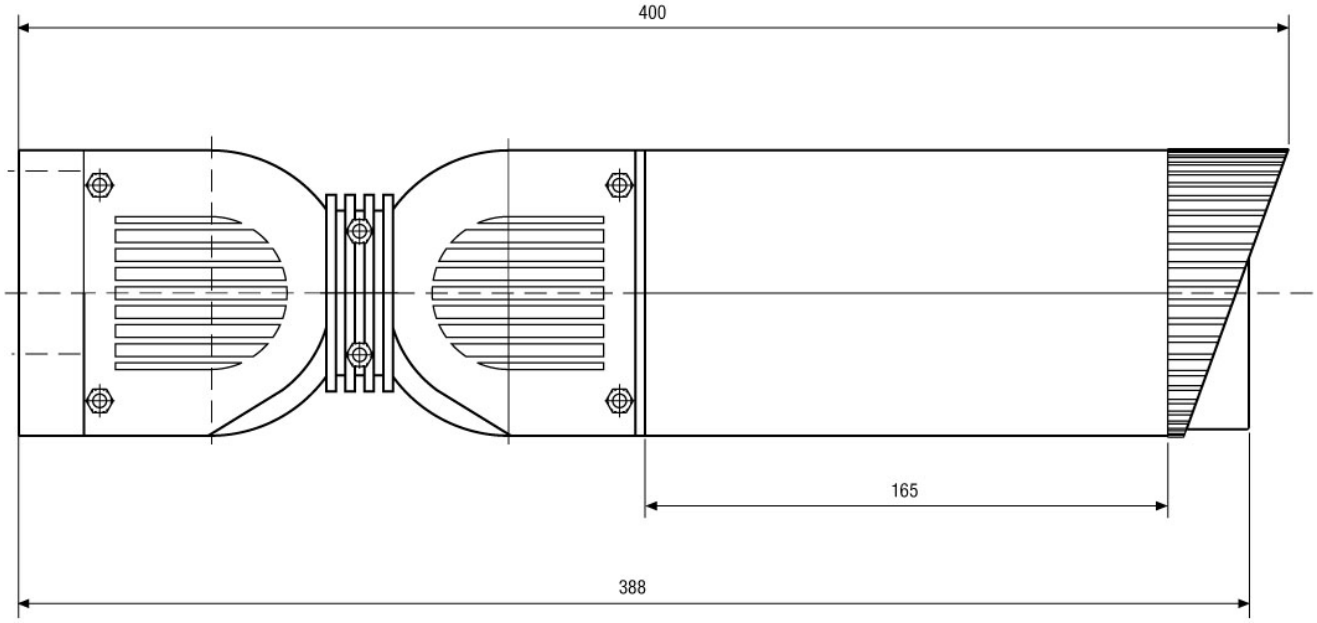

Maße/Dimensions: mm

© Copyright VIDEOR E. Hartig GmbH, Mai 2012- Technische Änderungen vorbehalten