VHM/STLB

VHM/STLB
Wetterschutzgehäuse (330mm) mit Heizung Thermostat,
Steckverbinder, RAL7032,24VAC

Art-Nr. 79429

Hauptmerkmale

Wetterschutzausführung
Gehäusemittelteil: 330mm
Abklappbarer Gehäusekörper
4-fach höhenverstellbarer Kameraschlitten
Isolierte Kamerabefestigung
Innenliegende Steckverbindung
3 Kabeleinführungen M16x1,5
Serienmäßig mit Scheibenheizung 12-30V
Ausblickscheibe mit ˝Clear-Shield˝Technologie
Integrierter Tragegriff
Oberfläche RAL7032

Spezifikationen

Serie	eneo VHM
Gesamte Einbaulänge	330
Platzbedarf für Netzgerät	NE-112 (1 Spannung): 85 mm; NE-112/2 (2 Spannungen): 110 mm
Kabeleinführungen	3x M16x1,5mm
Ausblickscheibe	Glas, beschichtet mit ˝Clear Shield˝Technologie. Die Anwendung dieser Technologie verhindert Korrosion, hervorgerufen durch Umwelteinflüsse und verlängert die Reiningungszyklen der Scheibe. Die Beschichtung ist UV-beständig, farbneutral und bewirkt keinen Transmissionsverlust
Clear Shield	ja
Scheibenheizung	ja, 12~30V/9W (PTC)
Thermostat	Ein: +16°C, Aus: +20°C
Lüfter	nein
Wischer	nein

© Copyright ISG mbH Intern.tätige Sicherheitsges. , Januar 2010- Technische Änderungen vorbehalten

VHM/STLB

(Fortsetzung Spezifikationen)

Betriebsspannung	12~30VAC/DC
Sonnenschutzdach	ja
Verdeckte Kabelführung	nein
Steckverbindung für	Netz-/Video-/Steuerkabel
Integrierte Wandhalterung	nein
Schutzart	IP66
Gehäuse	Außen
Gehäusematerial	Aluminium
Gehäuse	Aluminium mit Kunststoff-Deckeln (ABS)
Farbe (Gehäuse)	RAL7032
Abmessungen (HxBxT)	Siehe Maßzeichnung
Gewicht	2,9kg
Lieferumfang	Befestigungsschrauben-Satz, Thermostatschalter, Netzverteiler

Optionales Zubehör

72501	**PTB-1**	Protokoll-Umsetzerplatine, 12VDC Einbau in VHM/ST-Gehäuse
73064	**WD-16/MK**	Wandmontagearm mit Gelenkkopf für VHM Gehäuseserie , RAL7032
71301	**VHM/H220**	VHM PTC-Scheibenheizung 110-265VAC
79623	**VHM/PC-1**	Kabelabdeckung für 330mm VHM/EC&ST Gehäuseserie, RAL7032

© Copyright ISG mbH Intern.tätige Sicherheitsges. , Januar 2010- Technische Änderungen vorbehalten

Technische Zeichnung

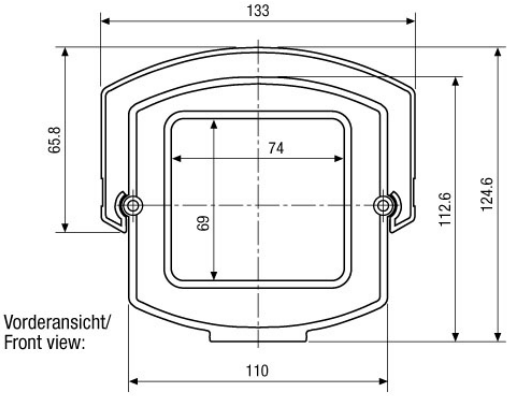

Vorderansicht/
Front view:

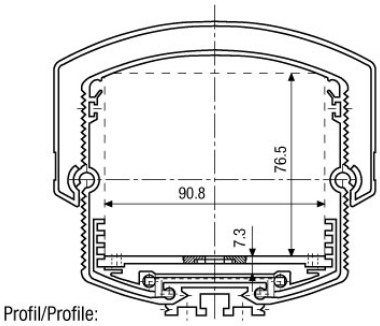

Profil/Profile:

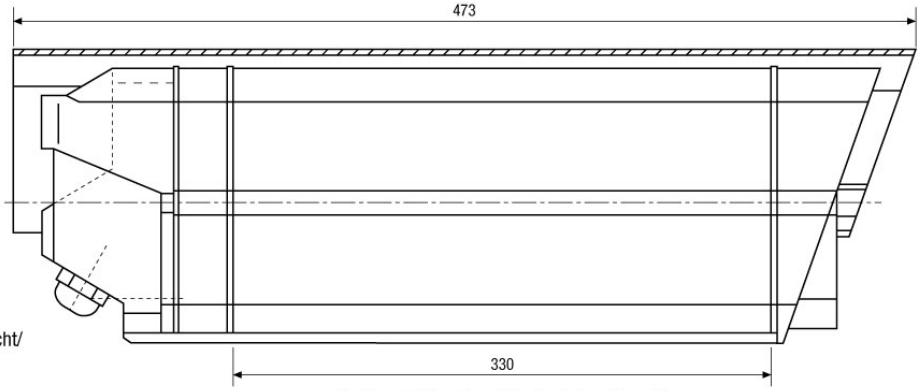

Seitenansicht/
Side view:

Nutzbare Einbaulänge/Usable internal length

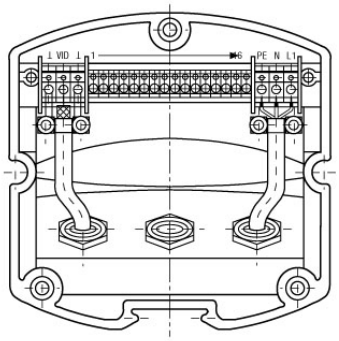

Rückseite - ST-Gehäuse (Innenansicht mit montierten Kabeln)
Back view - ST housing (from inside with mounted cables)

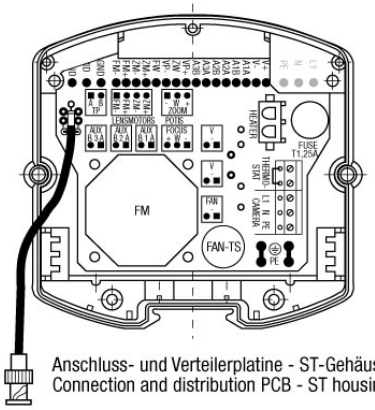

Anschluss- und Verteilerplatine - ST-Gehäuse/
Connection and distribution PCB - ST housing

Maße/Dimensions: mm

© Copyright ISG mbH Intern.tätige Sicherheitsges. , Januar 2010- Technische Änderungen vorbehalten