EDC-3351

EDC-3351
1/4´´Dome, PTZ, Tag/Nacht, klar, 35x,
Autocalibration, 540TVL, 24VAC

Art-Nr. 74159

Hauptmerkmale

- **Hochauflösende Farb/SW-Domekamera (Super HAD CCD)**
- **Weit-Dynamik-Funktion (WDR)**
- **Elektronische Bildstabilisierung (DIS)**
- **Automatische Kalibrierung**
- **35-fach Zoom-Objektiv mit 12-fach Digitalzoom**
- **Schwenkbarer IR-Sperrfilter**
- **High- und Low-Speed Shutterregelung (MES/ESC/DSS)**
- **Bereichsabfahrts-, Tour- und Autopan-Funktion**
- **240 Festpositionen speicherbar**
- **Dynamische Fensterausblendung**
- **RS-485/RS-422 Steuerungs-Schnittstelle**
- **8 Alarmeingänge / 4 Ausgänge**

Spezifikationen

Serie	eneo Fastrax III
System	Tag/Nacht
Videonorm	CCIR/PAL
Chipgröße	1/4´´
Aufnahmesensor	CCD, Sony Super HAD Interline Transfer
Horizontale Auflösung	540 TVL
Synchronisation	Intern/Netzverkoppelt mit Phasenabgleich
Signal-/Rauschabstand	50dB
Lichtempfindlichkeit (bei 50% Videosignal)	0,6 Lux, (Farbe); 0,3Lux (SW) bei F1,2 (gemessen)
Low Speed Shutter	ja, 2x ~32x
Digitale Rauschunterdrückung (DNR)	nein
Gegenlichtkompensation	BLC
Wide Dynamic Range (WDR)	WDR

© Copyright VIDEOR E. Hartig GmbH, Mai 2012- Technische Änderungen vorbehalten

EDC-3351

(Fortsetzung Spezifikationen)

Weißabgleich	Modi: Manuell, Automatik, Innen, Außen, ATW, AWC
IR-Sperrfilter	schaltbar
Privacy Zones	8 Bereiche maskierbar: Block-Ausblendung oder Bildsignal abgeschaltet
Menüsprachen	Deutsch, Englisch, Französisch, Spanisch, Portugiesisch, Italienisch, Polnisch
Texteinblendung	12 Stellen
Bewegungsmelder	ja, nur im Preset-Modus
Digital Zoom	12-fach
Analysefunktionen	Bewegungsmelder
Objektiv Typ	Zoom
Zoomfaktor	35x
Brennweite	3,4 mm - 119 mm
Bildwinkel horizontal	55,8° - 1,7°
MOD (Minimum Object Distance)	1,0 m
Videoausgänge	Composite (FBAS), 1Vss, (F)BAS, 75Ohm, BNC
Alarmeingänge	8
Alarmausgänge	4
Geschwindigkeit (manuelle Steuerung)	380 °/Sek.
Geschwindigkeitsbereich bei manueller Steuerung (Horizontal)	0,1° ~380°/Sek. (abhängig von der Zoomstellung)
Geschwindigkeitsbereich bei manueller Steuerung (Vertikal)	0,1° ~200°/Sek. (abhängig von der Zoomstellung)
Geschwindigkeit (Zielanfahrt)	380 °/Sek.
Drehbereich	360°
Neigebereich	180° (Digital Flip)
Winkelspiel	0,2°
Bereichsabfahrt	8 Abfahrten bis zu 500Sek.
Touren	8 wählbare Touren mit Vektor Verlauf und jeweils 42 Presets und 12 Zeichen Text mit Anzeige
Autoscan-Funktion	16 Bereiche mit 13 wählbaren Geschwindigkeiten (12 Zeichen Text mit Anzeige)
Proportionale Schwenk- und Neigefunktion	in Abhängigkeit von der Zoomstellung wird die S/N-Geschwindigkeit reduziert
Autoflip-Funktion	dreht das Bild der Domekamera automatisch um 180° in der 90°-Neigeposition (Digital Flip)
Home Position	vorhanden
Presets	240 Positionen mit Einblendung Kamera Status (12 Zeichen Text)
Beleuchtung	nein
Steuer-Schnittstellen	RS-422, RS-485
Gehäusematerial	Kunststoff
Kuppel	4,9´´(125mm), Acryl/klar
Farbe (Kuppel)	klar

© Copyright VIDEOR E. Hartig GmbH, Mai 2012- Technische Änderungen vorbehalten

EDC-3351

(Fortsetzung Spezifikationen)

Farbe (Gehäuse)	schwarz
Montageart	Deckenmontage, Gehäuseeinbau
Betriebsspannung	24VAC, (18 ~30VAC), 50/60Hz
Leistungsaufnahme	20W
Temperaturbereich (Betrieb)	0°C ~+50°C
Vandalismusgeschützt	nein
Schutzart	keine Angabe
Abmessungen (HxBxT)	siehe Maßzeichnung
Gewicht	1,25kg
Zertifizierungen	CE
Besonderheit	automatische Kalibrierung

Optionales Zubehör

70449	**NE-128**	Netzgerät 230V/24VAC-5A, IP66
74088	**EDC-KBD1**	Systemtastatur mit 3-Achsen Joystick 12VDC
74130	**EDC-OPC-2/24V**	Domegehäuse für Außen, Sonnenschutzdach, klare Kuppel 6,5´´, 24VAC
74135	**EDC-IPC-2/24V**	Domegehäuse für Innenmontage, klare Kuppel 6,5´´, 24VAC
74154	**EDC-IDFSW**	Domegehäuse für Deckeneinbau mit weißem Trimring, getönte Kuppel 6.8´´
74094	**EDC-COAX**	Koax-Telemetrieplatine für VPT-501/601, EDC/EDMC-Serie, incl. Einbau

© Copyright VIDEOR E. Hartig GmbH, Mai 2012- Technische Änderungen vorbehalten

Technische Zeichnung

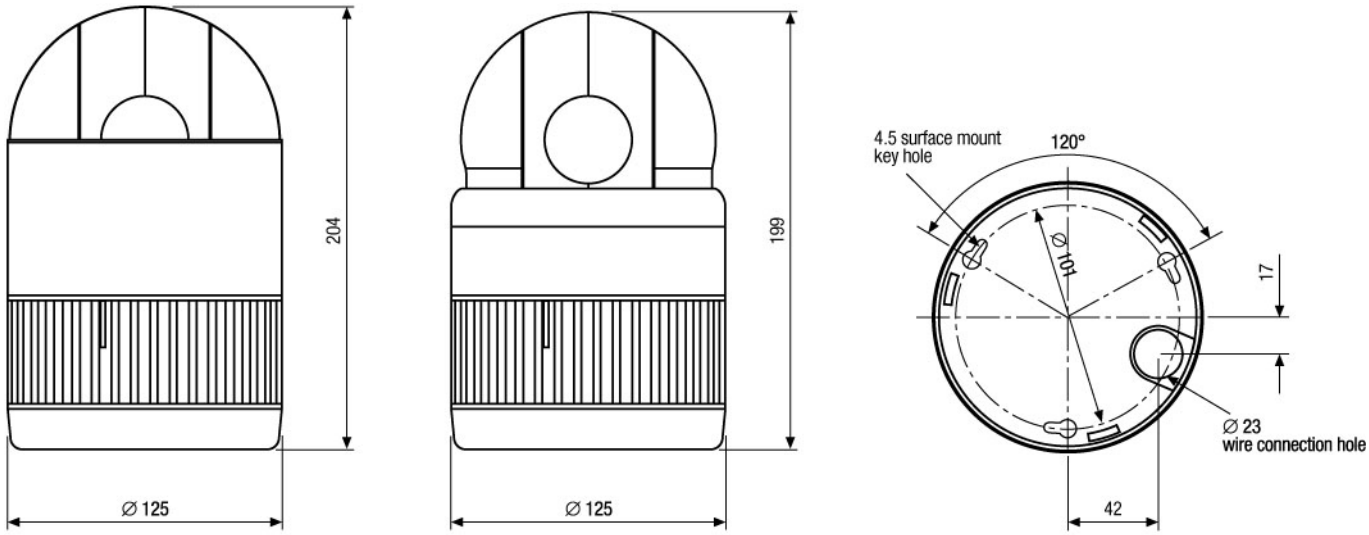

Maße/Dimensions: mm

© Copyright VIDEOR E. Hartig GmbH, Mai 2012- Technische Änderungen vorbehalten