VDOME/WB2

Artikel-Nr.: 74151

Wandmontage Halterung für vandalismus- geschützte Domekameras SM/VF Serie

Spezifikationen

Gewicht	0,85 kg

Technische Zeichnung

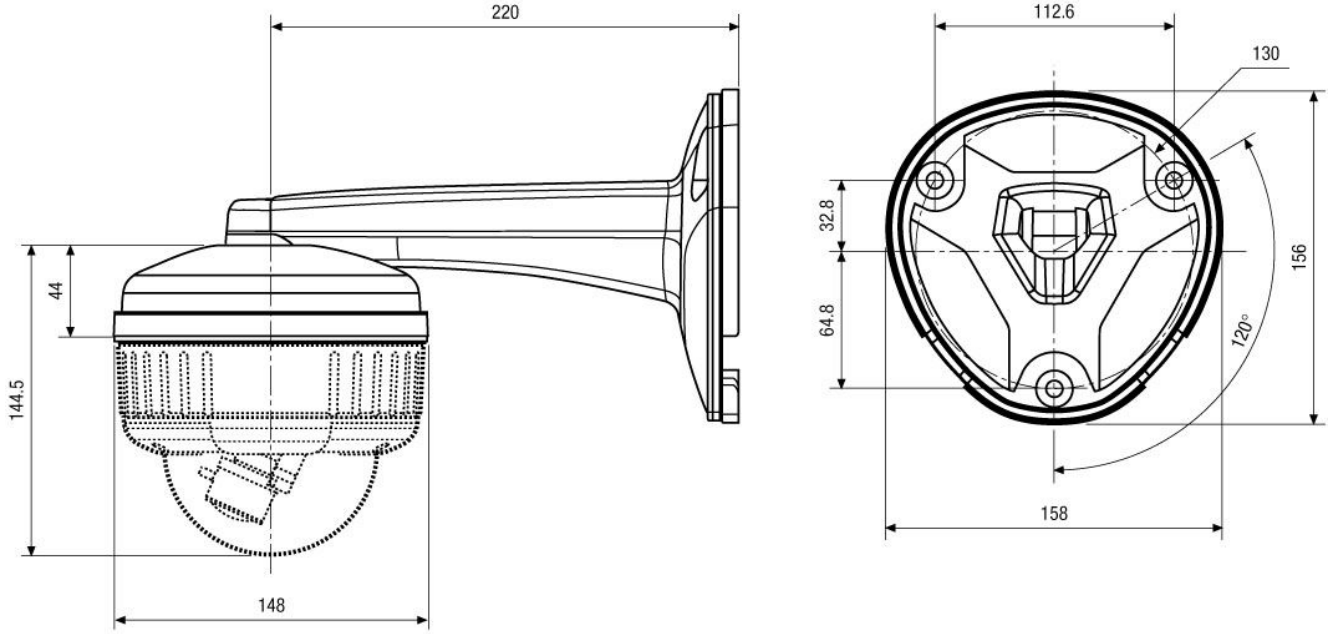

Maße/Dimensions: mm

Ihr Partner für eneo Produkte: