EDCH-143E/C-AKS

EDCH-143E/C-AKS
1/4´´Dome, PTZ, Tag/Nacht klar, 22x, Anschlussbox,
580TVL, 24VAC

Art-Nr. 74141

Hauptmerkmale

Vandalismusgeschützte, wetterfeste Domekamera
22-fach Zoom-Objektiv mit 11-fach Digitalzoom
Objektiv F1,6/3,9-85,8mm/ Schwenkb. IR Sperrfilter
High und Low Speed Shutter
80 Presets / 2 Bereichsabfahrten (Pattern)
4 Autopan-Bereiche / 4 Touren / Digital Flip
Dynamische Fensterausblendung (max. 8 Bereiche)
RS-485 Steuerungs-Schnittstelle
Betriebsspannung: 230VAC, 50Hz
Außen-Gehäuse mit klarer Kuppel
Serienmäßig mit Heizung, Lüfter und Sonnendach
Mit Zubehör: Anschlussbox mit Wandarm EDC-AKS1

Spezifikationen

Serie	eneo Fastrax Plug & Play
System	Tag/Nacht
Videonorm	CCIR/PAL
Chipgröße	1/4´´
Aufnahmesensor	CCD, Sony ExView HAD Interline Transfer
Horizontale Auflösung	580 TVL
Synchronisation	Intern/Netzverkoppelt mit Phasenabgleich
Signal-/Rauschabstand	50dB
Lichtempfindlichkeit (bei 50% Videosignal)	0,38 Lux, (Farbe); 0,19Lux (SW) bei F1,2 (gemessen)
Automatische Verstärkungsregelung (AGC)	Ein/Aus schaltbar
Belichtungsregelung	Automatisch, Shutter- Priorität, manueller Betrieb
Automatischer Elektronischer Shutter (ESC)	1/50 ~1/100.000Sek.
Manueller elektronischer Shutter (MES)	1/50 ~1/100.000Sek.

© Copyright VIDEOR E. Hartig GmbH, Mai 2012- Technische Änderungen vorbehalten

EDCH-143E/C-AKS

(Fortsetzung Spezifikationen)

Low Speed Shutter	ja, 2 ~50 HB/Sek.
Digitale Rauschunterdrückung (DNR)	ja, 2D NR, 3D NR
Gegenlichtkompensation	BLC, Ein-/Ausschaltbar
Wide Dynamic Range (WDR)	ja, 54dB
Weißabgleich	automatisch (AWB), getrennt einstellbar für Innen- und Außenbetrieb oder manuell
Apertur-Korrektur (APC)	Horizontal und Vertikal
Flickerless Function	ja
IR-Sperrfilter	schaltbar
Umschaltung Tag/Nachtbetrieb	automatisch, An, Aus, global
Privacy Zones	8 Bereiche maskierbar: Block-Ausblendung oder Bildsignal abgeschaltet
Menüsprachen	deutsch, englisch, französisch, spanisch, portugiesisch, italienisch, polnisch
Texteinblendung	6 Stellen, Ein-/Aus schaltbar
Bewegungsmelder	ja, nur im Preset-Modus
Mirror Function	Rotation (180°)
Digital Zoom	16-fach
Analysefunktionen	nein
Objektiv Typ	Zoom
Zoomfaktor	22x
Brennweite	3,9 mm - 85,8 mm
Bildwinkel horizontal	49,5° - 2,4°
MOD (Minimum Object Distance)	1,0 m
Blendenbereich (F)	F1,6 (3,7) ~F140
Blendensteuerung	DC
Videoausgänge	Composite (FBAS), 1Vss, (F)BAS, 75Ohm, BNC
Alarmeingänge	1
Alarmausgänge	1
Geschwindigkeit (manuelle Steuerung)	380 °/Sek.
Geschwindigkeitsbereich bei manueller Steuerung (Horizontal)	0,1° ~380°/Sek. (abhängig von der Zoomstellung)
Geschwindigkeitsbereich bei manueller Steuerung (Vertikal)	0,1° ~380°/Sek. (abhängig von der Zoomstellung)
Geschwindigkeit (Zielanfahrt)	380 °/Sek.
Drehbereich	360°
Neigebereich	-10° ~+90° (Auto Flip)
Winkelspiel	0,2°
Bereichsabfahrt	4 Abfahrten: bis zu 200Sek. gesamt
Touren	4 wählbare Touren
Autoscan-Funktion	4 Bereiche, 1x Autopan

© Copyright VIDEOR E. Hartig GmbH, Mai 2012- Technische Änderungen vorbehalten

EDCH-143E/C-AKS

(Fortsetzung Spezifikationen)

Proportionale Schwenk- und Neigefunktion	in Abhängigkeit von der Zoomstellung wird die S/N-Geschwindigkeit reduziert
Autoflip-Funktion	180° Digital Flip (dreht das Videosignal horizontal und vertikal)
Home Position	vorhanden
Presets	160 Positionen mit Einblendung Kamera Status (12 Zeichen Text)
Beleuchtung	nein
Steuer-Schnittstellen	RS-485
Schnittstellen Protokolle	Fastrax IIE, Pelco D, Pelco P, Sensormatic RS-422, Ernitec, Bosch, Dynacolor, Vicon
Gehäusematerial	Aluminium
Kuppel	6,3´´(160mm), Acryl/klar
Farbe (Kuppel)	klar
Farbe (Gehäuse)	Pantone Cool Gray 1C
Lüfter	ja
Montageart	Wandabhängung
Betriebsspannung	230VAC
Leistungsaufnahme	ca. 55W
Temperaturbereich (Betrieb)	-45°C ~+50°C
Vandalismusgeschützt	ja
Schutzart	IP66
Abmessungen (HxBxT)	siehe Maßzeichnung
Gewicht	11,8 kg
Lieferumfang	Kamera, Wandarm, Anschlussbox, Inbusschlüssel, Betriebsanleitung
Zertifizierungen	CE

Optionales Zubehör

74088	**EDC-KBD1**	Systemtastatur mit 3-Achsen Joystick 12VDC
74138	**EDC-AKS1/MP**	Adapterplatte für Befestigung EDC-AKS1 an EDC-PM7 oder EDC-CMA2

© Copyright VIDEOR E. Hartig GmbH, Mai 2012- Technische Änderungen vorbehalten

EDCH-143E/C-AKS

Technische Zeichnung

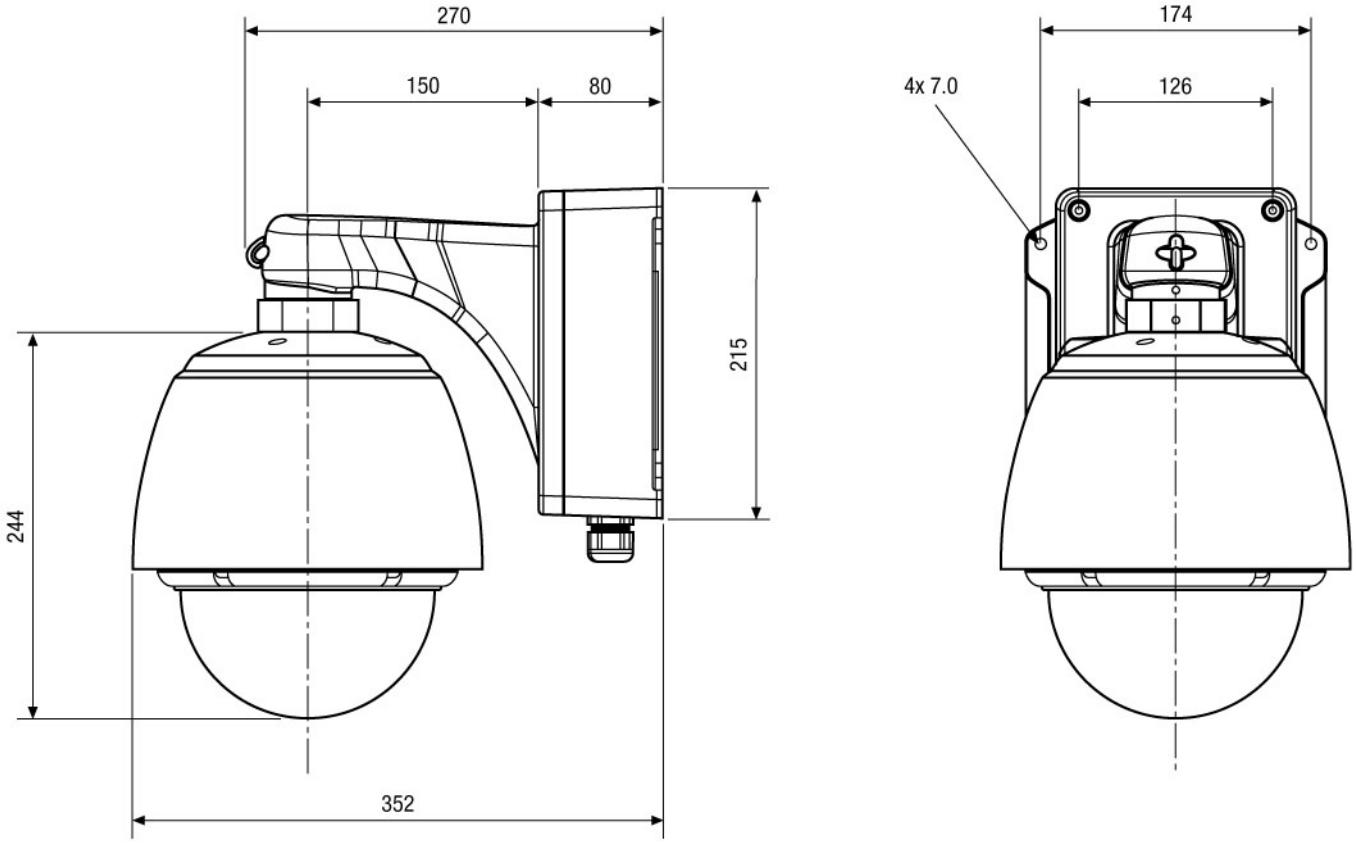

Maße / Dimensions: mm

© Copyright VIDEOR E. Hartig GmbH, Mai 2012- Technische Änderungen vorbehalten