EDC-RTB2

Artikel-Nr.: 74140

Montageständer für
Fastrax-Domegehäuse, Serie 2
und EDCH

Hauptmerkmale

Für Dach- und Mastmontage im Außeneinsatz
Robuste Aluminium-Konstruktion
Zur Befestigung von Fastrax 2 & EDCH-Domegehäusen
Verdeckte Kabelführung

Spezifikationen

Farbe	RAL9002

Technische Zeichnung

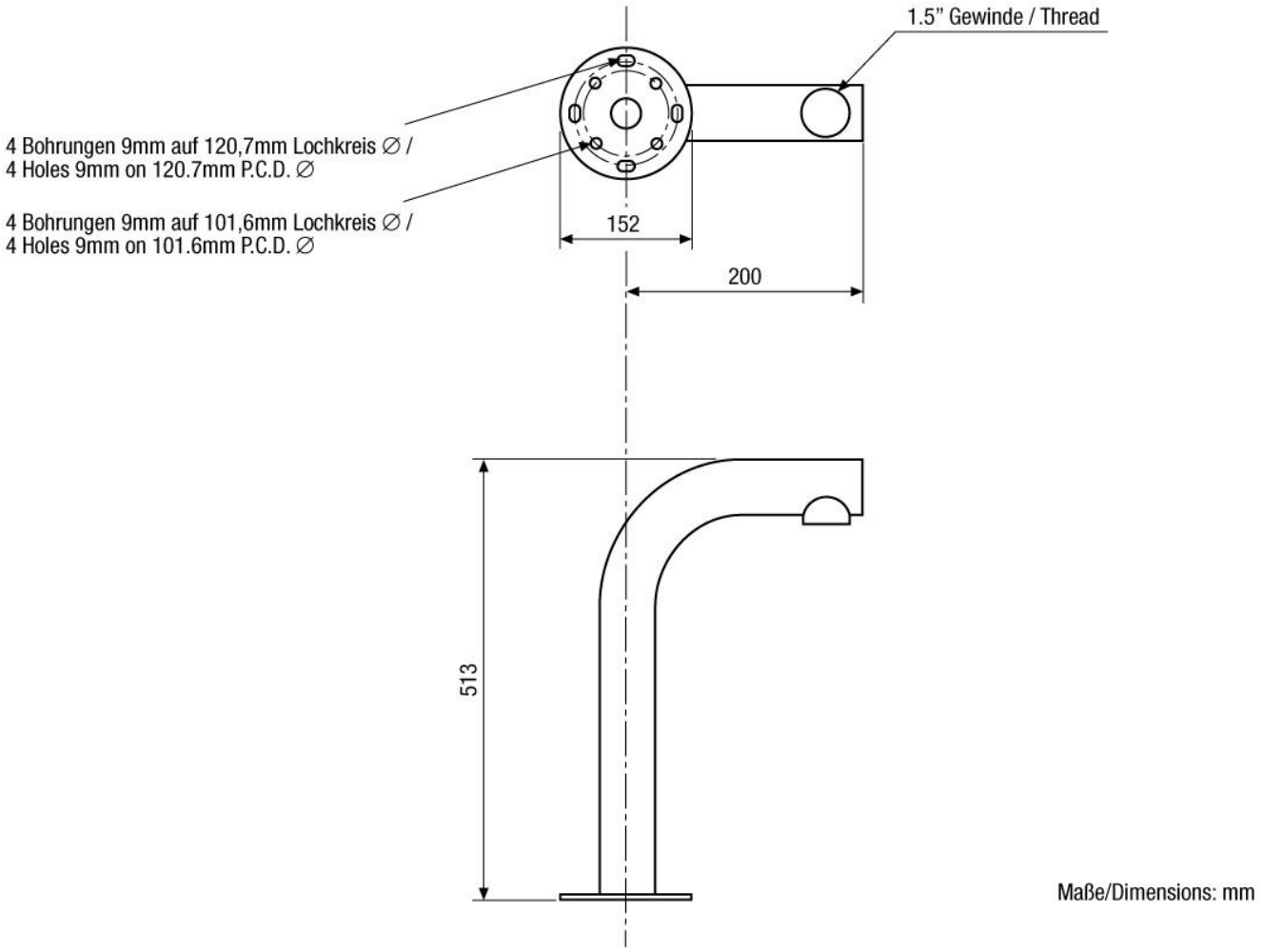

Ihr Partner für eneo Produkte: