EDC-WMB1

Artikel-Nr.: 74127

Wandmontagearm für
EDC(H)-Domekameras mit
Befestigungsbeipack

Hauptmerkmale

Für Wandbefestigung der Domekameraserie EDC(H)
Robuste Aluminiumkonstruktion
Verdeckte Kabelführung
Gelenkkopf mit großem Verstellbereich

Spezifikationen

Farbe	Pantone Cool Gray 1C

Verfügbares Zubehör

Bild	Artikel-Nr. / Typ	Beschreibung
	EDC-PM7	Mastmontageset für EDC-IPx1/OPx1 Gehäuse und Wandarm EDC/WMB1
	EDC-CMA2	Eckmontagewinkel für EDC-IPx1/OPx1 Gehäuse und Wandarm EDC/WMB1

Verfügbares Zubehör (Fortsetzung)

Bild	Artikel-Nr. / Typ	Beschreibung
	EDC-CMA3	Eckmontagewinkel für Fastrax Wandarm EDC-WMB1, Stahlblech

Technische Zeichnung

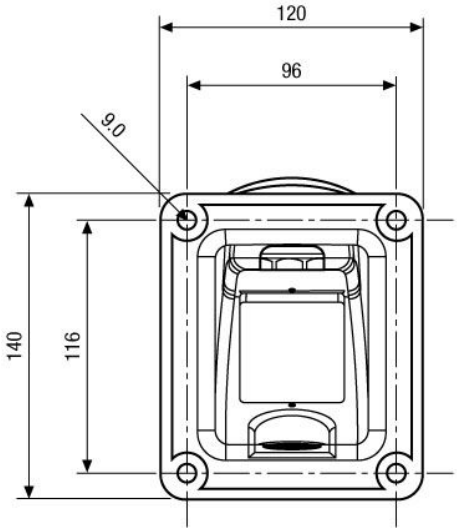

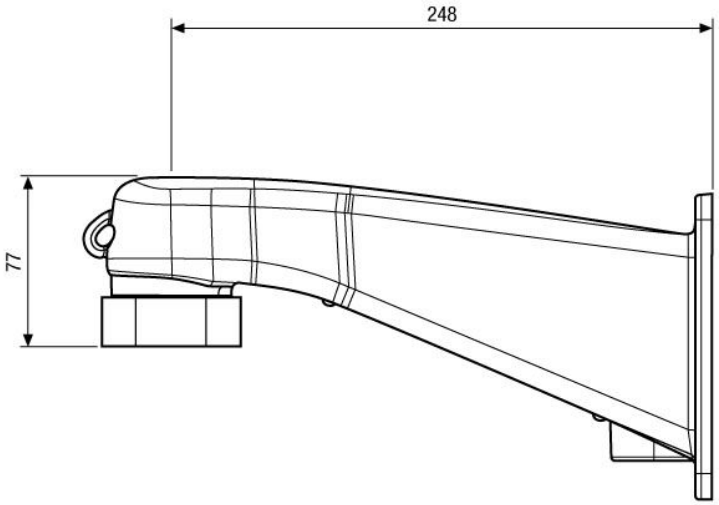

Maße/Dimensions: mm

Ihr Partner für eneo Produkte: