EDC-AKS1

Artikel-Nr.: 74125

Anschlussbox mit Netzgerät & Montagearm, wetterfest, 230V-24VAC/3,0A

Hauptmerkmale

Anschluss für Dome-Kameragehäuse EDC-2 Serie
Ausgangsleistung: 24VAC/3,0A
Wetterfestes Aluminiumgehäuse für Wandmontage
Eingangsspannung: 230VAC
Klemmen für Signal/Daten und Alarmweiterleitung
Schwenkbarer Deckel kombiniert mit Montagearm

Spezifikationen

Ausgangsspannung	24 ~ 28VAC
Ausgangsstrom	3A max. (24VAC)
Alarmeingänge	4
Alarmausgänge	2 (Öffner oder Schließer)
Kabeleinführungen	3 Verschraubungen (2x M16x1,5mm; PG16)
Interne Anschlüsse	Klemmen für 230VAC, 24VAC, RS-485, Alarm Ein/Ausgänge, etc.
Schutzart	IP66
Betriebsspannung	230VAC/50Hz
Leistungsaufnahme	80W
Temperaturbereich	-40°C ~ +50°C
Gehäuse	Aluminium
Farbe	Pantone Cool Gray 1C
Abmessungen (HxBxT)	siehe Maßzeichnung
Gewicht	3,8kg
Lieferumfang	Anschlussbox mit Dübeln, Befestigungsschrauben- und Schlüsselsatz, Betriebsanleitung
Zertifizierungen	CE

Verfügbares Zubehör

Bild	Artikel-Nr. / Typ	Beschreibung
	EDC-OPX/IPX-CC1	Anschlusskabel für EDC-xxx-2 Fastrax Standard Domes im Innen/Außengehäuse
	EDC-PM7	Mastmontageset für EDC-IPx1/OPx1 Gehäuse und Wandarm EDC/WMB1
	EDC-CMA2	Eckmontagewinkel für EDC-IPx1/OPx1 Gehäuse und Wandarm EDC/WMB1
	EDC-AKS1/MP	Adapterplatte für Befestigung EDC-AKS1 an EDC-PM7 oder EDC-CMA2

Technische Zeichnung

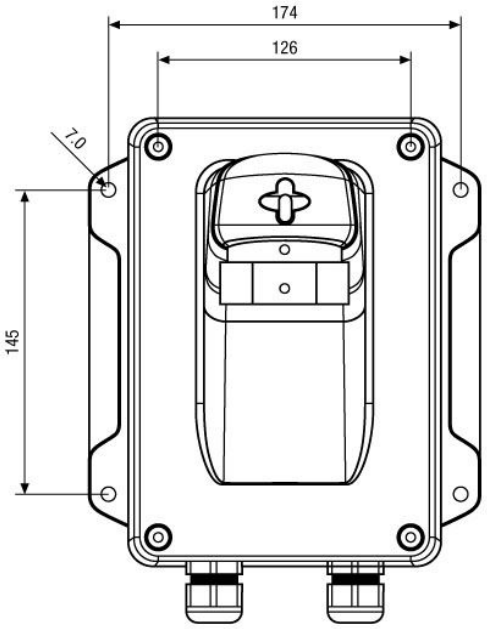

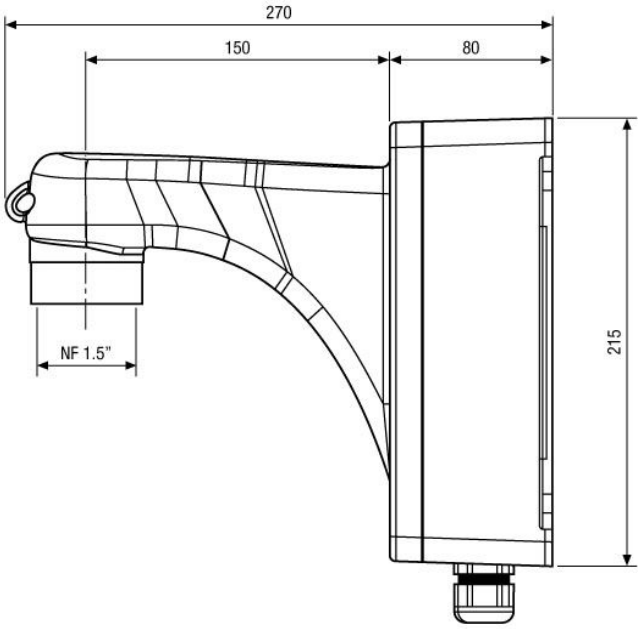

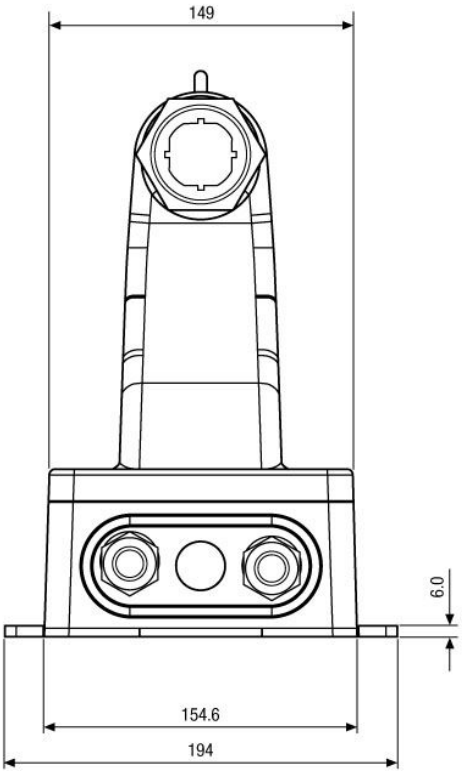

Adapterplatte #74138 für Mastmontage in Verbindung mit Kit #74055, oder Eckmontage mit Kit #74054

Adapter plate #74138 for pole mount in connection with kit #74055, or corner mount with kit #74054

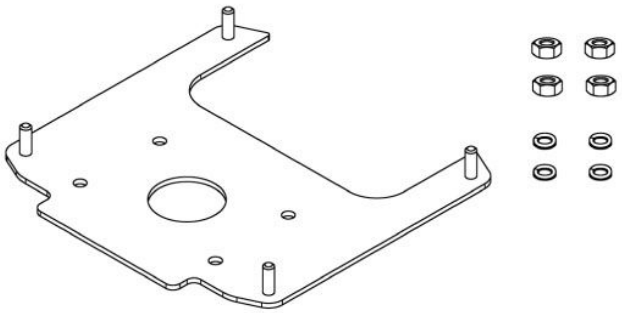

Maße/Dimensions: mm

Ihr Partner für eneo Produkte: