EDCH-142E/C

EDCH-142E/C
1/4´´Tag/Nacht PTZ Dome, klare Kuppel, 22x Zoom,
480TVL, 24VAC

Art-Nr. 74123

Wandmontagearm nicht enthalten

Hauptmerkmale

Vandalismusgeschützte, wetterfeste Domekamera
22-fach Zoom-Objektiv mit 11-fach Digitalzoom
Objektiv F1,6/3,9-85,8mm/ Schwenkb. IR Sperrfilter
High und Low Speed Shutter
80 Presets / 2 Bereichsabfahrten (Pattern)
4 Autopan-Bereiche / 4 Touren / Digital Flip
Dynamische Fensterausblendung (max. 8 Bereiche)
RS-485 Schnittstelle
Betriebsspannung 18 bis 30VAC, 50/60Hz
Außen-Gehäuse mit klarer Kuppel
Serienmäßig mit Heizung, Lüfter und Sonnendach
Anschlussfertig vorverkabelt

Spezifikationen

Serie	eneo Fastrax Plug & Play
Videonorm	CCIR/PAL
System	Tag/Nacht
Chipgröße	1/4´´
Aufnahmesensor	CCD, 1/4´´752 (H) x 582 (V) Bildelemente (Super HAD CCD)
Synchronisation	Intern/Netzverkoppelt mit Phasenabgleich
Signal-/Rauschabstand	50dB
Lichtempfindlichkeit (bei 50% Videosignal)	0,75Lux bei F1,2; 0,015Lux bei 1Sek. Shutter
Horizontale Auflösung	480 TVL
Geschwindigkeit (manuelle Steuerung)	90 °/Sek.
Geschwindigkeitsbereich bei manueller Steuerung (Horizontal)	0,1° ~90°/Sek. (abhängig von der Zoomstellung), Turbo: 360°/Sek.
Geschwindigkeitsbereich bei manueller Steuerung (Vertikal)	0,1° ~90°/Sek. (abhängig von der Zoomstellung)
Geschwindigkeitsbereich bei Zielanfahrt	Bis 360°/Sek. horizontal

© Copyright ISG mbH Intern.tätige Sicherheitsges. , Januar 2010- Technische Änderungen vorbehalten

EDCH-142E/C

(Fortsetzung Spezifikationen)

Geschwindigkeit (Zielanfahrt)	360 °/Sek.
Drehbereich	360°
Neigebereich	-10° ~+90° (Auto Flip)
Zielansteuerung	128 Positionen mit jeweils 8 Zeichen Texteinblendung
Winkelspiel	0,2°
Bereichsabfahrt	4 Abfahrten: 1x bis zu 60Sek., oder 3x bis zu insgesamt 60Sek.
Touren	4 wählbare Touren
Autoscan-Funktion	4 Bereiche
Proportionale Schwenk- und Neigefunktion	In Abhängigkeit von der Zoomstellung wird die S/N-Geschwindigkeit reduziert
Autoflip-Funktion	Dreht die Domekamera automatisch um 180° in der 90°-Neigeposition
Programmierbare Parkposition	Vorhanden
Fensterausblendung	Dynamische Ausblendung (Schwärzung) von bis zu 8 Bildzonen mit einstellbarem Rechteckformat und jeweils bis zu 16 Zeichen Texteinblendung
Bildzonen	16 Zonen mit Texteinblendung programmierbar
Digitale Signalverarbeitung (DSP)	DSP-3R
Automatische Verstärkungsregelung (AGC)	Automatisch (Abschaltbar)
Shutter Modi	High und Low-Speed Shutter
Elektronische Shutter Funktion (AES/MES)	Automatisch / Manuell: 1 ~1/10.000Sek. (PAL)
Low Speed Shutter	ja
Digitale Rauschunterdrückung (DNR)	nein
Weißabgleich	Automatisch (Manuell übersteuerbar)
Gegenlichtkompensation	BLC
Wide Dynamic Range (WDR)	nein
IR-Sperrfilter	schaltbar
Videoausgänge	FBAS, 1Vss, (F)BAS, 75Ohm, BNC
Objektiv-Mount	Objektiv integriert
Objektiv Typ	Zoom
Objektiv	F1,6 ~F75/3,9 ~85,8mm (22x optischer, 11x Digital Zoom)
Asphärische Technologie	ja
Brennweite	3,9 mm - 85,8 mm
Bildwinkel horizontal	49,5° - 2,4°
Digital Zoom	11-fach
Fokussteuerung	Automatisch (Manuell übersteuerbar)
Blendensteuerung	Auto-Iris, Manuell übersteuerbar
MOD (Minimum Object Distance)	0,1-1 m
Minimaler Objektabstand (MOD)	Weitwinkel (x1 - x4): 10cm; Tele (x5 - x22): 1,0m
Filtergewinde	nicht vorhanden
Alarmeingänge	4, für Öffner oder Schließkontakte programmierbar

© Copyright ISG mbH Intern.tätige Sicherheitsges. , Januar 2010- Technische Änderungen vorbehalten

EDCH-142E/C

(Fortsetzung Spezifikationen)

Alarmausgänge	1
Menüsteuerung	Ein/Ausschaltbar
Menüsprachen	Deutsch, Englisch, Französisch, Spanisch, Portugiesisch, Italienisch, Polnisch
Texteinblendung	16 Stellen
Schutz gegen unbefugte Bedienung	Passwort geschützt
Backup	Batteriegestützte Speicherung aller kameraspezifischen Einstellungen
Adressen	Bis 999 einstellbar
Ansteuerung	Mit Steuergeräteserie EDC-KBD(M) (Direktansteuerung) und in Verbindung mit den eneo Digital Rekorderserien DLR, DTR und DPR
Fernanwahl	Über die Tastatur können Menüeinstellungen erfolgen
Steuer-Schnittstellen	RS-422, RS-485, 9600Baud, 999 Adressen einstellbar. Neben der Ansteuerung über die Bedienpultserie EDC-KBD(M) sind Steuerprotokolle von Pelco D&P, Ernitec, Philips G3, Sensormatic RS-422, Vicon und Dynacolor enthalten
Temperaturbereich (Betrieb)	-40°C ~+50°C
Heizung	ja
Schutzart	IP65
Betriebsspannung	24VAC, (18 ~30VAC), 50/60Hz
Leistungsaufnahme	ca. 55W
Vandalismusgeschützt	ja
Kuppel	6,3´´(160mm), Acryl/klar
Farbe (Kuppel)	klar
Montageart	Wand-/Deckenabhängung
Gehäuse	Außen
Gehäusematerial	Aluminium
Farbe (Gehäuse)	Pantone Cool Gray 1C
Abmessungen (HxBxT)	Siehe Maßzeichnung
Gewicht	3,3kg
Zertifizierungen	CE

Optionales Zubehör

74128	**EDC-CMT1**	Deckenrohr mit Flansch für EDC(H) Dome Kamera-Gehäuse mit Befestigungsbeipack
74746	**KBD-NSC-100**	Netzwerk-Systemtastatur mit 3-Achsen Joystick und Jog Shuttle, 5VDC
70449	**NE-128**	Netzgerät 230V/24VAC-5A, IP66
74088	**EDC-KBD1**	Systemtastatur mit 3-Achsen Joystick 12VDC
74089	**EDC-CR1**	Konverter RS-232/RS-485, Aufholverstärker RS-485
74125	**EDC-AKS1**	Anschlussbox mit Netzgerät & Montagearm, wetterfest, 230V-24VAC/3,0A

© Copyright ISG mbH Intern.tätige Sicherheitsges. , Januar 2010- Technische Änderungen vorbehalten

74124	**FASTRAX_CONFIG**	Konfigurations-Software für Fastrax, Minitrax Domekameras und VKC-1416
74094	**EDC-COAX**	Koax-Telemetrieplatine für VPT-41/42, VPT-501/601,EDC/EDMC-Serie, incl. Einbau
74140	**EDC-RTB2**	Montageständer für Fastrax-Domegehäuse, Serie 2 und EDCH
74127	**EDC-WMB1**	Wandmontagearm für EDC(H)-Domekameras mit Befestigungsbei-pack
74149	**KBD-2**	Systemtastatur mit 3-Achsen Joystick, Jog Shuttle, 12VDC
74092	**EDC-KBDM-3**	Systemtastatur mit Joystick, 5´´-Monitor 12VDC, Fastrax Protokoll

© Copyright ISG mbH Intern.tätige Sicherheitsges. , Januar 2010- Technische Änderungen vorbehalten

Technische Zeichnung

Deckenmontage / Ceiling mount

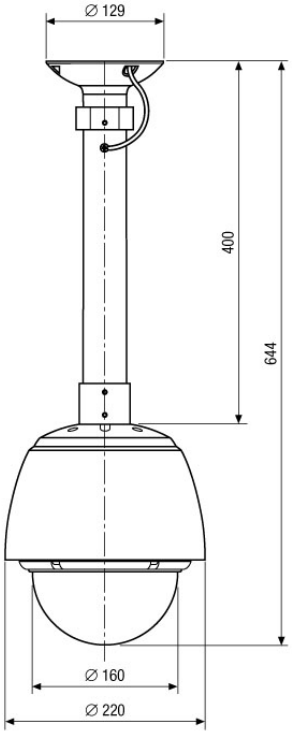

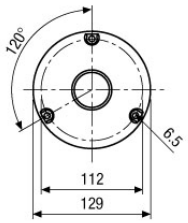

Wandmontage / Wall mount

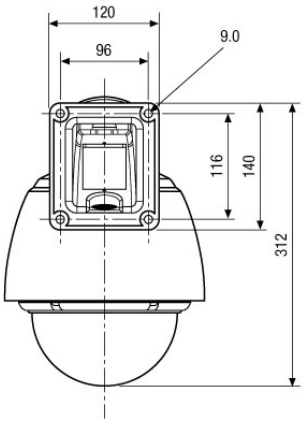

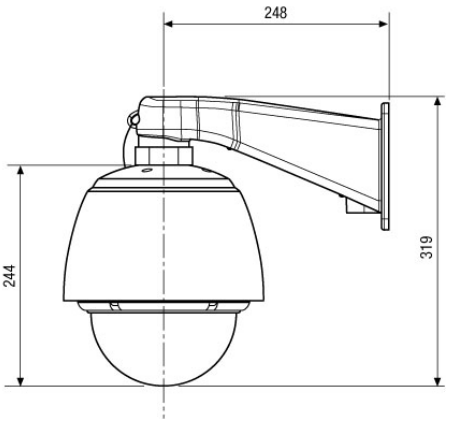

Der Wandmontagearm und die Deckenhalterung sind im Lieferumfang der Domekamera nicht enthalten.
Wall bracket and ceiling tube are not included with the dome camera.

Maße / Dimensions: mm

© Copyright ISG mbH Intern.tätige Sicherheitsges. , Januar 2010- Technische Änderungen vorbehalten