EDMC-RTB

EDMC-RTB
Montageständer für Minitrax Domekamera Serie im Außenbetrieb,

Art-Nr. 74107

Hauptmerkmale

Für Dachmontage im Außeneinsatz
Zur Befestigung des Minitrax Domekameragehäuses
Robuste Stahl Konstruktion
Verdeckte Kabelführung
Montagefertig

Spezifikationen

Tragfähigkeit	10kg
Verdeckte Kabelführung	ja
Anschluss	1´´Rohrgewinde
Material	Stahl
Farbe	RAL9001
Abmessungen (HxBxT)	siehe Maßzeichnung
Gewicht	3,7kg

Optionales Zubehör

74155	**EDMC/CWB-1**	Wand-/Deckenmontage-Halterung für Dome Serie EDMC, NTD, NLD, NXD & VKCD-1375

© Copyright VIDEOR E. Hartig GmbH, Mai 2012- Technische Änderungen vorbehalten

Technische Zeichnung

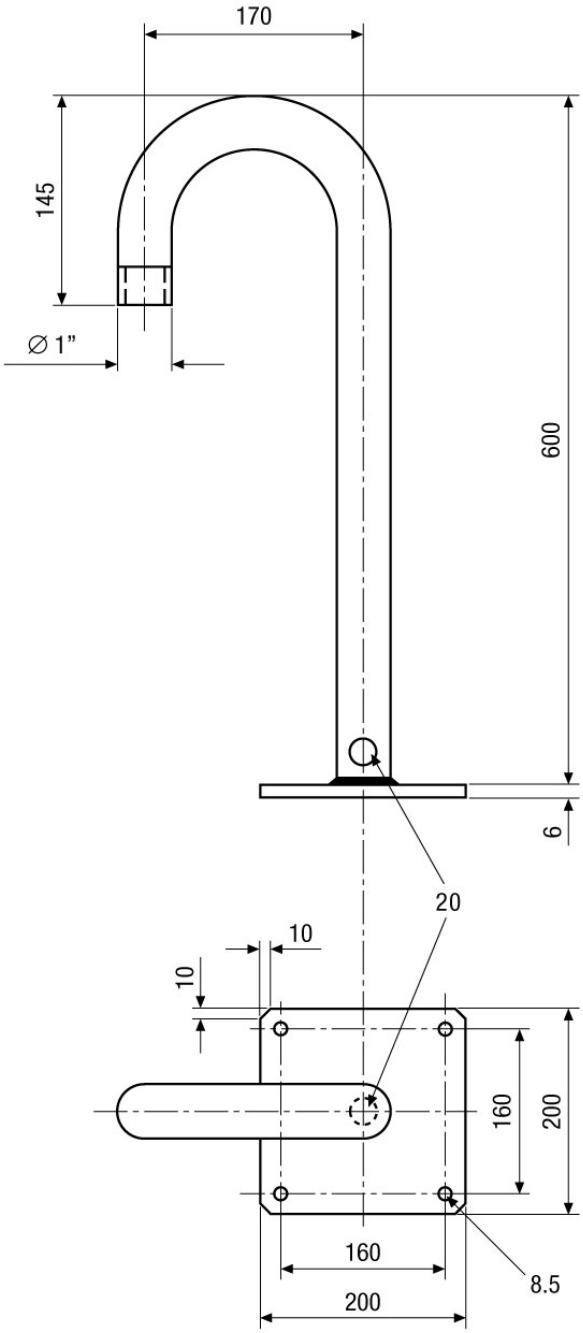

Maße/Dimensions: mm

© Copyright VIDEOR E. Hartig GmbH, Mai 2012- Technische Änderungen vorbehalten