EDC-KBDM-3

EDC-KBDM-3
Systemtastatur mit Joystick, 5´´-Monitor 12VDC,
Fastrax Protokoll

Art-Nr. 74092

Hauptmerkmale

Programmierung/Steuerung der Kameraserien:
Fastrax, Minitrax und Almira
Steuerung der Rekorderserien DLR3, DTR und DPR
Unterstützt bis zu 64 Kameras
Steuerung mit fixer und variabler Geschwindigkeit
Eingebauter TFT/LCD-Farbmonitor (5´´/12,7cm)
Sequenz-/Kamera- und Monitor-Gruppenschaltung
Preset- und Bereichsabfahrts-Eingabe und Abruf
Autopan-/Zufallsstellungs-Betrieb
Einrichtung frei belegbaren Schaltfunktionen (Aux)
Alarmverarbeitung und Alarmliste
PTZ-Steuerung mit Eneo Fastrax Protokoll

Spezifikationen

Eingebauter Monitor	TFT/LCD Monitor (5´´/12,7cm Diagonale)
Videoeingang	1Vss, FBAS, 75Ohm
Einstellmöglichkeiten	Helligkeit und Farbkontrast über Menü
Kamera-Fernsteuerung (Direktbetrieb)	Kamera- und Monitoranwahl, Eingabe und Abruf von Presets und Bereichsabfahrten, Touren, Sequenzen und frei belegbaren Funktionen; Steuerung der Kamerafunktionen: Schwenken, Neigen, Zoom, Fokus und Blende mit fester und variabler Geschwindigkeit, der Kameraserien Fastrax, Minitrax
Protokolle	Fastrax IIE und Pelco P&D
Schnittstellen externer Speicher	3x RS-485, RJ45 (Domekameras/DVR, Mux/Slave-KBDs). 1x KBD (Zur Anschluss- und Verteilerbox für die Dome-Kameraserie Fastrax), 2x RS-232 (DVR, ALarm/PC)
Fernbedienung	Steuerung der Fastrax und Minitrax Domekameras, Kameraserie Almira, Digital Mehrkanal-Rekorderserie DLR3, DTR und DPR

© Copyright ISG mbH Intern.tätige Sicherheitsges. , Januar 2010- Technische Änderungen vorbehalten

EDC-KBDM-3

(Fortsetzung Spezifikationen)

Spannungsversorgung	12VDC (Anschluss an der Kabel-Verteilerbox, 230VAC Netzgerät ist im Lieferumfang enthalten)
Leistungsaufnahme	ca. 10W
Temperaturbereich	0 ~+50°C
Abmessungen (HxBxT)	88 (120mm incl. Joystick) x400x230mm
Gewicht	Ca. 1,9kg
Lieferumfang	Systemtastatur, Anschluss- und Verteilerbox mit Verbindungskabeln und Netzgerät
Zertifizierungen	CE

© Copyright ISG mbH Intern.tätige Sicherheitsges. , Januar 2010- Technische Änderungen vorbehalten

EDC-KBDM-3

Technische Zeichnung

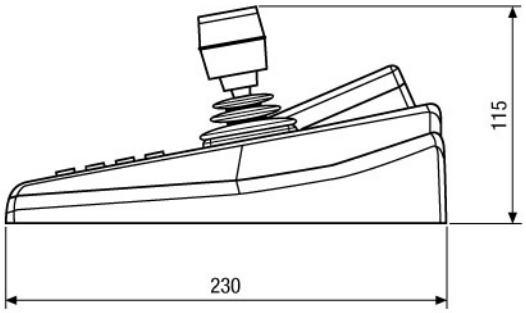

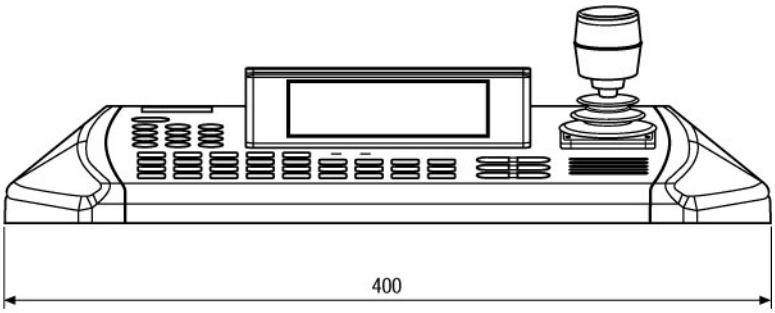

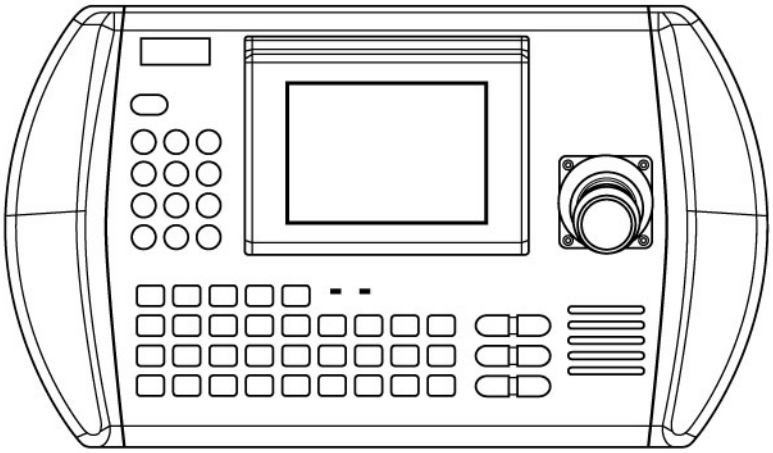

Maße/Dimensions: mm

ISG mbH Intern.tätige Sicherheitsges.
Konrad-Wolf-Str. 45 · 13055 Berlin · DE

© Copyright ISG mbH Intern.tätige Sicherheitsges. , Januar 2010- Technische Änderungen vorbehalten