WFL-II/LED15-12

Artikel-Nr.: 73826

LED Infrarotscheinwerfer
950nm, Weitflut, 15W, 12VDC

Hauptmerkmale

Leistungsaufnahme: 15W
Schmalbandige Lichtemission
Schutzart: IP66
Niedrige Eigenerwärmung
Spektrale Emission: 950nm
Lichtausbreitung: 40°
Vibrationsunempfindlichkeit
Keine Wartung erforderlich

Spezifikationen

Leuchtmittel	LED
Spektrale Emission	950 nm
Spektrale Halbwertsbreite	80nm
Strahlausbreitung H	40°
Leuchtweite	15 m
Reduzierung der Emission auf 75% nach	>100.000h
Dämmerungsschalter	optional
Erwärmung über Umgebungstemperatur	Max. 35°C
Netzgerät	optional
Schutzart	IP66
Betriebsspannung	12VDC
Leistungsaufnahme	15W
Temperaturbereich (Betrieb)	-30°C ~ +50°C
Gehäuse	Aluminium mit Kunststoffabdeckung
Abmessungen (HxBxT)	66x66x55mm
Gewicht	350g
Zertifizierungen	CE

Verfügbares Zubehör

Bild	Artikel-Nr. / Typ	Beschreibung
	NE-109N	Netzgerät 110-240VAC/12VDC für einen LED Infrarotscheinwerfer 15W, stabilisiert
	WD-8/MK	Wandarm mit Gelenkkopf, 1/4" Kamerabefestigungsschraube, schwarz
	WD-9N	Wandarm mit Kugelkopf, 1/4" Kamerabefestigungsschraube, schwarz
	DS-4	Dämmerungsschalter mit einstellbaren Schaltpunkten und -verzögerung, 230VAC

Technische Zeichnung

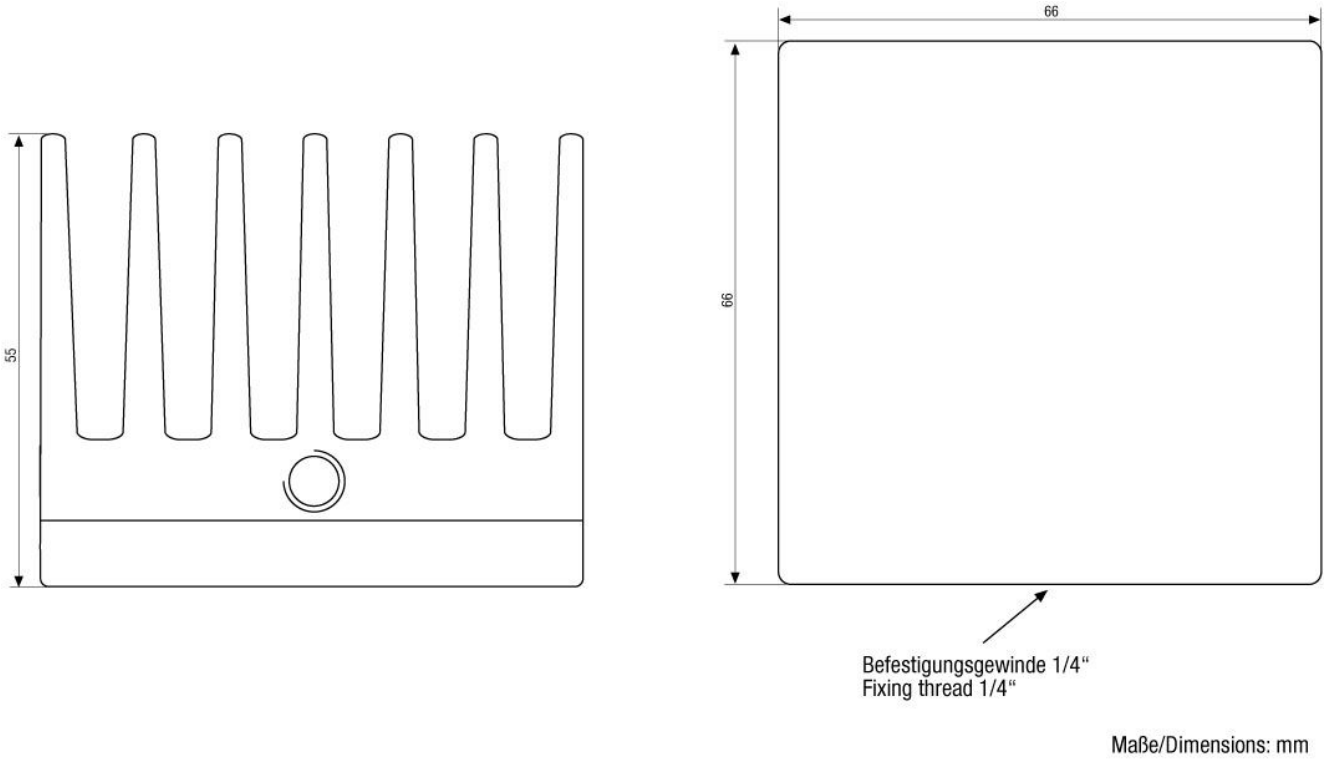

Ihr Partner für eneo Produkte: